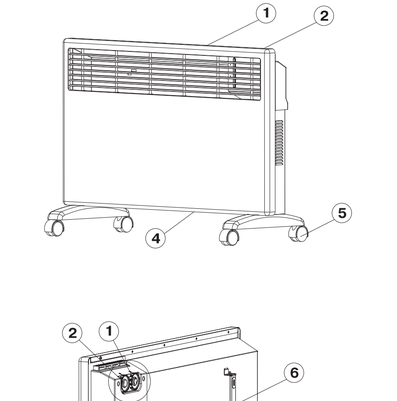

Вариант 1 – Напольная установка

Вариант 2 – Крепление к стене

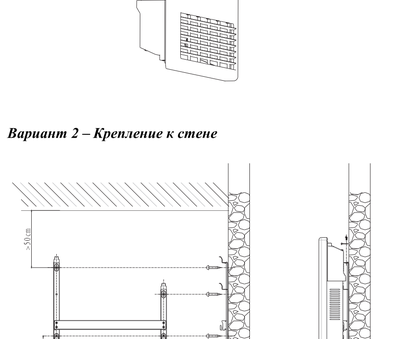

ENGLISH

CONVECTOR FAN HEATER

Description
1. Thermostat control
2. ON/OFF switch
3. Air output grid
4. Air inlet
5. Supporting wheels
6. Mounting bracket

SAFETY MEASURES

Before switching the unit on, read these instructions carefully.

- Use the unit only for its intended purposes as stated in this manual.
- Before using the appliance for the first time, make sure that the electricity supply corresponds to the voltage of current specified on the housing.
- The power cord is equipped with a "euro plug"; connect it to the socket with a secure grounding.
- In order to avoid risk of fire, do not use adapters while connecting the appliance to the outlet.
- In order to avoid network overloading, provide that no other electrical appliances with higher power consumption are connected to the same outlet the unit is connected to.
- When mounting the unit on the wall, place it in a way that the socket should be below the unit and easy to access.
- When mounting the unit on the wall, the distance from the floor should be not less than 15 cm, the distance from the front and upper panels till the objects should be not less than 50 cm, the distance from the side panels till the objects should be not less than 10 cm.
- When using the unit on the wall of the bathroom, the unit should be placed in a way that a person taking a shower could not reach the switch and the thermostat control.
- For additional protection you can install a residual current device with nominal current of operation not exceeding 30 mA into the mains wire installing, contact a specialist.
- Do not place the unit on the surfaces from which it can fall into a bath or other container filled with water.
- Provide that water does not get to the panel of the unit.
- If some water fell on the unit, before touching the unit take the plug out of the socket in order to avoid risk of electric shock.
- Do not use the unit outdoors.
- Do not use the unit in the rooms where inflammable substances are kept or used.
- **Do not cover the unit during its operation.**
- Avoid blocking of the openings of the unit by any objects or interior elements of the room.
- This unit is not intended for usage by children or disabled persons unless they are given all necessary instructions on safety measures and information about danger which can be caused by improper usage of the unit.
- When using the wheels, use the unit on the flat stable surface.
- Do not pull the unit by the power cord.
- Use only the accessories supplied.
- Never leave the operating unit unattended.
- Always unplug the unit if it is not being used.
- To unplug the unit always take its plug, do not pull the power cord.
- Do not touch the power plug with wet hands.
- Provide that the power cord does not contact hot surfaces and sharp edges.
- Never wind the power cord over the unit.
- Regularly check the power cord integrity.
- Do not use the unit if the plug or the power cord is damaged, if the unit malfunctions or in case of some damage. In this case contact the authorized service center to check and repair the unit. Do not repair the unit yourself.
- Always unplug the unit if it is not being used and before cleaning.
- To remove dirt, use soft detergents, do not use abrasive substances.
- Let the unit cool down completely before taking the unit away for keeping or before cleaning.
- Keep the unit in a dry cool place out of reach of children.
- The unit is intended for household usage only.

Preparing for operation

ATTENTION! Portable electric heaters are intended for additional rooms heating.
They are not meant for operation as main heating devices.

- Take the unit out of the packaging, which can be used for storage of the unit.
- Make sure that the switch (2) is in the "OFF" position.

Installation

Option 1 – Floor-mounted installation

- Insert the supporting wheels in the openings of the brackets and fasten them using the screws supplied with the unit.
- Turn over the unit.
- Fasten the brackets with the supporting wheels (5) using fastening screws.
- Set the unit on the supporting wheels (5).

Option 2 – Wall-mounted installation

Attention! Before drilling a hole in the wall, make sure that there is no electrical wiring at this place.

- When mounting the unit on the wall, place it in a way that the socket should be below the unit and easy to access. The distance from the floor should be not less than 15 cm, the distance from the front and upper panels till the objects should be not less than 50 cm, the distance from the side panels till the objects should be not less than 10 cm.
- When mounting the unit on the wall, the supporting wheels (5) are not used.
- Make sure that the unit is switched off and unplugged.
- Remove the mounting bracket (6) from the rear panel of the fan heater; by unscrewing two screws fastening the bracket (6).
- Attach the mounting bracket (6) to the wall in a way that two lower openings should be at least 15 cm above the floor; mark the points for the holes.
- Drill the holes in the wall, insert expansion anchors in the holes and fasten the bracket (6) with the screws.
- Hang the fan heater on the bracket (6) and lock it using two screws.

Operation

- Insert the plug into the socket.
- Set the switch (2) to the "ON" position.
- Turn the thermostat control (1) to set the desired level of the room heating.
- When the temperature in the room falls below the temperature set by the thermostat control (1), the unit will start operating. When the preset temperature is reached, the unit will switch to the standby mode.
- To switch off the unit, set the thermostat control (1) to the "MIN" position, the switch – to the "OFF" position, and then unplug the unit.

Note:
- ***When using the unit for the first time, the heating element burns, some smoke and foreign odor can appear, it is normal.***
- ***Do not open the doors and the windows when the unit is operating. There should be good heat-insulation in the room; otherwise you will not get the desired results due to cold air flow.***

"Frost watch" function, the thermostat control in the "MIN" position

The heater has a function of switching on during a significant decrease of the air temperature.
Switching on the "Frost watch" function:

- Set the switch (2) to the "ON" position.
- Set the thermostat control to the left position – "MIN".
- The heater will switch on when air temperature falls to approximately +5°C.

Automatic release button

The fan heater is equipped with the auto release button when overheated.

- If the unit starts overheating, automatic thermal switch will be on.
- In this case immediately set the switch (2) to the "O" position.
- Take the plug out of the socket.
- Make sure that the input and output grids are unrestricted and nothing prevents air flow.
- Let the fan heater to cool off for about 20 minutes before switching it on again.
- Plug the appliance, set the room heating temperature again, by turning the thermostat control (1) till the "MAX" mark. If the unit does not switch on, it may mean that there are damages in the unit. In this case contact the authorized service center for repair.

Clean and care

- Before cleaning unplug the unit and let it cool down.
- Clean the unit regularly to avoid dust accumulation.
- Wipe the outer surface of the unit with a damp cloth. Do not use abrasive substances to remove dirt. Do not immerse the fan heater in water or any other liquids. Provide that liquid does not get into the fan heater case in order not to damage it or avoid electric shock.
- To clean the air output and input grids use a vacuum cleaner with a corresponding attachment.
- After cleaning put the fan heater in the box and keep in a dry cool place out of reach of children.

Specifications

Power supply: 230 V ~ 50 Hz
Power: 2000 W
Heating space: up to 25 sq.m

ATTENTION! Portable electric heaters are intended for additional rooms heating.
They are not meant for operation as main heating devices.

Installation

Option 1 – Floor-mounted installation

- Insert the supporting wheels in the openings of the brackets and fasten them using the screws supplied with the unit.
- Turn over the unit.
- Fasten the brackets with the supporting wheels (5) using fastening screws.
- Set the unit on the supporting wheels (5).

Option 2 – Wall-mounted installation

Attention! Before drilling a hole in the wall, make sure that there is no electrical wiring at this place.

- When mounting the unit on the wall, place it in a way that the socket should be below the unit and easy to access. The distance from the floor should be not less than 15 cm, the distance from the front and upper panels till the objects should be not less than 50 cm, the distance from the side panels till the objects should be not less than 10 cm.
- When mounting the unit on the wall, the supporting wheels (5) are not used.
- Make sure that the unit is switched off and unplugged.
- Remove the mounting bracket (6) from the rear panel of the fan heater; by unscrewing two screws fastening the bracket (6).
- Attach the mounting bracket (6) to the wall in a way that two lower openings should be at least 15 cm above the floor; mark the points for the holes.
- Drill the holes in the wall, insert expansion anchors in the holes and fasten the bracket (6) with the screws.
- Hang the fan heater on the bracket (6) and lock it using two screws.

Operation

- Insert the plug into the socket.
- Set the switch (2) to the "ON" position.
- Turn the thermostat control (1) to set the desired level of the room heating.
- When the temperature in the room falls below the temperature set by the thermostat control (1), the unit will start operating. When the preset temperature is reached, the unit will switch to the standby mode.
- To switch off the unit, set the thermostat control (1) to the "MIN" position, the switch – to the "OFF" position, and then unplug the unit.

Note:
- ***When using the unit for the first time, the heating element burns, some smoke and foreign odor can appear, it is normal.***
- ***Do not open the doors and the windows when the unit is operating. There should be good heat-insulation in the room; otherwise you will not get the desired results due to cold air flow.***

"Frost watch" function, the thermostat control in the "MIN" position

The heater has a function of switching on during a significant decrease of the air temperature.
Switching on the "Frost watch" function:

- Set the switch (2) to the "ON" position.
- Set the thermostat control to the left position – "MIN".
- The heater will switch on when air temperature falls to approximately +5°C.

Automatic release button

The fan heater is equipped with the auto release button when overheated.

- If the unit starts overheating, automatic thermal switch will be on.
- In this case immediately set the switch (2) to the "O" position.
- Take the plug out of the socket.
- Make sure that the input and output grids are unrestricted and nothing prevents air flow.
- Let the fan heater to cool off for about 20 minutes before switching it on again.
- Plug the appliance, set the room heating temperature again, by turning the thermostat control (1) till the "MAX" mark. If the unit does not switch on, it may mean that there are damages in the unit. In this case contact the authorized service center for repair.

Clean and care

- Before cleaning unplug the unit and let it cool down.
- Clean the unit regularly to avoid dust accumulation.
- Wipe the outer surface of the unit with a damp cloth. Do not use abrasive substances to remove dirt. Do not immerse the fan heater in water or any other liquids. Provide that liquid does not get into the fan heater case in order not to damage it or avoid electric shock.
- To clean the air output and input grids use a vacuum cleaner with a corresponding attachment.
- After cleaning put the fan heater in the box and keep in a dry cool place out of reach of children.

Specifications

Power supply: 230 V ~ 50 Hz
Power: 2000 W
Heating space: up to 25 sq.m

This product conforms to the EMC-Requirements as laid down by the Council Directive 89/336/EEC and to the Low Voltage Regulation (73/23 EEC)

DEUTSCH

HEIZLÜFTER

Beschreibung
1. Thermostatsteuerung
2. Schalter ON/OFF
3. Luftausströmgitter
4. Lufteinströmöffnung
5. Stützrolle
6. Aufhängevorrichtung

SICHERHEITSMASNAHMEN

Vor der ersten Inbetriebnahme des Geräts lesen Sie aufmerksam diese Betriebsanleitung durch.

- Nutzen Sie die Mikrowelle nur bestimmungsgemäß, wie es in dieser Bedienungsanleitung beschrieben ist.
- Vor der ersten Inbetriebnahme vergewissern Sie sich, dass die Spannung des Geräts mit der Netzspannung übereinstimmt.
- Das Netzkabel ist mit einem „Eurostecker" ausgestattet; schließen Sie diesen in die Steckdose mit sicherer Erdung ein.
- Verwenden Sie keine Übergangsstücke beim Anschließen des Geräts an das Stromnetz, um Brandrisiko zu vermeiden.
Es ist nicht gestattet, mehrere Geräte mit hoher Verbrauchsleistung gleichzeitig einzuschalten, um die Überlastung des Stromnetzes zu vermeiden.
Beim Aufhängen an der Wand ist das Gerät so unterzubringen, dass sich die Steckdose unter dem Gerät befinden und der freie Zugang dazu gewährleistet werden soll.
- Bei der Befestigung des Geräts an der Wand soll die Entfernung vom Boden nicht weniger als 15 mm, die Entfernung von der vorderen und oberen Platte bis zu Gegenständen nicht weniger als 50 cm und die Entfernung von den Seitenplatten bis zu Gegenständen nicht weniger als 10 cm betragen.
Beim Aufhängen an die Wand ist das Gerät so zu

АУДИО-ВИДЕО И БЫТОВАЯ ТЕХНИКА

VITEK

VT-2142 W

Convector fan heater

Тепловентилятор конвекторный

Инструкция по эксплуатации

GB Manual instruction 2
DE Die betriebsanweisung 3
RUS Инструкция по эксплуатации 4
KZ Пайдалану нұсқасы 5
RO Instrucțiune de exploatare 6
CZ Návod k použití 7
UA Інструкція з експлуатації 8
BEL Інструкция па эксплуатацыі 9
UZ Фойдаланиш қўлланма 10

www.vitek.ru

ČESKÝ

TEPELNÝ VENTILÁTOR

Popis

1. Regulátor termostatu
2. Vypínač ON/OFF
3. Roštˇ východu vzduchu
4. Vstupní otvor vzduchu
5. Nosné kolečky
6. Konzola pro nástěnné upevnění

BEZPEČNOSTNÍ OPATŘENÍ

Před spuštěním přístroje pozorně pročtěte předepsanou směrnici.

- Použijte vybavení jen v jeho přímém účelu, jak stanoveno v daném předpisu.
- Před prvním spuštěním se přesvědčte, že napětí v síti odpovídá pracovnímu napětí přístroje.
- Síťová šňůra zaopatřená v « eurovidlici » ; připojujte její do zásuvky, obsahující spolehlivý kontakt uzemnění.
- V zamezení rizika vzniku požáru nepoužívejte mezikusů při připojení přístroje do elektrické zásuvky.
- V zamezení přetížení v elektrické síti pozorujte, aby k zásuvce, do které připojený tepelný ventilátor, ne byli připojení další elektrické vybavení s velkou spotřebou.
- Při zavěšení vybavení na stěnu, ono je musí rozkládat se tak, aby zásuvka byla nižší než vybavení i přístup k ní byl svobodný.
- Při upevňování vybavení na stěnu vzdálenost od podlahy má se být neméně 15 cm, a také vzdálenost od přední i vrchní panely do předmětů má se být neméně 50 cm, vzdálenost od boční panely do předmětů – neméně 10 cm.
- Při upevňování ohřívače na stěnu, nosné kolečka (5) ne užívají se.
- Přesvědčte se, že vybavení vypnuté a odpojené od sítě.
- Demontujte upevňovací konzolu (6) se zadní desky ohřívače, odkroutiv dva šrouby, fixujících konzolu (6).
- Přiložte upevňovací konzolu (6) do stěny tak, aby dva nižších otvorů nacházeli se ve výšce neméně 15 cm od podlahy, označte místa do otvorů.
- Provrtejte otvory v stěně, vložte do otvorů hmoždíky a upevněte konzolu (6) šrouby.
- Zavěste ohřívač na konzolu (6) a zafixujte jeho dvěma šrouby.

Vykofisťování

- Vložte vidlice síťové šňůry do zásuvky.
- Ustavte vypínač (2) do pozice «ON/zap».
- Obratem regulátoru termostatu (1) vložte požadovanou úroveň ohřevu prostoru.
- Kdy teplota vzduchu klesne pod ustavenou regulátorem termostatu (1) teplotu, vybavení začne pracovat. Po dosažení ustavené teploty vybavení přejde do režimu čekání.
- Pro vypnutí vybavení, vložte regulátor termostatu (1) do pozice «MIN», vypínač – do polohy «OFF/vyp», a pote odpojte přístroj od sítě.

Poznámka:

- ***Při prvním zapojení topnice ohořívá, proto je možná objevení ne velkého množství kouří nebo cizího zoru, to je normální jev.***
- ***Ne odkrývejte při fungujícím zařízení okna nebo dveře. V místnosti má se být dobré tepelná izolace, v opačném případě práce vybavení ne přinese požadovaných výsledků, pro přítok chladného vzduchu.***

Funkce odvrácení zamrzaní „Frost watch", regulátor termostatu v pozice «MIN»

Ohřívač zaopatřený do funkcí spuštění při značném snížení teploty vzduchu.

Zapnutí funkcí odvrácení zamrzaní „Frost watch":

- Ustavte vypínač (2) do polohy «ON/zap».
- Ustavte regulátor termostatu do krajní levé polohy – «MIN».
- Ohřívač se rozběhne, kdy teplota vzduchu klesne do teploty přibližně +5°C.

Funkce automatického nouzového odpojení

Ohřívač vybavený funkcí automatického nouzového odpojení.

Pokud přístroj načne přehřívat se, to spustí se samočinný tepelný chránič.

- V takovém případě bez meškání ustavte vypínač (2) do pozice «O/vyp».
- Vytáhněte vidlice síťové šňůry ze zásuvky.
- Přesvědčte se, že mříže vstupu a výstupu vzduchu jsou volné i nic nebrání pronudění vzduchu.
- Dejte přístroji ochladit během přibližně 20 minut, dříve než zadnou jej znovu.
- Zapojte přístroj do elektrické sítě, ustavte znovu stupni ohřevu prostoru , obracením termostatu (1) do značky «MAX» . Pokud přístroj ne spouští, to je může znamenat, že v ohřívači je další poškození. V takovém případě nutno obrátit se v servisní středisko pro opravu přístroje.

Čištění a obsluha.

- Před čištěním odpojte přístroj od sítě i dejte mu vychladnout.
- Pravidelně vyčte čištění vybavení v zamezení nahromadění prachu.
- Prošlapte vnější povrch vybavení vlhkou látkou. Pro odstranění znečištění nepoužívejte brousících nyučích prostředků.
- Nesmí se ponořovat těleso ohřívače ve vodu nebo jakékoliv další kapaliny, ne dopouštějte dopadu vody dovnitř pouzdra přístroje v zamezení rizika úhozu proudem.
- Pro čištění roštů vcházejícího i vycházejícího vzduchu lze využít odsávače prachu s příměrným nástavcem.
- Za čištění umístěte teploventilátor do balení i uklidte na uschování v suché chladné místo, nepřístupné pro děti.

Technické charakteristiky

Napájení: 230 V ~ 50 Hz
Výkon: 2000 W
Plocha ohřevu: do 25 m2

Výrobce si vyhrazuje právo změnit charakteristiky přístrojů bez předchozího upozornění.

Životnost přístroje - 5 roky

Příprava do provozu

POZOR! Přenosné elektrické ohřívače určené pro dodatečný ohřev prostorů. Oni ne určené do práce jako základní ohřívače přístrojů.

- Vytáhněte vybavení z adjustace, kterou možná použít pro skladování vybavení.
- Před prvním zapnutím se přesvědčte, že napětí v síti odpovídá pracovnímu napětí přístroje.
- Přesvědčte se, že vypínač (2) je ustaven do pozicí «OFF/vyp».

Instalování

Varianta 1 – Podlahové instalování

- Vložte nosné kolečky do otvorů konzol a upevněte ich pomocí matic, patřících do kompletu dodávky.
- Obraťte vybavení.
- Upevněte konzole s nosnými kolečky (5) pomocí upevňovacích šroubů.
- Umístěte vybavení na nosné kolečka (5).

Varianta 2 – Upevnění na stěně

Pozor! Předtím jak vrtat otvor v stěně přesvědčte se v absencí v takovém místě elektrického rozvodu.

- Při upevňování vybavení na stěnu vzdálenost do podlahy má se být neméně 15 cm, a také vzdálenost od přední i vrchní panely do předmětů má se být neméně 50 cm, vzdálenost od boční panely do předmětů – neméně 10 cm.
- Při upevňování ohřívače na stěnu, nosné kolečka (5) ne užívají se.
- Přesvědčte se, že vybavení vypnuté a odpojené od sítě.
- Demontujte upevňovací konzoli (6) se zadní desky ohřívače, odkroutiv dva šrouby, fixujících konzoli (6).
- Přiložte upevňovací konzolu (6) do stěny tak, aby dva nižších otvorů nacházeli se ve výšce neméně 15 cm od podlahy, označte místa do otvorů.
- Provrtejte otvory v stěně, vložte do otvorů hmoždíky a upevněte konzolu (6) šrouby.
- Zavěste ohřívač na konzolu (6) a zafixujte jeho dvěma šrouby.

Vykofisťování

- Vložte vidlice síťové šňůry do zásuvky.
- Ustavte vypínač (2) do pozice «ON/zap».
- Obratem regulátoru termostatu (1) vložte požadovanou úroveň ohřevu prostoru.
- Kdy teplota vzduchu klesne pod ustavenou regulátorem termostatu (1) teplotu, vybavení začne pracovat. Po dosažení ustavené teploty vybavení přejde do režimu čekání.
- Pro vypnutí vybavení, vložte regulátor termostatu (1) do pozice «MIN», vypínač – do polohy «OFF/vyp», a pote odpojte přístroj od sítě.

Poznámka:

- ***Při prvním zapojení topnice ohořívá, proto je možná objevení ne velkého množství kouří nebo cizího zoru, to je normální jev.***
- ***Ne odkrývejte při fungujícím zařízení okna nebo dveře. V místnosti má se být dobré tepelná izolace, v opačném případě práce vybavení ne přinese požadovaných výsledků, pro přítok chladného vzduchu.***

Funkce odvrácení zamrzaní „Frost watch", regulátor termostatu v pozice «MIN»

Ohřívač zaopatřený do funkcí spuštění při značném snížení teploty vzduchu.

Zapnutí funkcí odvrácení zamrzaní „Frost watch":

- Ustavte vypínač (2) do polohy «ON/zap».
- Ustavte regulátor termostatu do krajní levé polohy – «MIN».
- Ohřívač se rozběhne, kdy teplota vzduchu klesne do teploty přibližně +5°C.

Funkce automatického nouzového odpojení

Ohřívač vybavený funkcí automatického nouzového odpojení.

Pokud přístroj načne přehřívat se, to spustí se samočinný tepelný chránič.

- V takovém případě bez meškání ustavte vypínač (2) do pozice «O/vyp».
- Vytáhněte vidlice síťové šňůry ze zásuvky.
- Přesvědčte se, že mříže vstupu a výstupu vzduchu jsou volné i nic nebrání pronudění vzduchu.
- Dejte přístroji ochladit během přibližně 20 minut, dříve než zadnou jej znovu.
- Zapojte přístroj do elektrické sítě, ustavte znovu stupni ohřevu prostoru , obracením termostatu (1) do značky «MAX» . Pokud přístroj ne spouští, to je může znamenat, že v ohřívači je další poškození. V takovém případě nutno obrátit se v servisní středisko pro opravu přístroje.

Čištění a obsluha.

- Před čištěním odpojte přístroj od sítě i dejte mu vychladnout.
- Pravidelně vyčte čištění vybavení v zamezení nahromadění prachu.
- Prošlapte vnější povrch vybavení vlhkou látkou. Pro odstranění znečištění nepoužívejte brousících nyučích prostředků.
- Nesmí se ponořovat těleso ohřívače ve vodu nebo jakékoliv další kapaliny, ne dopouštějte dopadu vody dovnitř pouzdra přístroje v zamezení rizika úhozu proudem.
- Pro čištění roštů vcházejícího i vycházejícího vzduchu lze využít odsávače prachu s příměrným nástavcem.
- Za čištění umístěte teploventilátor do balení i uklidte na uschování v suché chladné místo, nepřístupné pro děti.

Technické charakteristiky

Napájení: 230 V ~ 50 Hz
Výkon: 2000 W
Plocha ohřevu: do 25 m2

Výrobce si vyhrazuje právo změnit charakteristiky přístrojů bez předchozího upozornění.

Životnost přístroje - 5 roky

Příprava do provozu

POZOR! Přenosné elektrické ohřívače určené pro dodatečný ohřev prostorů. Oni ne určené do práce jako základní ohřívače přístrojů.

- Vytáhněte vybavení z adjustace, kterou možná použít pro skladování vybavení.
- Před prvním zapnutím se přesvědčte, že napětí v síti odpovídá pracovnímu napětí přístroje.
- Přesvědčte se, že vypínač (2) je ustaven do pozicí «OFF/vyp».

Instalování

Varianta 1 – Podlahové instalování

- Vložte nosné kolečky do otvorů konzol a upevněte ich pomocí matic, patřících do kompletu dodávky.
- Obraťte vybavení.

УКРАЇНСЬКИЙ

ТЕПЛОВЕНТИЛЯТОР

Опис

1. Регулятор термостату
2. Вимикач ON/OFF
3. Решітка вихідного повітря
4. Вхідний отвір повітря
5. Опорні колесики
6. Кронштейн для кріплення на стіні

ЗАПОБІЖНІ ЗАХОДИ

Перед увімкненням приладу уважно прочитайте цю інструкцію.

- Використовуйте цей прилад тільки за його прямим призначенням, як зазначено в цій інструкції.
- Перед першим увімкненням переконайтесь, що напруга електричної мережі відповідає робочій напрузі приладу.
- Мережний шнур обладнаний «євровилкою», вмикайте її в розетку, яка має надійний контакт заземлення.
- Задля уникнення ризику виникнення пожежі не користуйтесь перехідниками, підключаючи приладу до електричної розетки.
- Щоб уникнути перевантаження електричної мережі слідкуйте, щоб до розетки, в яку підключений цей тепловентилятор, не підключались інші електроприлади з великою споживною потужністю.
- При підвішуванні приладу на стіну він повинен розташовуватись таким чином, щоб розетка знаходилась нижче приладу, та доступ до неї повинен бути вільний.
- При кріпленні пристрою на стіну відстань від підлоги повинна бути не менш ніж 15 см, відстань від передньої та верхньої панелі до предметів - не менш ніж 50 см, відстань від бокових панелей до предметів – не менш ніж 10 см.
- В разі використання пристрою на стіні ванної кімнати, він повинен розташовуватися таким чином, щоб людина, яка приймає душ, не могла дотягнутися до вимикача та регулятора термостату.
- Для додаткового захисту доречно встановити пристрій захисного відключення (ПЗВ) з номінальним струмом спрацювання, що не перевищує 30 мА, в коло живлення; при встановленні слід звернутися до фахівця.
- Забороняється розташовувати прилад на поверхнях, з яких він може впасти у ванну або в іншу ємність, заповнену водою.
- Не допускайте потрапляння води на панель керування пристрою.
- Якщо на корпус пристрою потрапила вода, перш ніж торкнутися до нього, вийміть вилку мережевого шнуру з розетки, щоб уникнути ризику ураження струмом.
- Забороняється використовувати пристрій поза приміщенням.
- Не експлуатуйте пристрій у приміщеннях, де зберігаються або використовуються легкозаймисті речовини.
- **Забороняється накривати прилад під час його роботи.**
- Уникайте блокування отворів пристрою будь-якими предметами або елементами інтер'єру приміщення.
- Забороняється встромляти будь-які сторонні предмети в решітки пристрою задля уникнення отримання травм або пошкодження пристрою.
- Не перегортайте прилад під час експлуатації.
- Не дозволяйте дітям використовувати прилад в якості іграшки.
- Будьте особливо уважними в тих випадках, коли пристрій використовується поруч з дітьми або особами з обмеженими можливостями.
- Цей пристрій не призначений для використання дітьми та особами з обмеженими можливостями, якщо тільки особи, що відповідає за їх безпеку, їм не було дано відповіді та зрозуміли для них ризики щодо безпечного користування пристроєм та їх небезпек, якмогуть виникнути в разі його неправильного використання.
- Використовуйте виключно прилади, встановлюйте прилад на рівній, стійкій поверхні.
- Забороняється пересувати пристрій за електричний мережний шнур.
- Використовуйте тільки приладдя, що входять до комплекту поставки.
- Не занурюйте електричний прилад без нагляду.
- Відключайте пристрій від електричної мережі, якщо він не використовується.
- При відключенні вилки мережного шнуру з розетки не тягніть за шнур, тримайтесь за вилку мережного шнуру.
- Не торкайтесь вилки мережного шнуру мокрими руками.
- Не допускайте контакту мережного шнуру з гарячими поверхнями, а також гострими краями.
- Забороняється намотувати мережний шнур навколо корпусу пристрою.
- Періодично перевіряйте цілісність мережного шнуру.
- Забороняється вимикати прилад, якщо пошкоджений мережний шнур або вилка мережного шнуру, якщо пристрій працює з збоями, або у випадку його пошкодження. В подібній ситуації слід звернутися до сервісного центру для проведення ремонту пристрою. Ремонтуйте пристрій самотужки.
- Завжди вдягайте прилад від мереж, вийнявши мережну вилку з розетки, якщо не користуєтесь ним, або перед чищенням.
- Для видалення забруднень застосовуйте м'ясні чистильні засоби, не використовуйте абразивні миючі засоби.
- Перш ніж прибрати пристрій на зберігання, або перед чищенням, дайте йому охолонути.
- Зберігайте пристрій в сухому прохолодному місці, недоступному для дітей.
- Пристрій призначений тільки для домашнього використання.

Підготовка до роботи

УВАГА! Переносні електричні обігрівачі призначені для додаткового обігріву приміщень. Вони не розраховані на роботу в якості основних обігрівальних приладів.

- Вийміть пристрій з пакування, яке може використовуватися для зберігання пристрою.
- Переконайтесь, що вимикач режимів роботи (2) знаходиться в положенні «OFF/вимк».

Встановлення

Варіант 1 – Підлогове встановлення

- Вставте опорні колесики в отвори кронштейнів та закріпіть їх за допомоги гайок, що входять до комплекту поставки.
- Перегорніть пристрій.
- Закріпіть кронштейни з опорними колесиками (5) за допомоги кріпильних шурупів.
- Поставте пристрій на опорні колесики (5).

Варіант 2 – Кріплення до стіни

Увага! Перш ніж свердлити отвір в стіні переконайтеся у відсутності в цьому місці електричної проводки.

- При кріпленні пристрою до стіни він повинен розташовуватись таким чином, щоб розетка знаходилась нижче приладу, та доступ до неї повинен бути вільний. Відстань до підлоги повинна бути не менш ніж 15 см, відстань від передньої та верхньої панелі до предметів повинна бути не менш ніж 50 см, відстань від бокових панелей до предметів – не менш ніж 10 см.
- При кріпленні обігрівача до стіни опорні колесики (5) не використовуються.
- Переконайтесь, що пристрій вимкнений та від'єднаний від мережі.
- Зніміть кріпильний кронштейн (6) з задньої панелі обігрівача, відкрутивши два шурупи, що фіксують кронштейн (6).
- Прикладіть кріпильний кронштейн (6) до стіни таким чином, щоб два нижніх отвори знаходились на висоті не менш ніж 15 см від підлоги, відмітьте місця під отвори.
- Просвердліть отвори в стіні, вставте в отвори дюбеля та закріпіть кронштейн (6) шурупами.
- Підвісьте обігрівач на кронштейн (6) та зафіксуйте його двома шурупами.

Експлуатація

- Вставте вилку мережного шнуру в розетку.
- Встановіть вимикач (2) в положення «ON/увімк».
- Обертанням регулятора термостату (1) встановіть бажаний рівень нагрівання приміщення.
- Коли температура в приміщенні стане нижче встановленої регулятором термостату (1), пристрій почне працювати. Досягнувши встановленої температури, пристрій перейде в режим очікування.
- Для вимкнення пристрою встановіть регулятор термостату (1) в положення «MIN», вимикач – в положення «OFF/вимк», після чого відключіть прилад від мережі.

Примітка:

- *При першому увімкненні нагрівальний елемент обгорає, тому можлива поява невеликої кількості диму або стороннього запаху, це нормальне явище.*
- *Не відкривайте при працюючому пристрої вікна чи двері. В приміщенні повинна бути добра теплоізоляція, інакше робота пристрою не принесе бажаних результатів через припливу холодного повітря.*

Функція запобігання замерзання "Frost watch", регулятор термостата в положенні «MIN»

Обігрівач оснащений функцією увімкнення при значному зниженні температури повітря.

Увімкнення функції запобігання замерзання "Frost watch":

- Встановіть перемикач режимів роботи (2) в положення " ON/увімкн".
- Встановіть регулятор термостату в крайнє ліве положення – «MIN» .
- Обігрівач увімкнеться, коли температура повітря знизиться до температури приблизно +5°С.

Функція автоматичного аварійного відключення

Обігрівач оснащений функцією автоматичного аварійного відключення.

Якщо прилад почне перегріватися, тоді спрацює автоматичний термозапобіжник.

- В цьому випадку негайно встановіть перемикач режимів роботи (2) в положення «O/вимк».
- Вийміть вилку мережного шнуру з розетки.
- Переконайтесь, що решітки вхідного та вихідного повітря вільні, та нішо не заважає потоку повітря.
- Дайте пристрою охолонути протягом приблизно 20 хвилин, перш ніж увімкнути його знову.
- Підключіть прилад до електричної мережі, встановіть заново ступінь нагрівання приміщення, повернувши регулятор термостату (1) до відмітки «MAX». Якщо прилад не вмикається, це може означати, що в обігрівачі є інше пошкодження. В цьому випадку слід звернутись до сервісного центру для ремонту приладу.

Чищення та догляд

- Перед чищенням відключіть прилад від мереж та дайте йому охолонути.
- Регулярно виконуйте чищення пристрою задля уникнення накопичення пилу.
- Протріть зовнішню поверхню пристрою вологою тканиною. Для видалення забруднень не використовуйте абразивні миючі засоби.
- Забороняється занурювати корпус обігрівача у воду або будь-які інші рідини, не допускайте збоями, або у випадку його пошкодження. В подібній ситуації слід звернутися до сервісного центру для проведення ремонту пристрою. Не ремонтуйте пристрій самотужки.
- Завжди вдягайте прилад від мереж, вийнявши мережну вилку з розетки, якщо не користуєтесь ним, або перед чищенням.
- Для видалення забруднень застосовуйте м'ясні чистильні засоби, не використовуйте абразивні миючі засоби.
- Перш ніж прибрати пристрій на зберігання, або перед чищенням, дайте йому охолонути.
- Зберігайте пристрій в сухому прохолодному місці, недоступному для дітей.
- Пристрій призначений тільки для домашнього використання.

Підготовка до роботи

УВАГА! Переносні електричні обігрівачі призначені для додаткового обігріву приміщень. Вони не розраховані на роботу в якості основних обігрівальних приладів.

- Вийміть пристрій з пакування, яке може використовуватися для зберігання пристрою.
- Переконайтесь, що вимикач режимів роботи (2) знаходиться в положенні «OFF/вимк».

Встановлення

Варіант 1 – Підлогове встановлення

- Вставте опорні колесики в отвори кронштейнів та закріпіть їх за допомоги гайок, що входять до комплекту поставки.
- Перегорніть пристрій.

БЕЛАРУСКІ

ЦЕПЛАВЕНТЫЛЯТАР

Апісанне

1. Рэгулятар тэрмастата
2. Выключальнік ON/OFF
3. Рашотка выходзнага паветра
4. Уваходная адтуліна паветра
5. Апорныя колцы
6. Кранштэйн для мацавання на сцяне

МЕРЫ БЯСПЕКІ

Перад уключэннем прыбора ўважліва прачытайце даданую інструкцыю.

- Выкарыстоўвайце прыладу толькі па яе прамым прызначэнні, як выкладзена ў дадзенай інструкцыі.
- Перад першым уключэннем пераканаецеся, што напруга ў сетцы адпавядае працоўнай напрузе прыбора.
- Сеткавы шнур забяспечаны "еўравілкай"; уключайце яе ў разетку, якая мае надзейны кантакт заземлення.
- Задля ўнікнення рызыкі ўзнікнення пажежі не карыстайтесь пераходнікамі, падключаючи прыбора да электрычнай разетки.
- Каб ўнікнути перавантажэння электрычнай мерэжі слядзіце, каб да разетки, в якую падключаны цэплавентылятар, не падлучалісь іншыя электраприлады з вялікай магутнасцю спажывання.
- Пры падвешванні прылады на сцяну, яна павінна месцавацца такім чынам, каб разетка знаходзілася ніжэй прылады і доступ да яе павінен быць вольны.
- У разбіранне рызыкі ўзнікнення пажару не выкарыстоўваюць пераходныя пры падлучэнні прыбора да электрычнай разетки.
- У разбіранне пагрузкі ў электрычнай сетцы сячыць, каб да разетку, у якую ўключаны дадзены цеплавентылятар, не падлучаліся іншыя электраприборы з вялікай магутнасцю спажывання.
- Пры падвешванні прылады на сцяну, яна павінна месцавацца такім чынам, каб разетка знаходзілася ніжэй прылады і доступ да яе павінен быць вольны.
- Пры мацаванні прылады на сцяну адлегласць ад падлогі павінна быць не меней 15 см, адлегласць ад пярэдняй і верхняй панэлей да прадметаў - не меней 50 см, адлегласць ад бакавых панэлей да прадметаў - не меней 10 см.
- Пры выкарыстанні прылады на сцяне ваннага пакоя, прылада павінна размяшчацца такім чынам, каб чалавек, які прымае душ, не мог дакінуцца да выключальніка і рэгулятара тэрмастата.
- Для дадатковай абароны мэтазгодна ўсталяваць прыбор эксплуатацыі ўзмацнення (ПАА) з намінальным токам спрацоўвання, якое не перавышаюць 30 мА, у ланцуг сілкавання ваннага пакоя; пры ўстаноўцы трэба звярнуцца да спецыяліста.
- Забараняецца месцаваць прыбор на паверхнях, з якіх ён можа зваліцца ў ванну ці ў іншую ёмістасць, напоўненую водай.
- Не дапускайце трапляння вады на панэль кіравання прыстрою.
- Калі на корпус прылады патрапіла вада, перш чым дакрануцца да яго, выцягніце вілку сеткавага шнура з разеткі, каб пазбегнуць рызыкі паразы токам.
- Забараняецца выкарыстоўваць прыладу па-за памяшканнямі.
- Не эксплуатуйце прыладу ў памяшканнях, дзе захоўваюцца ці выкарыстоўваюцца лёгкагзаральныя рэчывы.
- **Забараняецца накрываць прыбор падчас яго работы.**
- Уникайте блокування отворів пристрою будь-якими предметами або елементами інтер'єру приміщення.
- Забараняецца встромляць будзь-які старонні прадметы в рэшаткі прыстрою задля ўнікнення атрымання траўмаў ці пашкоджання прыстрою.
- Не перагортайце прыбор падчас эксплуатацыі.
- Не дазваляйце дзецям выкарыстоўваць прыбор у якасці цацкі.
- Будзьце асабліва ўважлівым у тых выпадках, калі прыладай карыстаюцца побач з дзецьмі ці людзьмі з абмежаванымі магчымасцямі.
- Дадзеная прылада не прызначана для выкарыстання дзецьмі і людзьмі з абмежаванымі магчымасцямі, калі толькі ім не дадзены адпаведныя і зразумелыя ім - У гэтым выпадку неадпаведна ўсталюйце выключальнік (2) у становішча "О/выкл".
- Выкарыстоўвайце толькі прыладдзе, якое ўваходзіць у камплект пастаўкі.
- Не пакідайце працуючы прыбор без нагляду
- Адключайце прыладу ад электрычнай сеткі, калі яна не выкарыстоўваецца.
- Пры адключэнні вілкі сеткавага шнура з разеткі не цягніце за шнур, трымаецеся за вілку рукой.
- Не датыкайцеся да вілкі сеткавага шнура мокрымі рукамі.
- Не дапускайце кантакту сеткавага шнура з гарачымі паверхнямі, а таксама вострымі берагамі.
- Забараняецца намотваць сеткавы шнур вакол корпуса прылады.
- Перыядычна правярайце цэласнасць сеткавага шнура.
- Забараняецца ўключаць прыбор, калі пашкоджаны электрычны шнур ці вілка сеткавага шнура, калі прылада працуе са збоямі, або ў выпадку яе пашкоджання. У падобнай сітуацыі трэба звярнуцца ў сервісны цэнтр для правядзення рамонту прылады. Не рамантуйце прыладу самастойна.
- Заўсёды адключайце прыбор ад сеткі, вынуўшы сеткавую вілку з разеткі, калі не карыстаецеся ім ці перад чысткай.
- Для выдалення забруджванняў ужывайце мяхкія чысцяючыя сродкі, не выкарыстоўвайце абразіўныя мыйныя сродкі.
- Перад тым як прыбраць прыладу на захоўванне ці перад чысткай дайце ёй астыць.
- Захоўвайце прыладу ў сухім прахалодным месцы, недаступным для дзяцей.
- Прылада прызначана толькі для хатняга выкарыстання.

Падрыхтоўка да працы

ЎВАГА! Пераносныя электрычныя абагравальныя прылады для дадатковага абагрэвання памяшканняў. Яны не разлічаны на працу ў якасці асноўных абагравальных прыбораў.

- Вымяце прыладу з пакавання, якая можа быць скарыстана для захоўвання прылады.
- Пераканаецеся, што выключальк (2) знаходзіцца ў становішчы "OFF/выкл".

Усталёўка

Варыянт 1 - Падлоговая ўсталёўка

- Устаўце апорныя колцы ў адтуліны кранштэйнаў і замацуйце іх пры дапамозе гаек, якія ўваходзяць у камплект пастаўкі.
- Перавярніце прыладу.
- Замацуйце кранштэйны з апорнымі колцамі (5) пры дапамозе крапежных шрубаў.
- Паставіце прыладу на апорныя колцы (5).

Варыянт 2 - Мацаванне да сцяны

Увага! Перад тым як свердзіць адтуліну ў сцяне пераканаецеся ў адсутнасці ў гэтым месцы электрычнай праводкі.

- Пры мацаванні прылады на сцяну, яна павінна месцавацца такім чынам, каб разетка знаходзілася ніжэй прылады і доступ да яе павінен быць вольны. Адлегласць ад падлогі павінна быць не меней 15 см, адлегласць ад пярэдняй і верхняй панэлей да прадметаў - не меней 50 см, адлегласць ад бакавых панэлей да прадметаў - не меней 10 см.
- Пры мацаванні абагравальніка на сцяне, апорныя колцы (5) не выкарыстоўваюцца.
- Пераканаецеся, што прылада выключана і адключана ад сеткі.
- Зніміце крапежны кранштэйн (6) з задняй панэлі абагравальніка, адкруціўшы два шрубы, якія фіксуюць кранштэйн (6).
- Прыкладзіце крапежны кранштэйн (6) да сцяны такім чынам, каб дзве нижніх дуліны знаходзіліся на вышыні не меней 15 см ад падлогі, адзначце месцы пад адтуліны.
- Прасвердзіце адтуліны ў сцяне, устаўце ў адтуліны дзюбеля і замацуйце кранштэйн (6) шрубамі.
- Падвесьце абагравальнік на кранштэйн (6) і зафіксуйце яго дзвюма шрубамі.

Эксплуатацыя

- Устаўце вілку сеткавага шнура ў разетку.
- Усталюйце выключальнік (2) у становішча "ON/ уст".
- Павяротам рэгулятара тэрмастата (1) усталюйце жаданы ўзровень нагрэву памяшкання.
- Калі температура ў памяшканні стане ніжэй устаўленай рэгулятарам тэрмастата (1), прылада пачне працаваць. Па дасягненні ўстаўленай тэмпературы прылада перойдзе ў рэжым чакання.
- Для выключэння прылады, усталюйце рэгулятар тэрмастата (1) у становішча "MIN", **адарвалыне** - ўстановішча "OFF/выкл", пасля чаго адключыце прыбор ад сеткі.

Нататка:

- ***Пры першым уключэнні нагрэвальны элемент абгарае, таму магчыма з'яўленне невялікай колькасці дыму ці староннага паху гэта звычайная з'ява.***
- ***Не адкрывайце пры працуючай прыладзе акна ці дзверы. У памяшканні павінна быць добрая цеплаізаляцыя, інакш праца прыстрою не прынесе бажаных результатаў через прытлив халоднага паветра.***

Функцыя прадухілення замярзання "Frost watch", рэгулятар тэрмастата ў становішчы "MIN"

Абагравальнік забяспечаны функцыяй уключэння пры значным зніжэнні тэмпературы паветра.

Уключэнне функцыі прадухілення замярзання "Frost watch":

- Усталюйце выключальнік (2) у становішча "ON/ вкл".
- Усталюйце рэгулятар тэрмастата ў крайнее левае становішча - "MIN" .
- Абагравальнік уключыцца, калі тэмпература паветра апусціцца да тэмпературы, прыблізна +5°С.

Функцыя аўтаматычнага аварыйнага адключэння

Абагравальнік абсталяваны функцыяй аўтаматычнага аварыйнага адключэння.

Калі прыбор пачне перагрэвацца, то спрацуе аўтаматычны тэрмазапэрэгальнік.

- У гэтым выпадку неадкладна ўсталюйце выключальнік (2) у становішча "О/выкл".
- Выкіце вілку сеткавага шнура з разеткі.
- Пераканаецеся, што рашоткі ўваходнага і выходзільнага паветра вольныя і нішо не замінае стрымоўнасці паветра.
- Дайце прыбору астудзіцца на працягу прыблізна 20 хвілін, перш чым уключыць яго зноў.
- Падлучыце прыбор да электрычнай сеткі, усталюйце нанова ступень нагрэву памяшкання, павярнуўшы рэгулятар тэрмастата (1) да адзнакі "MAX" . Калі прыбор не ўключаецца, гэта можа азначаць, што ў абагравальніку маецца нішае пашкоджанне. У гэтым выпадку неабходна звярнуцца ў сервісны цэнтр для рамонту прыбора.

Чысткa і догляд

- Перад чысткай адключыце прыбор ад сеткі і дайце яму астыць.
- Рэгулярна правядзіце чысткі прылады ў пазбяганні скупчэнасці пылу.
- Працярыце вонкавую паверхню прылады вільготнай тканінай. Для выдалення забруджванняў не выкарыстоўвайце абразіўныя мыйныя сродкі.
- Забараняецца апускаць корпус абагравальніка ў ваду ці любыя іншыя вадкасці, не дапускайце трапляння вады ўнутр корпуса прыбора ў пазбяганні рызыкі паразы электрычным токам.
- Для чысткі рашоткі ўваходнага і выходзільнага паветра можна выкарыстоўваць пыласос з адлаведнай насадкай.
- Пасля чысткі змясціце цеплавентылятар у пакаванне і прыбярыце на захоўванне ў сухое прахалоднае месца, недаступнае для дзяцей.

Тэхнічныя характарыстыкі

Электраспажыванне: 230 В ~ 50 Гц
Магутнасць: 2000 Вт
Плошча абагравання: да 25 кв. м

Вытворца пакідае за сабой права змяняць характарыстыкі прыбораў без папярэдняга паведамлення.

Тэрмін службы прыбора - 5 гады

Гарантыя

Падарбязная апісанне умоў гарантыйнага абслугоўвання могут быць атрыманы ў тавар дыцера, ў якога была набыта тэхніка. Пры звароце за гарантыйным абслугоўваннем абавязкова павінна быць прадстаўлена кучэак альбо квітаванья аб аплаце.

Даданы выраб адпавядае патрабаванням ЕМС, якія выказаны ў дырэктыве ЕС 89/336/ЕЕС, і палажэнням закона аб прытрымліванні напружання /73/23 ЕС)

ЎЗБЕК

ISSIQLIK VENTILYATORI

Ta'rifi

1. Termostatni sozlash moslamasi
2. ON/OFF yoqish o'chirish tugmasi
3. Havoning chiqish panjarasi
4. Havoning kirish tuynugi
5. Tayanch g'ildirakchalari
6. Devor ustiga mustahkamlash uchun kronshteynlar

EHTIYOT CHORALARI

Buyumni yoqishdan avval ushbu foydalanish yo'riqnomasini diqqat bilan o'qib oling.

- Moslamadan faqat uning bevosita maqsadiga ko'ra, ushbu foydalanish yo'riqnomasida bayon etilgani kabi, foydalaning.
- Buyumni elektr tarmog'iga birinchi yoqishdan avval buyumning ish kuchlanish uyinqizdagi elektr tarmog'ining kuchlanishiga mos kelishini tekshiring.
- Tarmoq simi "evrovilka" bilan jihozlangan; uni ishonchli yerga tutashish simi bo'lgan rozetkaga yoqing.
- Yong'in kelib chiqishi xavfi bo'lmasligi uchun adobrshi elektr rozetkaga ulashda moslashtirgichlardan foydalanmang.
- Elektr tarmoqqa ortiqcha yuk tushmasligi uchun mazkur issiqlik ventilyatori ulangan rozetkaga bir vaqtning o'zida katta iste'mol quvvati bo'lgan boshqa bir nechta elektr asbobni yqolmasligiga nazorat qilib turing.
- Moslamani devorga osish paytida u shunday joylashishi kerakki, rozetka ushbu moslamadan pastroq joylashgan bo'lishi va unga yetib borish oson bo'lishi lozim.
- Moslamani devorga mustahkamlash paytida undan polgacha masofa, shuningdek uning oldingi va ustki panelidan predmetlargacha bo'lgan masofa kamida 50 mm bo'lishi, yon panellaridan boshqa predmetlargacha bo'lgan masofa – kamida 10 mm bo'lishi lozim.
- Buyum devorga mustahkamlanganda tayanch g'ildirakchalari (5) ishlatilmaydi.
- Buyumning o'chirilgan va tarmoqdan o'chirilganligiga ishonch hosil qiling.
- Isitgichning orqa panelidan mustahkamlovchi kronshteynni (6) olib tashlang, ushbu kronshteynni (6) mustahkamlab turgan ikkita shurupni burab yechib oling.
- Mustahkamlovchi kronshteynni (6) devorga shunday qo'yingki, ikkita pastki teshikleri poldan kamida 15 sm yuqoriroq bo'lishi lozim, teshiklarning joylarini belgilang.
- Devorda teshiklarni burab oching, teshiklarning ichiga dyubellarni kiriting va kronshteynni (6) shuruplar bilan mustahkamlang.
- Isitgichni kronshteyn (6) ga ornitmoda osib qo'ying va ikkita shurup bilan mustahkamlang.

Buyumdan foydalanish

- Tarmoq simining vilkasini rozetkaga kiriting.
- Yoqish o'chirish tugmasini (2) «ON/yoqilgan» holatiga o'rnating.
- Termostatni sozlash moslamasi (1) yordamida xonani isitishning kerakli daraj