ENGLISH

FAN HEATER

Components
1. Thermostat control
2. Mode control switch:
– Off – unplugs the heater;
– Fan Only – turns on the Fan Only;
– High (high heat level) – for large rooms;
– Low (low heat level) – for smaller rooms.
3. Front metal grating
4. Housing

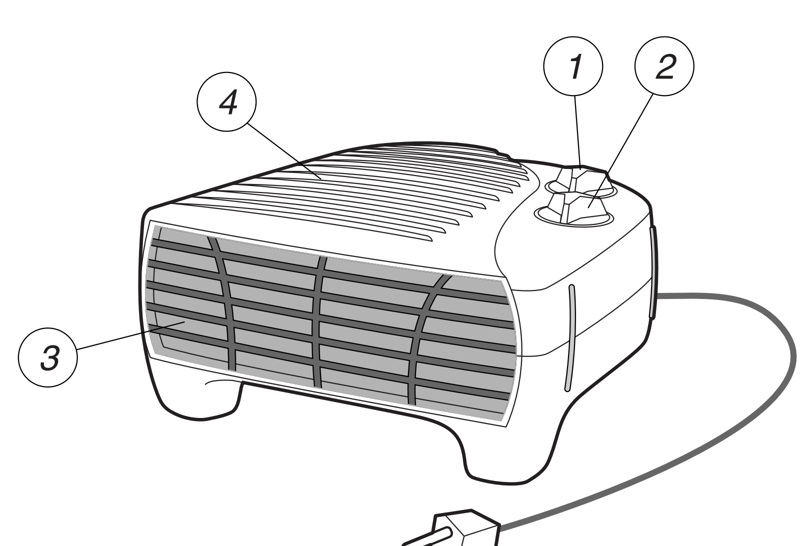

ATTENTION!
- Before turning on the heater, you should study the instructions.
- The voltage of the outlet must correspond to the voltage indicated on the information panel of the device.
- When the heater is switched on, the metal grating heats up to a high temperature. To avoid getting burned, do not allow your skin to come into contact with the hot surface.
- Flammable materials (furniture, pillow, bed-linen, paper, clothing, curtains, etc.) must be at least 0.9 m from the metal grating. You should also keep the rear and sides away from such materials.
- Do not cover the heater with clothing or cloth materials while it is switched on.
- Special safety precautions should be observed when the heater is used by children or handicapped persons, or next to them, or when the heater is operating unattended.
- Do not move, hang or carry device by the power cord.
- To unplug the heater from the power outlet, you should set the switch to off, grasp the plug and remove it from the outlet.
- Do not use the device in a limited space (for example, in built-in shelves or in wall recesses for melting ice in pipes or to prevent such ice from forming).
- Do not insert the plug into a faulty outlet.
- Do not forcefully wind the power cord around the heater. This might cause damage to the cord.
- Do not turn on the heater if the power cord or plug is damaged or if the heater switches on and off sporadically, has fallen, or is damaged. If this happens, you should contact a service center to have it checked, adjusted and repaired.
- Do not use the heater outdoors.
- Do not use the heater in bathrooms or similar rooms. Do not place the heater in places from where it can fall into a bathtub or other container of water. If the heater gets moist, before touching it you should unplug it from the outlet to avoid the risk of electric shock.
- Never cover the power cord with any kind of rug or carpet. The power cord must be away from where people walk and free from external influences.
- To avoid electric shock, fire or damage to the device, do not poke foreign objects into the grating.
- To avoid fire, make sure that nothing blocks the air input and output openings. Do not place the heater on soft surfaces (for example, on a bed) to avoid blocking the air openings.
- Inside the heater is a spiral heating element element. Therefore, do not use the device in places where petrol, paint or flammable liquids are stored or used.
- Never leave the heater switched on when you are sleeping.
- To avoid overloading the outlet or activation of the circuit breaker, make sure that no other power-hungry electrical appliances are plugged into the outlet.
- Do not forget to unplug the heater from the outlet when you are not using it.
- You should use the heater only in accordance with these instructions, so as to avoid fire, electric shock or serious injury.

SAVE THESE INSTRUCTIONS

How it works
- This device is designed to be used on flat and firm surfaces, for example on a floor, table, shelf or in other places where the air openings will not be blocked.
- Do not use the appliance near flammable materials, in places with increased humidity, or in places where petrol, paints or other volatile liquids are used or kept.

ATTENTION: Make sure that no other power-hungry appliances are plugged into the same outlet.

- Insert the plug into an outlet.
- Set the mode control switch to the necessary position: High – for large rooms;
  Low – for smaller rooms.
- Turn the thermostat control clockwise to the maximum position. When the desired temperature is reached, carefully turn the thermostat control counterclockwise until the heater switches off. From that moment the heater will switch on and off automatically, thus maintaining the set temperature in the room.
- To ventilate the room, set the mode control switch to Fan Only. Turn the thermostat control clockwise to the maximum position. In this mode, the room will not be heated.

Frost watch
- The heaters in this series are equipped with a function that turns the unit on when the air temperature falls significantly.

Turning on the Frost watch function:
1. Set the switch to High or Low depending on the size of the room.
2. Set the thermostat control to Frost watch.
- The heater will turn on when the air temperature falls below +4°C.

Care and servicing
- Before cleaning the heater, you should set the mode control switch to Off and remove the power plug from the outlet.
- Never use liquid cleaners or solvents (acetone) to clean the device. Wipe the surface of the device with a dry cloth.
- We recommend wiping the heater after every use. When you are finished using it, put the heater into the box and store it in a dry place. Keep the power cord away from sharp objects.
- Before switching the heater on again, you should make sure that it and the power cord are in good condition.
- To avoid the risk of electric shock, do not allow water to get inside the heater.

ATTENTION: Portable electric heaters are intended to be an additional source of heat for rooms. They are not designed to be used as the primary source of heat.

TECHNICAL CHARACTERISTICS
Power source: 230 V ~ 50 Hz
Maximum power: 2000 W

The manufacturer reserves the right to change the device's characteristics without prior notice.

Service life of the unit - 5 years

GUARANTEE
Details regarding guarantee conditions can be obtained from the dealer from whom the appliance was purchased. The bill of sale or receipt must be produced when making any claim under the terms of this guarantee.

CE *This product conforms to the EMC-Requirements as laid down by the Council Directive 89/336/EEC and to the Low Voltage Regulation (73/23 EEC)*

DEUTSCH

Elemente des Heizlüfters
1. Temperaturregler
2. Funktionsschalter:
– Off – Abstellen des Heizlüfters;
– Fan only – nur Lüfter;
– „High" – (hohe Hitzestufe) – für große Räume;
– „Low" – (niedrige Hitzestufe) – für kleinere Räume.
3. Vorderes Metallgitter
4. Gehäuse des Heizlüfters

ACHTUNG!
- Lesen Sie vor der Anwendung des Heizlüfters aufmerksam die Gebrauchsanweisung durch.
- Die Netzstromspannung muss der Spannung entsprechen, die auf dem Informationsschild des Gehäuses angegeben ist.
- Das Metallgitter erhitzt sich während der Arbeit des Heizlüfters sehr stark. Lassen Sie keinen Kontakt der heißen Gitteroberfläche mit der Haut zu, um Verbrennungen zu vermeiden.
- Der Abstand zwischen leicht entflammbaren Stoffen (Möbel, Polster, Bettwäsche, Papier, Kleidung, Gardinen u. s. w.) und dem Metallgitter muss mindestens 0,9 m betragen. Außerdem sollte der Heizlüfter nicht so aufgestellt werden, dass seine Hinterwand oder die Seitenteile sich in der Nähe dieser Stoffe befinden.
- Es ist verboten den Heizlüfter während des Betriebs mit Kleidungsstücken oder Textilien zu verdecken.
- Besondere Vorsicht ist geboten, wenn der Heizlüfter neben oder unmittelbar von Kindern oder behinderten Personen angewendet wird, sowie wenn das Gerät ohne Aufsicht angewendet wird.
- Es ist verboten das Gerät am Stromkabel aufzuhängen oder zu transportieren.
- Um das Gerät vom Stromnetz abzuschalten, sollte zuerst der Schalter in die Position „Off" gestellt werden, und ziehen Sie danach den Stecker aus der Steckdose.
- Es ist verboten das Gerät auf knappen Raum (z.B. in Einbauschränken oder in Wandnischen zur Rohrentfrostung oder zum Verhindern vom deren Einfrieren) zu verwenden.
- Es ist verboten die Steckgabel an schadhafte oder abgenutzte Steckdosen anzuschließen.
- Es ist verboten das Stromkabel mit Kraft um das Heizgerät zu wickeln, das kann zu Drahtbruch im Stromkabel oder zu Störungen des Kontaktes führen.
- Es ist verboten den Heizlüfter zu benutzen, wenn das Stromkabel oder die Steckgabel beschädigt sind, oder wenn bei der Arbeit des Heizlüfters Störungen auftreten, wenn er fallengelassen wurde oder anderweitig beschädigt ist. Wenden Sie sich in diesem Fall an das Service-Center, um eine Überprüfung, eine elektromechanische Regelung oder Reparaturen durchführen zu lassen.
- Es ist verboten den Heizlüfter im Freien zu verwenden.
- Benutzen Sie den Heizlüfter nicht im Badezimmer oder ähnlichen Räumen. Es ist verboten den Heizlüfter an solchen Plätzen aufzustellen, von denen er in die Badewanne oder in einen anderen Behälter mit Wasser stürzen könnte. Wenn Feuchtigkeit auf den Heizlüfter kommen sollte, sollten Sie ihn, bevor Sie ihn anfassen, vom Stromnetz abschalten, um das Risiko eines Stromschlages zu vermeiden.
- Das Stromkabel sollte nicht mit Teppichen, Läufern u. s. w. verdeckt werden. Das verlegte Stromkabel sollte sich abseits von den Bewegungsrouten von Menschen befinden und keinen äußeren Einwirkungen ausgesetzt sein.
- Es ist verboten fremde Gegenstände in die Heizlüftergitter zu stecken, um Stromschlag, Feuerentfachung und eine Beschädigung des Gerätes zu vermeiden. Um Feuerbrand zu vermeiden, ist es verboten den Heizlüfter auf weiche Oberflächen (z.B. auf das Bett) zu stellen, da dabei die Eingangs- und Ausgangsluftöffnungen des Gerätes blockiert werden könnten.
- Im Inneren des Heizlüftergehäuses befindet sich die heiße Spirale des Heizelementes, deshalb ist es verboten das Gerät an Nutzungs- und Lagerorten von Benzin, Farbe und leicht entflammbaren Flüssigkeiten zu benutzen.
- Der Heizlüfter sollte während des Schlafes nicht angeschaltet gelassen werden.
- Um eine Überlastung des Stromnetzes oder das Auslösen der automatischen Sicherung zu vermeiden, sollten Sie darauf achten, dass an die Steckdose, an die der Heizlüfter angeschlossen ist, keine anderen Elektrogeräte mit einer hohen Förderleistung angeschlossen werden. Vergessen Sie nicht den Heizlüfter vom Stromnetz abzuschalten, wenn er nicht benutzt wird.
- Der Heizlüfter sollte nur entsprechend dieser Gebrauchsanweisung angewendet werden, ansonsten kann es zu Feuerbrand, Stromschlag oder Verletzungen kommen.

BEWAHREN SIE DIESE GEBRAUCHANWEISUNG AUF

Anwendung
- Dieses Gerät ist für den Betrieb auf einer ebenen, stabilen Oberfläche bestimmt, z.B. auf dem Boden, auf der Tischfläche, auf Regalen oder auf anderen Plätzen, wo die Luftöffnungen des Heizlüfters nicht versperrt werden.
- Benutzen Sie den Heizlüfter nicht in der Nähe von leicht entflammbaren Stoffen, an Orten mit hoher Luftfeuchtigkeit, sowie an Orten, wo Benzin, Farbe oder andere flüchtige Flüssigkeiten angewendet oder aufbewahrt werden.

ACHTUNG: Überzeugen Sie sich davon, dass keine anderen speisekräftigen Geräte an eine Steckdose mit dem Heizlüfter angeschaltet sind.

- Schließen Sie die Steckgabel an eine Steckdose an.
- Stellen Sie den Funktionsschalter in die gewünschte Position: Position „High" (hohe Heizstufe) – für große Räume; Position „Low" (niedrige Heizstufe) – für kleinere Räume.
- Drehen Sie den Temperaturregler im Uhrzeigersinn in die Höchstposition, und sobald die gewünschte Temperatur erreicht wird, sollte der Temperaturregler vorsichtig gegen den Uhrzeigersinn gedreht werden, bis sich der Heizlüfter ausschaltet. Ferner wird sich der Heizlüfter automatisch an- uns ausschalten und damit die gewählte Raumtemperatur erhalten.
- Stellen Sie für die Raumlüftung den Funktionsschalter in die Position „Fan only" („nur Lüfter"). Drehen Sie den Temperaturregler im Uhrzeigersinn in die Höchstposition. In dieser Funktionsstufe wird der Raum nicht erwärmt.

Anti-Frost-Funktion „Frost Watch"
- Alle Heizlüfter dieser Serie sind mit der Einschaltfunktion bei einem wesentlichen Abfall der Lufttemperatur ausgestattet.

Einschalten der Anti-Frost-Funktion „Frost Watch"
1. Stellen Sie den Funktionsschalter in die Position „High" (hohe Heizstufe) oder „Low" (niedrige Heizstufe), abhängig von der Raumgröße.
2. Stellen Sie den Temperaturregler in die Anti-Frost-Position „Frost Watch".
- Der Heizlüfter schaltet sich an, wenn die Lufttemperatur unter +4ºC absinkt.

Pflege und Wartung
- Stellen Sie vor der Reinigung des Heizlüfters den Funktionsschalter in die Position „Off" und nehmen Sie die Steckgabel aus der Steckdose.
- Benutzen Sie für die Reinigung des Gerätes keine Reinigungs- oder Lösungsmittel (z.B. Azeton). Wischen Sie das Gerät außen mit einem trockenen Stofflappen ab.
- Es wird empfohlen den Heizlüfter nach jeder Anwendung abzuwischen. Legen Sie den Heizlüfter nach der Anwendung zurück in die Verpackung und räumen Sie ihn zur Aufbewahrung an einen trockenen Platz weg. Lassen Sie das Stromkabel nicht mit scharfen Gegenständen in Berührung kommen.
- Prüfen Sie vor einer nachfolgenden Anwendung des Heizlüfters unbedingt seinen technischen Zustand und den Zustand der Isolation der Netzschnur.
- Lassen Sie kein Wasser in das Innere des Heizlüfters kommen um das Stromschlagrisiko zu vermeiden.

ACHTUNG: Die tragbaren Elektroheizlüfter sind für die zusätzliche Raumbeheizung bestimmt. Sie sind nicht für die Anwendung als Hauptheizgeräte vorgesehen.

Spezifikation
Speisespannung: 230 V ~ 50 Hz
Höchst-leistungskraft: 2000 Watt

Dieses Erzeugnis entspricht allen erforderlichen europäischen und russischen Vorsichts- und hygienischen Vorschriften.

Benutzungsdauer der Teekanne - 5 Jahre

Gewährleistung
Ausführliche Bedingungen der Gewährleistung kann man beim Dealer, der diese Geräte verkauft hat, bekommen. Bei beliebiger Anspruchserhebung soll man während der Laufzeit der vorliegenden Gewährleistung den Check oder die Quittung über den Ankauf vorzulegen.

CE *Das vorliegende Produkt entspricht den Forderungen der elektromagnetischen Verträglichkeit, die in 89/336/EWG -Richtlinie des Rates und den Vorschriften 73/23/EWG über die Niederspannungsgeräte vorgesehen sind.*

РУССКИЙ

ТЕПЛОВЕНТИЛЯТОР

Элементы тепловентилятора
1. Регулятор термостата
2. Переключатель режимов работы:
– Off – отключение тепловентилятора;
– "Fan-only" – только вентилятор;
– "High" (высокий уровень нагрева) – для больших помещений;
– "Low" (низкий уровень нагрева) – для небольших помещений.
3. Передняя металлическая решетка
4. Корпус тепловентилятора

ВНИМАНИЕ!
- Перед включением обогревателя следует изучить инструкцию.
- Напряжение в электрической сети должно соответствовать напряжению, указанному на информационной табличке устройства.
- В процессе работы тепловенти-лятора сильно нагревается металлическая решетка. Во избежание ожогов не допускайте контакта горячей поверхности решетки с кожей.
- Расстояние между легковоспла-меняющимися материалами (мебелью, подушками, постельным бельем, бумагой, одеждой, шторами и т.п.) и металлической решеткой тепловентилятора должно составлять как минимум 0,9 м. Кроме того, не следует располагать тепловентилятор таким образом, чтобы его задняя стенка и боковые части находились вблизи этих материалов.
- Запрещается накрывать тепловентилятор предметами одежды или тканевыми материалами во время его работы.
- Особые меры предосторожности следует соблюдать в тех случаях, когда тепловентилятор используется детьми или инвалидами, либо рядом с ними, или же когда тепловентилятор оставлен включенным без присмотра.
- Запрещается перемещать, подвешивать, переносить устройство за электрический шнур.
- Для отключения тепловентилятора от сети следует установить переключатель в положение выключения "Off", взяться за вилку и вынуть ее из розетки.
- Запрещается использовать устройство в ограниченном пространстве (например, во встроенных шкафах или в нишах стен для размораживания труб или с целью предотвращения их замерзания).
- Запрещается вставлять вилку в неисправные или изношенные розетки.
- Запрещается с усилием обматывать электрический шнур вокруг тепловентилятора, это может привести к обрыву шнура или к нарушению его соединения.
- Запрещается включать тепловентилятор, если поврежден электрический шнур или неисправна сетевая вилка, или же если тепловентилятор работает со сбоями, падал или поврежден. В этом случае следует обратиться в сервисный центр для проверки, электромеханической регулировки и ремонта устройства.
- Запрещается использовать тепловентилятор вне помещений.
- Не используйте тепловентилятор в ванных комнатах или подобных помещениях. Запрещается размещать тепловентилятор в местах, с которых он может упасть в ванну или в другую емкость с водой. Если на тепловентилятор попадает влага, до того как дотронуться до него, его следует отключить от электрической сети во избежание риска поражения током.
- Не следует накрывать электрический шнур ковриками, ковровыми дорожками и т.п. Проложенный электрический шнур должен находиться в стороне от маршрута движения людей и не должен подвергаться внешним воздействиям.
- Запрещается вставлять посторонние предметы в решетки тепловентилятора, чтобы избежать поражения током, пожара или повреждения устройства.
- Во избежание пожара следите, чтобы не были заблокированы входные и выходные воздушные отверстия. Запрещается размещать тепловентилятор на мягких поверхностях (например на кровати) во избежание блокирования воздушных отверстий устройства.
- Внутри корпуса тепловентилятора имеется горячая спираль нагревательного элемента, поэтому запрещается использовать устройство в местах применения и хранения бензина, краски или легковоспламеняющихся жидкос-тей.
- Не следует оставлять тепловентилятор включенным на время сна.
- Во избежание перегрузки в электрической сети или срабатывания автоматического предохранителя следите, чтобы к розетке, в которую включен данный тепловентилятор, не подключались другие электроприборы с большой мощностью потребления.
- Не забывайте отключать тепловентилятор от электрической сети, если он не используется.
- Следует применять тепловентилятор только в соответствии с настоящей инструкцией, иначе это может привести к возникновению пожара, поражению электрическим током или к травмам.

СОХРАНИТЕ ДАННУЮ ИНСТРУКЦИЮ

Описание работы
- Данное устройство предназначено для работы на плоской и устойчивой поверхности, например на полу, на поверхности стола, на полке или в других местах, где не будут заблокированы воздушные отверстия тепловентилятора.
- Не используйте прибор вблизи от легковоспламеняющихся мате-риалов, в местах с повышенной влажностью, а также в местах применения или хранения бензина, красок либо других летучих жидкостей.

ВНИМАНИЕ: Следите за тем, чтобы к розетке, в которую включен данный тепловентилятор, не подключались другие электроприборы с большой мощностью потребления.

- Включите сетевую вилку в розетку.
- Установите переключатель режимов работы в необходимое положение: положение "High" (высокий уровень нагрева) – для больших помещений;
  положение "Low" (низкий уровень нагрева) – для небольших помещений.
- Поверните регулятор термостата по часовой стрелке до максимального положения, а когда будет достигнута необходимая температура, следует осторожно поворачивать регулятор термостата против часовой стрелки до тех пор, пока тепловентилятор не выключится. В дальнейшем тепловентилятор будет включаться и выключаться автоматически, поддерживая тем самым установленную температуры в помещении.
- Для вентиляции помещения установите переключатель режимов работы в положение "Fan-only" ("только вентилятор"). Поверните регулятор термостата по часовой стрелке до максимального положения. В данном режиме работы обогрев помещения не осуществляется.

Функция предотвращения замерзания "Frost watch"
- Обогреватели данной серии снабжены функцией включения при значительном снижении температуры воздуха.

Включение функции предотвращения замерзания "Frost watch":
1. Установите переключатель в положение "High" (высокий уровень) или "Low" (низкий уровень) в зависимости от размера помещения.
2. Установите регулятор термостата в положение предотвращения замерзания "Frost watch".
- Тепловентилятор включится, когда температура воздуха опустится ниже +4°С.

Уход и техническое обслуживание
- Перед чисткой тепловентилятора следует установить переключатель режимов работы в положение "Off" и вынуть сетевую вилку из розетки.
- Никогда не используйте для чистки устройства моющие жидкости или растворители (ацетон). Протирайте устройство снаружи сухой тканью.
- Рекомендуется протирать тепловентилятор после каждого использования. По окончании работы поместите тепловентилятор в упаковку и уберите на хранение в сухое место. Не допускайте касания электрического шнура острых предметов.
- Перед последующим включением тепловентилятора следует проверить его техническое состояние и состояние изоляции сетевого шнура.
- Не допускайте попадания воды во внутреннюю часть тепловентилятора во избежание риска поражения электрическим током.

ВНИМАНИЕ: Переносные электрические тепловентиляторы предназначены для дополнительного обогрева помещений. Они не рассчитаны на работу в качестве основных обогревательных приборов.

ТЕХНИЧЕСКИЕ ХАРАКТЕРИСТИКИ
Напряжение питания: 230 В ~ 50 Гц
Максимальная мощность: 2000 Вт

Производитель оставляет за собой право изменять характеристики приборов без предварительного уведомления

Срок службы прибора - 5 лет

РСТ ME 61 *Данное изделие соответствует всем требуемым европейским и российским стандартам безопасности и гигиены.*

АН-ДЕР ПРОДАКТС ГмбХ, Австрия
Нойбаугюртель 38/7А, 1070 Вена, Австрия

ҚАЗАҚ

НАЗАР АУДАРЫҢЫЗ!
- Жылытқышты қосар алдында нұсқаулықпен жете танысып алу қажет.
- Электр желісіндегі кернеу құрылғының ақпараттық кестесінде көрсетілген кернеуге сәйкес келуі қажет.
- Жылужелдеткіш жұмысы барысында қатты қыздырылған ауа шығады. Күйіп қалмас үшін шығып жатқан ыстық ауаның терінің ашық беттеріне тиюіне жол бермеңіз.
- Тез тұтанатын материалдар (жиһаз, жастықтар, төсек-орын, қағаз, киім, перде және т.б.) және жылужелдеткіш торы арасындағы қашықтық кем дегенде 0,9 м құрауы қажет. Бұдан басқа жылужелдеткішті оның артқы жағы және бүйір жақтары ондай материалдардың қасында болатындай орнатуға болмайды.
- Жылужелдеткіш жұмыс істеп тұрғанда оның үстінен киім немесе мата материалдарын жабуға болмайды.
- Жылужелдеткішті балалар немесе мүгедектер қолданып жатқан кезде, не болмаса олардың қасында қолданып жатқан кезде, не болмаса жылужелдеткіш қараусыз қосылған күйде қалдырылған жағдайда қауіпсіздік шараларын ерекше сақтау қажет.
- Құрылғыны электр сымы арқылы тасымалдауға, ілуге, орнын ауыстыруға тыйым салынады.
- Құрылғыны ауданы тар жерлерде (мысалы, шкафтарда немесе қабырға қуыстарында – құбырларды жібіту үшін немесе олардың қатуын болдырмау үшін) қолдануға тыйым салынады.
- Ашаны бұзылған немесе тозған розеткаға салуға болмайды.
- Электр сымды күшпен тарта отырып, жылужелдеткішті айналдыра тартуға тыйым салынады, бұл сымның үзілуіне немесе оның байланысының зақымдануына алып келуі мүмкін.
- Егер электр сым зақымданса немесе желілік аша істемей тұрса, не болмаса жылужелдеткіш іркілістермен жұмыс істеп тұрса, не болмаса жылужелдеткіш құласа немесе зақымданса оны қолдануға болмайды. Бұл жағдайда құрылғыны тексеру, электромеханикалық баптау және жөндеу үшін сервистік орталыққа апару қажет.
- Жылужелдеткішті бөлмеден тыс қолдануға тыйым салынады.
- Жылужелдеткішті ваннада немесе оған ұқсас бөлмелерде қолдануға болмайды. Жылужелдеткішті ваннаға немесе суы бар басқа ыдысқа құлап кетуі мүмкін жерлерге орнатуға тыйым салынады. Жылужелдеткішке ылғалдылық түссе, онда оған тақалмастан бұрын, тоққа түсу қауіп-қатерін болдырмау үшін, оны электр желесінен ажырату қажет.
- Жылужелдеткішті кілемшелермен, алашалармен немесе т.б. нәрселермен жабуға болмайды. Электр сымы адамдар жүретін жолдан алшақ болуы тиіс және сыртқы ықпалдардың әсеріне ұшырамауы қажет.
- Тоққа түсу, өртену немесе құрылғы зақымдануы сияқты қауіп-қатерлерді болдырмау үшін жылужелдеткіштің торларына бөтен заттарды қоюға тыйым салынады.
- Өрт болмас үшін жылужелдеткіштің ауа кіретін және шығатын тесіктері жабылып қалмауы тексеріңіз.
- Құрылғының ауа тесіктері бітелмеуі үшін жылужелдеткішті жұмсақ беттерге (мысалы, төсек) орнатуға тыйым салынады.
- Жылужелдеткіш корпусының ішінде ыстық қыздыру элементі бар, сондықтан құрылғыны бензин, бояу немесе тез тұтынатын сұйықтықтарды қолданатын және сақтайтын жерлерде қолдануға тыйым салынады.
- Жылужелдеткішті ұйықтап жатқанда қосылған күйде қалдыруға болмайды.
- Электр сымына ауырлық түсірмеу үшін немесе желілік автоматтандырылған сақтандырғыш іске қосылмау үшін жылужелдеткіш қосылған розеткаға тұтыну қуаты үлкен басқа электр аспаптарының қосылмауын қадағалаңыз.
- Жылужелдеткіш қолданылмаса, оны электр желісінен ажыратуды ұмытпаңыз.
- Жылужелдеткішті осы нұсқаулыққа сәйкес қолдану қажет, олай болмаған жағдайда бұл өрттің туындауына, электр тоғына түсіп қалуға немесе басқа жарақаттарға алып келуі мүмкін.

ОСЫ НҰСҚАУЛЫҚТЫ САҚТАП ҚОЙЫҢЫЗ

Қолдану
- Бұл құрылғы тегіс және тұрақты бетте жұмыс істеуге арналған, мысалы, еден, үстел үстінде, сөреде немесе жылужелдеткіштің ауа тесіктері жабылмайтын басқа жерлер.

Жылужелдеткішті тез тұтынатын материалдардың жанында, ылғалдылығы жоғары жерлерде, сонымен қатар бензин, бояу немесе басқа ұшқыш сұйықтықтарды қолданатын жерлерде қолдануға болмайды.

НАЗАР АУДАРЫҢЫЗ: осы жылужелдеткіш қосылған розеткаға тұтыну қуаты үлкен басқа электр аспаптары қосылмауын қадағалаңыз.

- Желілік ашаны розеткаға тығыңыз.
- Жұмыс режимдерінің ауыстырыпқосқыштарын қажетті жағдайға қойыңыз:
- fan – тек желдеткіш қана;
- low (жылытудың төмен деңгейі) – ауданы аз жайлар үшін;
- high (жылытудың жоғары деңгейі) – үлкен жайлар үшін.

- термостат реттегішін (*ол болған жағдайда*) сағат тілі бойынша ең үлкен жағдайға дейін бұраңыз, ал қажетті температураға жеткен кезде, жылужелдеткіш өшкенге дейін, термостат реттегішін сағат тіліне қарсы аздап бұрып отыру қажет.
  Бұдан кейін жылужелдеткіш автоматты түрде қосылып-өшіріліп тұрады, осылайша ол жайдағы таңдап алынған температураны ұстап тұрады.
- Жайды желдету үшін жұмыс режимдерінің ауыстырыпқосқышын "fan" ("тек желдеткіш қана") жағдайына қойыңыз. Термостат реттегішін ең үлкен жағдайға дейін жеткенше дейін сағат тілі бойынша бұраңыз. Бұл жұмыс режимінде жайды жылыту жүргізілмейді.
- Жұмыс біткеннен кейін жұмыс режимдерінің ауыстырыпқосқышын "off" (өшірулі) жағдайына қойыңыз да желілік ашаны розеткадан шығарыңыз.

Автоматты апаттық өшіру фнкциясы
- Жылужелдеткіш автоматты апаттық өшіру функциясымен жабдықталған.
  Егер аспап қызып кететін болса, онда автоматты жылусақтандырғыш іске қосылады.
  Бұл жағдайда жұмыс режимдерінің ауыстырыпқосқышын "off" (өшірулі) жағдайына қойыңыз. Артындағы және алдындағы торлар бос екенін және ештеңе ауа ағынына кедергі келтірмейтінін тексеріңіз. Розеткадан желілік ашаны шығарыңыз, жылужелдеткіш қайта қосылғанғанға дейін шамамен 20 минуттай демалсын. Аспапты электр желісіне қосыңыз, жайды қыздыру деңгейін және температураны қайта орнатыңыз. Егер аспап қосылмаса, онда бұл жылужелдеткіште бұзылу орын алғандығын білдіреді. Бұл жағдайда жылужелдеткішті жөндеу үшін сервистік орталыққа апару қажет.
- power жұмыс индикаторы аспап қосылып тұрғанда және жұмыс істеп тұрғанда жанып тұрады.

Назар аударыңыз: Жылужелдеткіштің жұмысы кезінде қатты қыздырылған ауа шығады. Күйіп қалмас үшін шығып жатқан ыстық ауаның терінің ашық беттеріне тиюіне жол бермеңіз.

Күту және техникалық қызмет көрсету
- Жылужелдеткішті тазалау алдында жұмыс режимдерінің ауыстырыпқосқышын "off" (өшірулі) жағдайына қою қажет және желілік ашаны розеткадан шығару қажет.
- Құрылғыны тазалау үшін ешқашан жуу құралдарын немесе еріткіштерді (ацетон) қолданбаңыз. Құрылғыны сыртынан құрғақ шүберекпен сүртіңіз.
- Жылужелдеткішті әрбір қолданғаннан кейін сүртіп тұру қажет. Жұмысты бітіргеннен кейін жылужелдеткішті қорапқа салыңыз және сақтау үшін құрғақ жерге алып қойыңыз. Электр сымының өткір заттармен жанасуына жол бермеңіз.
- Жылужелдеткішті келесі қосу алдында оның техникалық жағдайын және желілік сымның оқшаулануы жағдайын тексеру қажет.
- Электр тоғына түсіп қалу қауіп-қатерін болдырмау үшін жылужелдеткіштің ішкі бөліміне судың тиюіне жол бермеңіз.

НАЗАР АУДАРЫҢЫЗ: Қозғалмалы электр жылужелдеткіші жайды қосымша жылыту үшін арналған. Олар негізгі жылыту аспаптары ретінде жұмыс істеуге қарастырылмаған.

Техникалық сипаттамалар
Қуат алу кернеуі: 230 В ~ 50 Гц
Қуаттылық: 2000 Вт

Өндіруші прибордың характеристикаларын өзгертуге, алдын ала ескертусіз өзінің құқын сақтайды

Прибордын қызмет - 5 дейін

Гарантиялық міндеттілігі
Гарантиялық жағдайдағы қаралып жатқан бөлшектер дилерден тек сатып алынған адамға ғана беріледі. Осы гарантиялық міндеттілігіндегі шағымдалған жағдайда төлеген чек немесе квитанциясын көрсетуі қажет.

CE *Бұл тауар ЕМС – жағдайларға сәйкес келеді негізгі Міндеттемелер 89/336/EEC Дерективаның ережелеріне енгізілген Төменгі Ережелердің Реттелуі (73/23 EEC)*

ROMÂNĂ

AEROTERMA

ATENTIE!
- Cititi aceste instructiuni inainte de a utiliza aeroterma.
- Parametrii sursei de curent electric trebuie sa corespunda cu datele tehnice ale aparatului.
- Pentru a preveni arsuri evitati contactul aerului incalzit din aeroterma cu zonele deschise ale pielei.
- Amplasati aparatul astfel incit distanta minima dintre apart si materiale usor inflamabile (mobila, perne, hirtie, haine etc.) sa fie de 0,9 m.
- Nu acoperiti aparatul cind este in functiune.
- Supravegheati atent aparatul cind este utilizat de catre copii sau invalizi. Nu lasati fara supraveghere aparatul in functiune.
- Nu miscati aparatul tragind de cordonul electric, nu-l agatati de cordon.
- Nu folositi aparatul in spatii limitate (de exemplu in dulap).
- Nu conectati aparatul la priza defecta.
- Nu fortati cablul de alimentare cind il ifasurati in jurul aparatului, puteti deteriora cablul.
- Nu folositi aeroterma daca fisa ,cablu de alimentare sau aparatul este deteriorat. Pentru reparatii mergeti la un centru service autorizat.
- Nu-l folositi la exterior.
- Nu utilizati aparatul in baie sau in alte locuri linga surse de apa. Nu introduceti aparatul in apa. Daca acest lucru se intimpla, deconectati mai intii aparatul din priza si numai dupa aceasta scoateti din apa.
- Nu blocati orificiile de intrare si iesire a aerului.
- Nu utilizati aeroterma in locuri unde se pastreaza substante usor inflamabile pentru a evita incendii.
- Nu-l folositi noaptea si in timpul somnului.
- Pentru a evita supraincarcarea retelei electrice nu conectati in acelasi timp la o priza mai multe aparate cu un consum electric mare.
- Deconectati aparatul de la priza cind nu-l utilizati.
- Pentru a evita riscul incendiului sau traumarilor, folositi aeroterma numai in conformitate cu aceste instructiuni.

PASTRATI ACESTE INSTRUCTIUNI

Utilizarea
- Acest aparat este destinat pentru o functionare pe suprafete plane si stabile, de exemplu, pe podea, pe masa, polita sau alte locuri unde nu vor vi blocate orificiile de aer.

Nu utilizati aparatul linga materiale usor inflamabile, in cinditii de umeditate excesiva si in locuri de pastare benzinei, lacurilor s.a.

ATENTIE: Verificati sa nu fie conectate la o priza impreuna cu aeroterma alte aparate electrice cu consum electric mare.

- Conectati fisa electrica la priza
- Fixati intrerupatorul de regimuri in pozitia necesara.

- fan – numai ventilator
- low (nivelul scazut de incalzire) – pentru incaperi mici
- high (nivel inalt de incalzire) – pentru incaperi mari

- Fixati termostatul (***daca este prevazut***) in pozitia maxima, dupa incalzirea aerului pina la temperatura dorita, rasuciti termostatul in directia inversa acelor de ceas pina cind aparatul nu mai functioneaza. Dupa aceasta aparatul va pastra temperatura in camera.
- Pentru ventilarea incaperii asezati intrerupatorul in pozitia "fan" ("numai ventilator"). Rasuciti termostatul in pozitia maxima. In acest regim aerul nu se incalzeste.
- Pentru a opri aparatul fixati intrerupatorul regimelor in pozitia "off" (oprit) si scoateti fisa electrica din priza.

Functia de oprire automata
- Acest aparat este prevazut cu un sistem de protectie contra supraincalzirii.Daca aparatul se opreste in mod automat in timpul functionarii, fixati intrerupatorul in pozitia "off". Verificati daca gratarele de ventilatie nu sint blocate. Scoateti aparatul din priza si lasati-l sa se raceasca timp de 20 minute inainte a porni aeroterma din nou. Conectati aparatul la priza si fixati din nou temperatura de incalzire. Daca aparatul nu porneste adresati-va la un centru service autorizat pentru reparatia.
- Indicatorul de fuctionare "power" se aprinde numai daca aparatul este conectat si functioneaza.

Pentru a preveni arsuri evitati contactul aerului incalzit din aeroterma cu zonele deschise ale pielei.

Curatire si intretinere
- Inainte de curatire asezati intrerupatorul de regime in pozitia "off" si scoateti aparatul din priza.
- Nu folositi pentru curatire agenti lichizi sau dizolvanti (acetona). Stergeti exteriorul aparatului cu o cirpa uscata.
- Curatiti aparatul de fiecare data dupa utilizare. Dupa utilizare puneti aparatul in ambalaj si pastrati intrun loc uscat. Verificati daca cablul electric nu intra in contact cu obiecte ascutite.
- Verificati starea tehnica a aparatului si a cordonului electric inainte de a porni aparatul.
- Pentru a evita riscul electrocutarii, evitati patrunderea apei in interiorul aparatului.

ATENTIE: acest aparat trebuie folosit pentru incalzirea suplimentara a incaperilor. Nu este proiectat pentru a fi utilizat ca aparat de incalzire de baza.

Date tehnice
Tensiune de alimentare: 230 V ~ 50 Hz
Putere: 2000 W

Producătorul îi rezervează dreptul de a schimba caracteristicile aparatelor fără anunțare prealabilă.

Termenul a produsului - 5 ani.

Garanție
În legătură cu oferirea garanției pentru produsul dat, rugăm să Vă adresați la distribuitorul regional sau la compania, unde a fost procurat produsul dat. Serviciul de garanție se realizează cu condiția prezentării bonului de plată sau a oricărui alt document financiar, care confirmă cumpărarea produsului dat.

CE *Acest produs corespunde cerințelor EMC, întocmite în conformitate cu Directiva 89/336/EEC i Directiva cu privire la electrosecuritate/ joasă tensiune (73/23 EEC).*

1739.indd 1
01.04.2010 14:10:26

ČESKÝ

Součásti přístroje:
1. Regulátor termostatu
2. Přepínač režimů:
– Off – teplomet je vypnutý;
– "Fan-Only" – pracuje pouze ventilátor;
– "High" (vysoká teplota) – pro velké místnosti;
– "Low" (nízká teplota) – pro malé místnosti.
3. Přední kovová mřížka
4. Korpus teplometu

UPOZORNĚNÍ!
- Před zapnutím teplometu si přečtěte návod.
- Napětí v síti musí odpovídat napětí uvedenému v informační tabulce přístroje.
- Kovová mřížka teplometu se po zapnutí přístroje silně zahřívá. Nedotýkejte se jí, aby nedošlo k popálení.
- Vzdálenost kovové mřížky teplometu od snadno hořlavých materiálů (nábytku, polštářů, ložního prádla, papírů, oděvů, záclon apod.) musí být nejméně 0,9 m. Ani zadní či bokové části teplometu nemají být v blízkosti těchto materiálů.
- Není dovoleno zapnutý teplomet přikrývat oděvy ani jinými tkaninami.
- Bezpečnostní pokyny je třeba zejména pozorně dodržovat, používají-li přístroj děti nebo invalidé, používá-li se teplomet v jejich blízkosti, nebo jej necháváte zapnutý bez dozoru.
- Nepřenášejte, nepřemisťujte a nezavěšujte přístroj za jeho přívodní kabel.
- Abyste teplomet odpojili od sítě, nastavte přepínač do polohy "Off", uchopte zástrčku a vytáhněte přívodní kabel ze zásuvky.
- Přístroj není dovoleno používat v omezených prostorech (např. vestavěných skříních či nikách stěn k odmrazování trubek nebo k tomu, aby nezamrzaly).
- Není dovoleno zasouvat zástrčku do poškozených nebo opotřebovaných zásuvek.
- Nenavíjejte přívodní kabel na přístroj, aby nedošlo k jeho poškození.
- Nezapínejte teplomet s poškozeným přívodním kabelem nebo zástrčkou, či v případě jiné poruchy, po pádu nebo poškození přístroje. Svěřte jej servisnímu centru ke kontrole a případné opravě.
- Teplomet nepoužívejte venku.
- Nepoužívejte teplomet v koupelnách a podobných prostorách. Nestavte přístroj na místa, odkud může upadnout do vany nebo jiné nádoby s vodou. Dostane-li se na přístroj voda, než se jej dotknete, odpojte jej od sítě, aby nedošlo k zasažení elektrickým proudem.
- Přívodní kabel nepřikrývejte koberečky apod. Přívodní kabel nemá ležet v cestě lidem a být vystaven vnějším vlivům.
- Do mřížky teplometu nevkládejte cizí předměty, aby nedošlo k zasažení elektrickým proudem, požáru či poškození přístroje.
- Aby nedošlo k požáru, nesmějí být zablokovány vzduchové otvory. Není dovoleno umisťovat teplomet na měkké povrchy (např. postel), aby nebyly zablokovány vzduchové otvory.
- Uvnitř teplometu je horká spirála topného tělesa, proto přístroj nelze používat v prostorách, kde je uložen benzín, barvy nebo jiné snadno hořlavé kapaliny.
- Nenechávejte teplomet zapnutý, když spíte.
- Aby nedošlo k přetížení elektrické sítě nebo aktivaci automatické pojistky, nezapínejte do zástrčky, do níž je zapojen teplomet, jiné elektrické přístroje s velkým příkonem.
- Nepoužíváte-li přístroj, odpojte jej od sítě.
- Teplomet používejte pouze podle pokynů, uvedených v tomto návodu, aby nedošlo ke vzniku požáru, zasažení elektrickým proudem či poranění.

TENTO NÁVOD USCHOVEJTE

Fungování
- Tento přístroj je určen k používání na stabilní rovné ploše, např. na podlaze, stolu, polici či jiném místě, kde nebudou zablokovány jeho vzduchové otvory.
- Nepoužívejte přístroj v blízkosti snadno hořlavých materiálů, v místech se zvýšenou vlhkostí vzduchu a v místech uložení benzínu, barev či jiných hořlavých kapalin.

UPOZORNĚNÍ: Do zástrčky, do níž je zapojen tento teplomet, nezapojujte jiné elektrické přístroje s vysokou spotřebou.
- Zasuňte zástrčku do zásuvky.
- Nastavte přepínač režimů do potřebné polohy: poloha "High" (vysoká teplota) – pro velké místnosti; poloha "Low" (nízká teplota) – pro malé místnosti.
- Otáčejte termostatem po směru hodinových ručiček do maximální polohy, jakmile bude dosaženo potřebné teploty, opatrně otáčejte termostatem proti směru hodinových ručiček, dokud se přístroj nevypne. Teplomet se poté bude vypínat a zapínat automaticky, a udržovat tak zvolenou teplotu.
- Pro provětrání místnosti nastavte přepínač do polohy „Fan-Only“ („pouze ventilátor“). Otáčejte termostatem po směru hodinových ručiček do maximální polohy. V tomto režimu se prostor nevyhřívá.

Funkce ochrany před zamrzáním "Frost Watch"
- Tento teplomet je vybaven funkcí zapnutí při značném snížení teploty.

Zapnutí funkce ochrany před zamrzáním "Frost Watch":
1. Nastavte přepínač do polohy "High" (vysoký stupeň) nebo "Low" (nízký stupeň) podle velikosti prostoru.
2. Nastavte termostat do polohy ochrany před zamrzáním "Frost Watch".
- Teplomet se zapne, jakmile teplota klesne pod +4 °C.

Údržba a čištění
- Před čištěním teplometu je třeba nastavit přepínač režimů do polohy "Off" a vytáhnout zástrčku ze zásuvky.
- K čištění přístroje nikdy nepoužívejte mycí prostředky ani ředidla (aceton). Přístroj otírejte zvenku suchým hadříkem.
- Doporučujeme teplomet otřít po každém použití. Po použití teplomet vraťte do původního obalu a uložte na suché místo. Přívodní kabel se nesmí dotýkat ostrých předmětů.
- Před dalším použitím teplometu zkontrolujte jeho technický stav a izolaci přívodního kabelu.
- Dovnitř přístroje se nesmí dostat voda, aby nedošlo k zasažení elektrickým proudem.

UPOZORNĚNÍ: Přenosné elektrické teplomety jsou určeny k použití jako doplňkové zdroje tepla. Nejsou určeny k použití jako základní zdroje tepla.

TECHNICKÉ ÚDAJE
Napájení: 230 V ~ 50 Hz
Maximální příkon: 2000 W

Výrobce si vyhrazuje právo změnit charakteristiku přístrojů bez předchozího upozornění.

Životnost přístroje - 5 roky

Záruka
Podrobné záruční podmínky poskytne prodejce přístroje. Při uplatňování nároků během záruční lhůty je třeba předložit doklad o zakoupení výrobku.

Tento výrobek odpovídá požadavkům na elektromagnetickou kompatibilitu, stanoveným direktivou 89/336/EEC a předpisem 73/23/EEC Evropské komise o nízkonapěťových přístrojích.

УКРАЇНЬСКИЙ

Елементи тепловентилятора
1. Регулятор термостата
2. Перемикач режимів роботи:
– Off – відключення тепловентилятора;
– "Fan-only" – тільки вентилятор;
– "High" – (високий рівень нагрівання) – для великих приміщень;
– "Low" – (низький рівень нагрівання) – для невеликих приміщень.
3. Передня металева решітка
4. Корпус тепловентилятора

УВАГА!
- Перед включенням обігрівача варто вивчити інструкцію.
- Напруга в електричній мережі повинна відповідати напрузі, зазначеній на інформаційній табличці пристрою.
- У процесі роботи тепловентилятора сильно нагрівається металева решітка. Щоб уникнути опіків не допускайте контакту гарячої поверхні решітки зі шкірою.
- Відстань між легкозаймистими матеріалами (меблями, подушками, постільною білизною, папером, одягом, шторами й т.п.) і металевою решіткою тепловентилятора повинна становити як мінімум 0,9 м. Крім того, не слід розташовувати тепловентилятор таким чином, щоб його задня стінка й бічні частини знаходилися поблизу цих матеріалів.
- Забороняється накривати тепловентилятор предметами одягу або тканинними матеріалами під час його роботи.
- Особливі запобіжні заходи варто дотримувати в тих випадках, коли тепловентилятор використовується дітьми або інвалідами, або поруч із ними, або коли тепловентилятор залишений включеним без догляду.
- Забороняється переміщати, підвішувати, переносити пристрій за електричний шнур.
- Для відключення тепловентилятора від мережі варто встановити перемикач у положення вимикання "Off", взятися за вилку й вийняти її з розетки.
- Забороняється використовувати пристрій в обмеженому просторі (наприклад, в убудованих шафах або в нішах стін для розморожування труб або з метою запобігання їхнього замерзання).
- Забороняється вставляти вилку в несправні або зношені розетки.
- Забороняється із зусиллям обмотувати електричний шнур навколо тепловентилятора, це може привести до обриву шнура або до порушення його з'єднання.
- Забороняється включати тепловентилятор, якщо ушкоджено електричний шнур або несправна мережна вилка, або якщо тепловентилятор працює зі збоями, падав або ушкоджений. У цьому випадку варто звернутися в сервісний центр для перевірки, електромеханічного регулювання й ремонту пристрою.
- Забороняється використовувати тепловентилятор поза приміщеннями.
- Не використовуйте тепловентилятор у ванних кімнатах або подібних приміщеннях. Забороняється розміщати тепловентилятор у місцях, з яких він може впасти у ванну або в іншу ємність із водою. Якщо на тепловентилятор попадає волога, перше ніж доторкнутися до нього, його варто відключити від електричної мережі, щоб уникнути ризику поразки струмом.
- Не слід накривати електричний шнур килимками, килимовими доріжками й т.п. Прокладений електричний шнур повинен знаходитися осторонь від маршруту руху людей і не повинен піддаватися зовнішнім впливам.
- Забороняється вставляти сторонні предмети в решітку тепловентилятора, щоб уникнути поразки струмом, пожежі або ушкодження пристрою.
- Щоб уникнути пожежі стежте, щоб не були заблоковані вхідні й вихідні повітряні отвори. Забороняється розміщати тепловентилятор на м'яких поверхнях (наприклад на ліжку) щоб уникнути блокування повітряних отворів пристрою.
- Усередині корпуса тепловентилятора є гаряча спіраль нагрівального елемента, тому забороняється використовувати пристрій у місцях застосування й зберігання бензину, фарби або легкозаймистих рідин.
- Не слід залишати тепловентилятор включеним на час сну.
- Щоб уникнути перевантаження в електричній мережі або спрацьовування автоматичного запобіжника стежте, щоб до розетки, у яку включений даний тепловентилятор, не підключалися інші електроприлади з великою потужністю споживання.
- Не забувайте відключати тепловентилятор від електричної мережі, якщо він не використовується.
- Варто застосовувати тепловентилятор тільки відповідно до даної інструкції, інакше це може привести до виникнення пожежі, поразки електричним струмом або до травм.

ЗБЕРЕЖІТЬ ДАНУ ІНСТРУКЦІЮ

Опис роботи
- Даний пристрій призначений для роботи на плоскій і стійкій поверхні, наприклад на підлозі, на поверхні стола, на полці або в інших місцях, де не будуть заблоковані повітряні отвори тепловентилятора.
- Не використовуйте прилад поблизу від легкозаймистих матеріалів, у місцях із підвищеною вологістю, а також у місцях застосування або зберігання бензину, фарб або інших летучих рідин.

УВАГА: Стежте за тим, щоб до розетки, у яку включений даний тепловентилятор, не підключалися інші електроприлади з великою потужністю споживання.

- Включіть мережну вилку в розетку.
- Установіть перемикач режимів роботи в необхідне положення: положення "High" (високий рівень нагрівання) – для великих приміщень; положення "Low" (низький рівень нагрівання) – для невеликих приміщень.
- Поверніть регулятор термостата по годинниковій стрілці до максимального положення, а коли буде досягнута необхідна температура, варто обережно повертати регулятор термостата проти годинникової стрілки доти, поки тепловентилятор не виключиться. Надалі тепловентилятор буде включатися й вимикатися автоматично, підтримуючи тим самим установлену температуру в приміщенні.
- Для вентиляції приміщення встановіть перемикач режимів роботи в положення "Fan-only" ("тільки вентилятор"). Поверніть регулятор термостата по годинниковій стрілці до максимального положення. У даному режимі роботи обігрів приміщення не здійснюється.

Функція запобігання замерзання "Frost watch"
- Обігрівачі даної серії постачені функцією включення при значному зниженні температури повітря.

Включення функції запобігання замерзання "Frost watch":
1. Установіть перемикач у положення "High" (високий рівень) або "Low" (низький рівень) залежно від розміру приміщення.
2. Установіть регулятор термостата в положення запобігання замерзання "Frost watch".
- Тепловентилятор включиться, коли температура повітря опуститься нижче +4°С.

Догляд і технічне обслуговування
- Перед чищенням тепловентилятора варто встановити перемикач режимів роботи в положення "Off" і вийняти мережну вилку з розетки.
- Ніколи не використовуйте для чищення пристрою миючі рідини або розчинники (ацетон). Протирайте пристрій зовні сухою тканиною.
- Рекомендується протирати тепловентилятор після кожного використання. По закінченні роботи помістіть тепловентилятор в упаковку й заберіть на зберігання в сухе місце. Не допускайте, щоб електричний шнур торкався гострих предметів.
- Перед наступним включенням тепловентилятора варто перевірити його технічний стан і стан ізоляції мережного шнура.
- Не допускайте влучення води у внутрішню частину тепловентилятора щоб уникнути ризику поразки електричним струмом.

УВАГА: Переносні електричні тепловентилятори призначені для додаткового обігріву приміщень. Вони не розраховані на роботу в якості основних обігрівальних приладів.

ТЕХНІЧНІ ХАРАКТЕРИСТИКИ
Напруга живлення: 230 В ~ 50 Гц
Максимальна потужність: 2000 Вт

Виробник залишає за собою право змінювати характеристики приладів без попереднього повідомлення.

Термін служби приладу - 5 років

Гарантія
Докладні умови гарантії можна отримати в дилера, що продав дану апаратуру. При пред'явленні будь-якої претензії протягом терміну дії даної гарантії варто пред'явити чек або квитанцію про покупку.

Даний виріб відповідає вимогам до електромагнітної сумісності, що пред'являються директивою 89/336/ЄЕС Ради Європи й розпорядженням 73/23 ЄЕС по низьковольтних апаратурах.

БЕЛАРУСКІ

Элементы цеплавентылятара
1. Рэгулятар тэрмастата
2. Пераключальнік рэжымау работы:
– Off – адключэнне цеплавентылятара;
– "Fan-only" – толькі вентылятар;
– "High" – (высокі узровень нагрэву) – для вялікіх памяшканняу;
– "Low" – (нізкі узровень нагрэву) – для невялікіх памяшканняу.
3. Пярэдняя металічная рашотка
4. Корпус цеплавентылятара

УВАГА!
- Перад уключэннем абагравальніка неабходна вывучыць інструкцыю.
- Напружанне у электрычнай сетке павінна адпавядаць напружанню, указанаму на інфармацыйнай табліцы прыстасавання.
- У працэсе работы цеплавентылятара сільна награваецца металічная рашотка. Каб пазбегнуць абжогау, не допускайце кантакта гарачай паверхні рашоткі са скурай.
- Адлегласць паміж легкаузгаральнымі матэрыяламі (мэбляй, падушкамі, бялізнай, паперай, вопраткай, шторамі і т.п.) і металічнай рашоткай цеплавентылятара павінна састауляць як мінімум 0,9 м. Акрамя таго, ня трэба размяшчаць цеплавентылятар такім чынам, каб яго задняя сценка і бакавыя часткі знаходзіліся бліз гэтых матэрыялау.
- Забараняецца накрываць цеплавентылятар прадметамі вопраткі альбо тканевымі матэрыяламі у час яго работы.
- Асоюыя меры засцярогі неабходна саблюдаць у тых выпадках, калі цеплавентылятар выкарыстоуваецца дзецьмі альбо інвалідамі, ці побач з імі, ці ж калі цеплавентылятар пакінуты уключаны і без догляду.
- Забараняецца перамяшчаць, падвешваць, пераносіць прыстасаванне за электрычны шнур.
- Для адключэння цеплавентылятара ад сеткі неабходна устанавіць пераключальнік у становішча "Off", узяцца за вілку і выцягнуць яе з разеткі.
- Забараняецца выкарыстоуваць прыбор у абмежаванай прасторы (на прыклад, ва убудаваных шафах альбо у нішах сцен для размарожвання труб ці з мэтай прадухілення іх замярзання).
- Забараняецца устауляць вілку у няспраўныя альбо зношаныя разеткі.
- Забараняецца з намаганнем абмотваць электрычны шнур вакол цеплавентылятара, гэта можа прывесці да абрыву шнура ці да парушэнню яго злучэння.
- Забараняецца уключаць цеплавентылятар, калі пашкоджаны электрычны шнур альбо няспраўна сецевая вілка, ці ж калі цеплавентылятар працуе са збоямі, падау альбо пашкоджаны. У гэтым выпадку неабходна звярнуцца у сэрвісны цэнтр для праверкі, электрамеханічнай рэгуліроукі і рамонта прыстасавання.
- Забараняецца выкарыстоуваць цеплавентылятар па-за памяшканнем.
- Не выкарыстоувайце цеплавентылятар у ванных комнатах ці падобных памяшканнях. Забараняецца размяшчаць цеплавентылятар у месцах, з якіх ен можа упасці у ванну ці у іншую емістасць з вадой. Калі на цеплавентылятар трапляе вільгаць, да таго, як дакрануцца да яго, неабходна адключыць яго ад электрычнай сеткі каб пазбегнуць паражэння токам, пажара ці пашкоджання прыстасавання.
- Каб пазбегнуць пажару сачыце, каб не былі заблакіраваны уваходныя і выхадныя паветраныя адтуліны. Забараняецца размяшчаць цеплавентылятар на мяккіх паверхнях (напр. на карваці) каб пазбегнуць блакіравання паветраных адтулін прыстасавання.
- Унутры корпуса цеплавентылятара маецца гарачая спіраль награвальнага элемента, таму забараняецца выкарыстоуваць прыстасаванне у месцах прымянення і захоування бензіна, фарбы ці легкаузгаральных вадкасцей.
- Нельга пакідаць цеплавентылятар уключаным у час сна.
- Каб пазбегнуць перагрузкі у электрычнай сетке ці дзейнічання аутаматычнага засцерагальніка сачыце, каб к разетке, у якую уключаны дадзены цеплавентылятар, не падключаліся іншыя электрапрыборы з вялікай магутнасцю спажывання.
- Не забывайце адключаць цеплавентылятар ад электрычнай сеткі, калі ен не выкарыстоуваецца.
- Неабходна прымяняць цеплавентылятар у адпаведнасці з інструкцыяй, інакш гэта можа прывесці да узнікнення пажару, паражэнню электрычным токам альбо да траум.

ЗАХАВАЙЦЕ ДАДЗЕНУЮ ІНСТРУКЦЫЮ

Апісанне работы
- Дадзенае прыстасаванне прызначана для работы на плоскай і устойлівай паверхні, напр. на падлозе, на паверхні стала, на полке ці у іншых месцах, дзе не будуць заблакіраваны паветраныя адтуліны цеплавентылятара.
- Не выкарыстоувайце прыбор паблізу ад легкаузгаральных матэрыялау. У месцах з павышанай вільготнасцю, а таксама у месцах прымянення альбо захавання бензіна, фарбау альбо іншых лятучых вадкасцей.

УВАГА: Сачыце за тым, каб к разетке, у якую уключаны дадзены цеплавентылятар, не падключаліся іншыя электрапрыборы з вялікай магутнасцю спажывання.

- Уключыце сецевую вілку у разетку.
- Устанавіце пераключальнік рэжымау работы у неабходнае становішча: становішча "High" (высокі узровень нагрэву) – для вялікіх памяшканняу; становішча "Low" (нізкі узровень нагрэву) – для невялікіх памяшканняу.
- Павярніце рэгулятар тэрмастата па гадзіннікавай стрэлке да максімальнага становішча, а калі будзе дасягнута неабходная тэмпература, неабходна асцярожна паварочваць рэгулятар тэрмастата супраць гадзіннікавай стрэлкі да тых пор, пакуль цеплавентылятар не выключыцца. У дальнейшым цеплавентылятар будзе уключацца і выключацца аутаматычна, падтрымліваючы тым самым устаноуленую тэмпературу у памяшканні.
- Для вентыляцыі памяшкання устанавіце пераключальнік рэжымау работы у становішча "Fan-only" ("толькі вентылятар"). Павярніце рэгулятар тэрмастата па гадзіннікавай стрэлке да максімальнага становішча. У дадзеным рэжыме работы абагрэу памяшкання не здзяйсняецца.

Функцыя прадухілення замярзання "Frost watch"
- Абагравальнікі дадзенай серыі аснашчаны функцыяй уключэння пры значным зніжэнні тэмпературы паветра.

Уключэнне функцыі прадухілення замярзання "Frost watch":
1. Устанавіце пераключальнік у становішча "High"(высокі узровень) альбо "Low" (нізкі узровень) у залежнасці ад памеру памяшкання.
2. Устанавіце рэгулятар тэрмастата у становішча прадухілення замярзання "Frost watch".
- Цеплавентылятар уключыцца, калі тэмпература паветра апусціцца ніжэй за +4°С.

Догляд і тэхнічнае абслугоуванне
- Перад чысткай цеплавентылятара неабходна устанавіць пераключальнік рэжымау работы у становішча "Off" і вынуць сецевую вілку з разеткі.
- Ніколі не выкарыстоувайце для чысткі прыстасавання моючыя вадкасці ці растваральнікі (ацэтон). Праціpайце прыстасаванне знаружы сухой тканінай.
- Рэкамендуецца праціраць цеплавентылятар пасля кожнага выкврыстання. Па заканчэнню работы змясціце цеплавентылятар ва упакоуку і убярыце на захаванне у сохое месца. Не дапускайце дакранання электрычнага шнура да вострымі прадметамі.
- Перад наступным уключэннем цеплавентылятара неабходна праверыць яго тэхнічнае састаянне і састаянне ізаляцыі сецевога шнура.
- Не дапускайце траплення вады ва унутраную частку цеплавентылятара каб пазбегнуць рызыку паражэння электрычным токам.

УВАГА: Пераносныя электрычныя цеплавентылятары прызначаны для дадатковага абагрэву памяшканняу. Яны не разлічаны на работу у якасці асноуных абагравальных прыборау.

ТЭХНІЧНЫЯ ХАРАКТАРЫСТЫКІ
Напружанне сілкавання: 230 В ~ 50 Гц
Максімальная магутнасць: 2000 Вт

Вытворца пакідае за сабой права змяняць характарыстыкі прыбораў без папярэдняга паведамлення.

Тэрмін службы прыбора - 5 гады

Гарантыя
Падрабязнае апісанне умоў гарантыйнага абслугоўвання могут быць атрыманы у таго дылера, ў якога была набыта тэхніка. Пры звароце за гарантыйным абслугоўваннем абавязкова павінна быць прад'яўлена купчая альбо квітанцыя аб аплаце.

Дадзены выраб адпавядае патрабаванням ЕМС, якія выказаны ў дырэктыве ЕС 89/336/ЕЕС, і палажэнням закона аб прытрымліванні напружання (73/23 ЕС)

ЎЗБЕК

ИССИҚЛИК ВЕНТИЛЯТОРИ

ДИҚҚАТ!
- Иситгичні ишлатишдан олдин унинг қўлланмасин ўқиб чиқиш лозим.
- Тармоқдаги электр кучланиши жиҳозда кўрсатилган электр кучланишига мос бўлиши керак.
- Ишлаётган вақтида иссиқлик вентиляторининг ичидага ҳаво қаттиқ қизийди. Куйиб қолмаслик учун чиқаётган иссиқ ҳавони терининг очиқ жойларига теккизмаслик керак.
- Тез ёнадиган ашёлар (мебал, ёстиқ, чойшаб, кийим, қоғоз, парда ва ҳ.к.) билан иссиқлик вентилятори панжараси оралиғи камида 0.9 м бўлиши керак. Бундан ташқари иссиқлик вентиляторининг орқа томони ва ёни бундай ашёларга яқин бўлмаслиги керак.
- Ишлаётган иссиқлик вентиляторини кийим ёки матолар билан ёпиш таъқиқланади.
- Ишлаётган иссиқлик вентилятори олдида болалар, ногиронлар бўлганда ва ишлаётган иссиқлик вентилятори қаровсиз қолдирилганда айниқса эҳтиёт бўлиш керак.
- Ишлаётган иссиқлик вентиляторини шнуридан ушлаб тортиш, илиб қўйиш ва кўтариш таъқиқланади.
- Жиҳозни тор жойда (шкаф, девор токчасида қувурларнинг музини тушириш, ёки музлаши олдини олиш учун) ишлатиш таъқиқланади.
- Вилкани бузуқ ёки шикастланган розеткага улаш таъқиқланади.
- Шнурни қаттиқ тортиб иссиқлик вентиляторига ўраш таъқиқланади, акс ҳолда шнур узилиши ёки уланган жойлари шикастланиши мумкин
- Электр шнури шикастланган, вилка бузуқ бўлса ёки узилиб-узилиб ишлаганда, қулаб тушганда ёки шикастланган бўлса иссиқлик вентиляторини ишлатиш таъқиқланади. Бундай ҳолларда электр механик ҳолатини текшириш ва жиҳозни тузатиш учун устахонага мурожаат этиш лозим бўлади.
- Иссиқлик вентиляторини хона ичидан ташқарида ишлатиш таъқиқланади.
- Иссиқлик вентиляторини ваннахона ва шунга ўхшаш жойларда ишлатманг. Иссиқлик вентиляторини ваннага ёки сув солинган бошқа бир идишга тушиб кетиши мумкин бўлган жойларда ишлатиш таъқиқланади. Агар иссиқлик вентиляторига сув тушган бўлса , ток урмаслиги учун, унга қўл теккизишдан олдин иссиқлик вентиляторини токдан узиб олинг.
- Электр шнурини гилам, полослар ва шунга ўхшаш бошқа ашёлар билан ёпиб қўйиш таъқиқланади. Электр шнур одамлар юрадиган жойдан четроқдан ўтиши ва ташқи таъсирга чалинмаслиги керак.
- Ёнғин чиқмаслиги учун ҳаво кирадиган ва чиқадиган тирқишлар ёпиб қўйилмаслиги керак.
- Ҳаво тирқишлари беркилиб қолмаслиги учун иссиқлик вентиляторини юмшоқ жойларга (масалан кроватга) қўйиш таъқиқланади.
- Иссиқлик вентиляторининг ичида иссиқ иситиш элементлари бўлади. Шунинг учун уни бензин, бўёқ ёки тез ёнадиган бошқа суюқликларнинг олдида ишлатиш таъқиқланади.
- Ухлаётганда иссиқлик вентиляторини ишлатиб қўйиш таъқиқланади.
- Электр тармоғига ортиқча куч тушмаслиги ва автомат сақлаш мосламаси ишлаб кетмаслиги учун иссиқлик вентилятори уланган розеткага электр қувватини кўп ишлатадиган бошқа жиҳозлар уланмаслигига аҳамият беринг.
- Ишлатилмаётган иссиқлик вентиляторини токдан узиб қўйинг.
- Иссиқлик вентиляторини фақат мазкур қўлланмага мувофиқ ишлатинг акс ҳолда ёнғин чиқиши, ток уриши ёки инсонлар шикастланиши мумкин.

УШБУ ҚЎЛЛАНМАНИ САҚЛАБ ОЛИБ ҚЎЙИНГ

Ишлатиш қоидалари
- Ушбу жиҳоз ҳаво кириш тирқишлари беркилмайдиган текис ва мустаҳкам жойда, масалан, пол устида ишлатишга мўлжалланган
- Иссиқлик вентиляторини тез ёнадиган материаллар олдида, намлиги юқори бўлган жойларда ва бензин, бўёқ каби учувчан ашёлар сақланадиган ва ишлатиладиган жойда ишлатилмаслиги керак.

ДИҚҚАТ: иссиқлик вентилятори уланган розеткага электр қувватини кўп ишлатадиган бошқа жиҳозлар уланмаслигига аҳамият беринг.
- Электр вилкасини розеткага уланг.
- Ишлаш режими тугмасини керакли ҳолатга келтиринг:

- fan – фақат вентилятор;
- low (паст ҳароратда иситади) – кичик хоналарда ишлатишга яхши;
- high (юқори ҳароратда иситади) –катта хоналарда ишлатилади.

- Термостат бошқаргичини (агар мавжуд бўлса) соат мили бўйлаб максимал ҳолатига қадар буринг. Ҳарорат керакли даражага етганда, иссиқлик вентилятори ўчгунга қадар термостат бошқаргичини соат милига тескари айлантиринг. Шундан сўнг иссиқлик вентилятори танланган хона ҳароратини сақлаб ўзи ишлаб ва ўчиб туради. Хонани шамоллатиш учун иш режимини fan – фақат вентилятор ҳолатига қўйинг. Термостат бошқаргичини соат мили бўйлаб максимал ҳолатга келтиринг. Ушбу ҳолатда хона иситилмайди.
- Ишлатиб бўлгандан сўнг иш режимини ўзгартиргични "off" (ўчирилган) ҳолатига келтиринг ва вилкасини розеткадан олиб қўйинг.

Фавқулодда ҳолатда ўзи ўчиш функцияси
- Иссиқлик вентиляторида фавқулодда ҳолатларда ўзи ўчадиган функцияси мавжуд. Агар жиҳоз қизиб кетса иссиқлик сақлагич воситаси ишга тушади. Бундай ҳолатларда иситиш режими ўзгартиргични "off" (ўчирилган) ҳолатига қўйинг. Ортка ва олдинга панжаралар очиқ ва ҳаво йўли тўсилиб қолмаганини текшириб кўринг. Вилкани розеткада олиб тахминан 20 дақиқа совутинг ва шундан сўнгина уни яна электрга уланг. Жиҳозни электр тармоғига уланг ва яна хона ҳароратини белгиланг. Агар иссиқлик вентилятори ишламаси у шикастланган бўлади. Бундай ҳолатларда уни таъмирлатиш учун устахонага мурожаат қилиш лозим бўлади.
- Power чироғи фақат жиҳоз ишлаётган ёниб туради.

Эсингизда бўлсин: ишлаётганда иссиқлик вентилятордан кучли қизиган ҳаво чиқади. Куйиб қолмаслик учун чиқаётган қизиган ҳаво терининг очиқ жойларига тегмаслиги керак.

Тозалаш ва қараш
- Иссиқлик вентиляторини тозалашдан олдин иш режимини гартригични OFF (ўчирилган) ҳолатига келтиринг ва вилкани розеткадан суғуриб олинг.
- Ҳеч қачон тозалаш учун ювиш суюқликлари ёки эритувчиларни ишлатманг. Жиҳознинг ташқарисини қуруқ мато билан артинг.
- Ишлатиб бўлгач ҳар сафар иссиқлик вентиляторини артиш тавсия этилади. Электр шнурга ўткиш ашёларни теккизиш таъқиқланади.
- Иссиқлик вентилятори кейинчалик яна қўйилганда унинг техник ҳолати ва токка уланиш шнури иъоляцияси ҳолати текшириб кўрилади.
- Электр токи урмаслиги учун унинг ичига сув туширманг

ДИҚҚАТ: олиб юриладиган электр иссиқлик вентиляторлари хонани қўшимча иситиш учун мўлжалланган. Улар асосий иситиш воситида сифатида фойдаланишга мўлжалланмаган.

Texnik xususiyatlari
Ta'minotning kuchlanishi: 230 V ~ 50 Hz
Quvvati: 2000 W

Ишлаб чиқарувчи жиҳоз хусусиятларини олдиндан маълум қилмасдан ўзгартириш ҳуқуқини сақлаб қолади.

Жиҳознинг ишлаш - 5 йилдан

Кафолат шартлари
Ушбу жиҳозга кафолат бериш масаласида худудий дилер ёки ушбу жиҳоз харид қилинган компанияга мурожаат қилинг. Касса чеки ёки харидни тасдиқловчи бошқа бир молиявий ҳужжат кафолат хизматини бериш шарти ҳисобланади.

Ушбу жиҳоз 89/336/ЯЕС Кўрсатмаси асосида белгиланган ва Қувват кучини белгилаш Қонунида (73/23 ЕЭС) айтилган ЯХС талабларига мувофиқ келади.

АУДИО-ВИДЕО И БЫТОВАЯ ТЕХНИКА

VT-1739 GY/W

Fan Heater

Тепловентилятор

Инструкция по эксплуатации

GB Manual instruction 2
DE Die betriebsanweisung 3
RUS Инструкция по эксплуатации 4
KZ Пайдалану нұсқасы 5
RO Instrucțiune de exploatare 6
CZ Návod k použití 7
UA Інструкція з експлуатації 8
BEL Інструкцыя па эксплуатацыі 9
UZ Фойдаланиш қоидалари 10

www.vitek.ru

GB
A production date of the item is indicated in the serial number on the technical data plate. A serial number is an eleven-unit number, with the first four figures indicating the production date. For example, serial number 0606xxxxxxx means that the item was manufactured in June (the sixth month) 2006.

DE
Das Produktionsdatum ist in der Seriennummer auf dem Schild mit technischen Eigenschaften dargestellt. Die Seriennummer stellt eine elfstellige Zahl dar, die ersten vier Zahlen bedeuten dabei das Produktionsdatum. Zum Beispiel bedeutet die Seriennummer 0606xxxxxxx, dass die Ware im Juni (der sechste Monat) 2006 hergestellt wurde.

RUS
Дата производства изделия указана в серийном номере на табличке с техническими данными. Серийный номер представляет собой одиннадцатизначное число, первые четыре цифры которого обозначают дату производства. Например, серийный номер 0606xxxxxxx означает, что изделие было произведено в июне (шестой месяц) 2006 года.

KZ
Бұйымның шығарылған мерзімі техникалық деректері бар кестедегі сериялық нөмірде көрсетілген. Сериялық нөмір он бір саннан тұрады, оның бірінші төрт саны шығару мерзімін білдіреді. Мысалы, сериялық нөмір 0606xxxxxxx болса, бұл бұйым 2006 жылдың маусым айында (алтыншы ай) жасалғанын білдіреді.

RO
Data fabricării este indicată în numărul de serie pe tabelul cu datele tehnice. Numărul de serie reprezintă un număr din unsprezece cifre, primele patru cifre indicînd data fabricării. De exemplu, dacă numărul de serie este 0606xxxxxxx, înseamnă că produsul dat a fost fabricat în iunie (luna a asea) 2006.

CZ
Datum výroby spotřebiče je uveden v sériovém čísle na výrobním štítku s technickými údaji. Sériové číslo je jedenáctimístní číslo, z nichž první čtyři číslice znamenají datum výroby. Například sériové číslo 0606xxxxxxx znamená, že spotřebič byl vyroben v červnu (šestý měsíc) roku 2006.

UA
Дата виробництва виробу вказана в серійному номері на табличці з технічними даними. Серійний номер представляє собою одинадцятизначне число, перші чотири цифри якого означають дату виробництва. Наприклад, серійний номер 0606xxxxxxx означає, що виріб був виготовлений в червні (шостий місяць) 2006 року.

BEL
Дата вытворчасці вырабу паказана ў серыйным нумары на таблічке з тэхнічнымі дадзенымі. Серыйны нумар прадстаўляе сабою адзінаццатае чысло, першыя чатыры лічбы якога абазначаюць дату вытворчасці. Напрыклад, серыйны нумар 0606xxxxxxx азначае, што выраб быў зроблен ў чэрвені (шосты месяц) 2006 года.

UZ
Жиҳоз ишлаб чиқарилган муддат техник хусусиятлар кўрсатилган лавҳачадаги серия рақамида кўрсатилган. Серия рақами ўн битта сондан иборат бўлиб уларнинг биринчи тўрттаси ишлаб чиқарилган вақтни ифода этади. Мисол учун 0606xxxxxxx серия рақами жиҳоз 2006 йилнинг июн ойида (олтинчи ойда) ишлаб чиқарилганлигини билдиради.

1739.indd 2 01.04.2010 14:10:28