1.

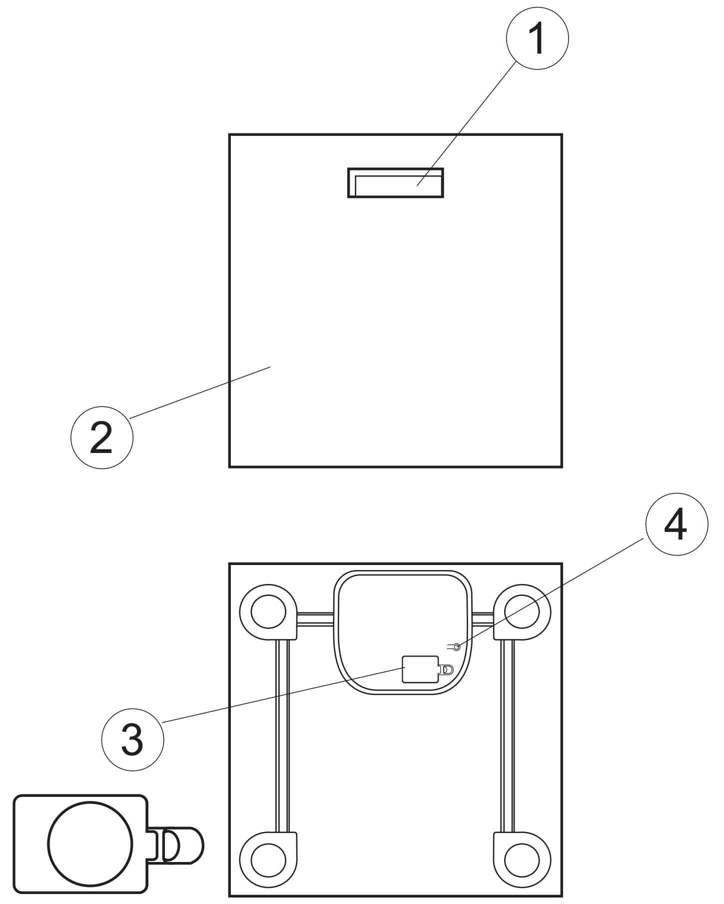

2.

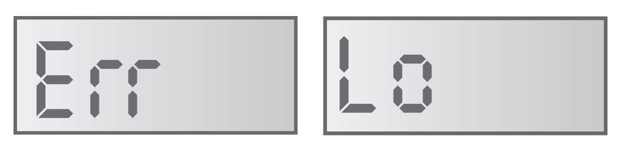

3.

4.

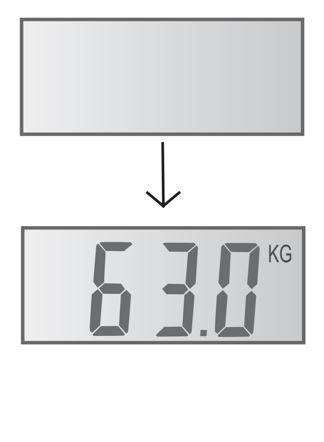

ENGLISH

ELECTRONIC PERSONAL SCALE

Description
1. LCD-display
2. Glass Platform
3. Battery compartment
4. Measuring units selection button

Safety measures
- Do not stand on the scale with wet feet or on the wet surface of the scale. You can slip down and get hurt.
- Be careful while standing on the scale: firstly put your one foot on the scale, make sure that the scale is stable and then put the other foot on the scale. Stay on the scales in a way that weight should fall on the central part of the surface of the scale.
- Never use the scale if there is any cracks on the glass surface or if it is damaged.
- Do not use the scale on the carpet.
- Place the scale on the flat, dry and non-slip surface.
- To get maximally precise results while weighting put the scale each time on the same place.
- Use the scales away from heat appliances.
- Do not use and do not store the scale in rooms with high humidity (more than 80%), protect the body of the scales from water or other liquids, it can influence the precision of weighting and lead to breakdown.
- Stand on the scales and distribute your body weight evenly. Get on the scale carefully and stay still while weighting. Do not jump onto the scale.
- Be especially careful if the unit is used by children or disabled persons.
- Do not allow children to use the unit as a toy.
- If you are not going to use the scale for a long time, you should take the battery out of the battery compartment.
- While inserting batteries, strictly follow the polarity according to the marks.
- Do not use different batteries. Use a lithinum battery of CR2032 type only.
- Replace the batteries in time.
- Do not dismantle and do not repair the scale yourself. If there are any damages in the unit, apply to the authorized service center.
- Keep the scale in a dry cool place, out of the reach of children.

Recommendations
- Perform weighting at the same time.
- Wait 2-3 hours after eating before weighting.

Attention!
- If the unit or load sensor is damaged the LCD Display will not turn on, in this case apply to the authorized service center.
- If "Err" appears on the display, the scale is overloaded. Immediately get off the scale to prevent its damage.
- The "Lo" symbol means that the battery should be replaced.

OPERATING INSTRUCTIONS
Open the battery compartment lid and insert a lithium battery of CR2032 type, following the polarity. Close the battery compartment lid.

Measuring units selection
At the black of the scale, next to the Battery Compartment, there is a measuring units selection button. You can select kilograms ("Kg"), pounds ("Lb") or stones (''St'') as measuring units, by pressing this button.

WEIGHING
1. Select measuring unit (see above).
2. Place the scale on a hard and smooth floor.
3. Wait untill the LCD Display is off.
4. Get on the scale and stand still.
5. Stay still on the glass platform. During weighting, indication will be flashing on the display. Wait till the indications stop flashing. Your weight will be displayed for about 10 seconds, and then the unit will switch off automatically.

Cleaning the unit
- Be careful while operating the unit, as it is a precision instrument, avoid extremes of temperature, high humidity, strong impacts, dust or direct sunlight.
- Keep away from heating appliances.
- Do not jump on the unit.
- Clean the platform with a damp cloth.
- Do not allow liquids to get into the body of the unit.
- Do not use chemical or abrasive cleaners to clean the unit.
- Keep the scale in a dry cool place, out of the reach of children.

SPECIFICATIONS
Maximal weight: 180kg/28st/397lb
Division: 0,1 kg/ 0,2 lb/1/4lb
Operating temperature: +5/+30°C
Battery: 1 CR 2032 battery

The manufacturer reserves the right to make changes to the technical characteristics of this device with out prior notification of the consumer.

Service life of appliance - 5 years

Guarantee
Details regarding guarantee conditions can be obtained from the dealer from whom the appliance was purchased. The bill of sale or receipt must be produced when making any claim under the terms of this guarantee.

CE *This product conforms to the EMC-Requirements as laid down by the Council Directive 2004/108/EC and to the Low Voltage Regulation (2006/95/EC)*

DEUTSCH

DIGITALE PERSONENWAAGE

Beschreibung
1. LCD-Display
2. Glasplattform
3. Batteriefach
4. Taste für Wählen der Gewichtseinheit

Sicherheitshinweise
- Betreten Sie die Personenwaage nicht mit nassen Füßen oder die feuchte Oberfläche des Geräts. Es besteht die Gefahr, dass Sie ausrutschen und sich verletzen.
- Passen Sie auf sich auf beim Steigen auf die Waage: betreten die Waage zuerst mit einem Fuß, vergewissern sich ihrer Standfestigkeit und nur dann stellen den zweiten Fuß. Steigen Sie auf Waage auf solcher Weise, damit Körpergewicht auf die Mitte von der Waageoberfläche fällt.
- Benutzen Sie die Waage nicht, wenn auf Glasoberfläche Risse entstanden sind oder sie beschädigt ist.
- Vermeiden Sie Teppiche bzw. Teppichböden.
- Die geeignete Standort für Ihre Waage ist ein ebener, trockener und nicht rutschender Boden.
- Für maximale Feinanzeige stellen Sie die Waage auf ein und dieselbe Stelle beim Wiegen.
- Halten Sie die Waage von Heizgeräten fern.
- Es ist verboten, die Waage in Räumen mit erhöhter Feuchtigkeit (über 80%) zu benutzen und aufzubewahren, schützen Sie das Gehäuse der Waage vor Wasser und anderer Flüssigkeit, es kann Wiegengenauigkeit beeinflussen oder zum Ausfall des Geräts führen.
- Steigen Sie auf die Waage und verteilen Ihres Gewicht gleichmäßig. Während des Wiegens bleiben Sie ruhig stehe, springen Sie nicht auf der Oberfläche der Waage.
- Passen Sie besonders auf, wenn Behinderte und Kinder die Waage benutzen.
- Die Personenwaage ist kein Spielzeug, sie gehört nicht in Kinderhände.
- Bitte entfernen Sie die Batterien bei längerer Nichtverwendung aus dem Batteriefach.
- Beachten Sie beim Einlegen der Batterien die Polarität gemäß Bezeichnungen.
- Nutzen Sie nur Lithiumbatterien Typ CR2032.
- Nutzen Sie nicht verschiedene Batterien zusammen (alte und neue, von verschiedenen Typen usw).
- Wechseln Sie die Batterien rechtzeitig.
- Es ist verboten, die Waage selbständig zu demontieren und zu reparieren. Bei der Fehlerfeststellung wenden Sie an autorisiertes Service-Zentrum.
- Bitte kühl und trocken lagern, fern von Kindern.

Empfehlungen
- Wiegen Sie sich in der und derselben Tageszeit.
- Es soll 2-3 Stunden nach der Esseneinnahme herumgehen.

Achtung!
- Falls sich der Bildschirm infolge der Beschädigung des Geräts oder Lastsensors nicht einschaltet, wenden Sie in diesem Fall an ein speziell autorisiertes Zentrum.
- Falls Symbole "Err" auf dem Bildschirm erscheinen, bedeutet dies, dass die Waage überlastet ist. Treten Sie sofort von der Waage herunter, um die Beschädigung des Waage zu vermeiden.
- Die Anzeige "Lo" bedeutet die Batteriewechselnotwendigkeit.

BETRIEB DER WAAGE
Öffnen Sie den Batteriefachdeckel und legen Lithium-Batterie CR2032 polungsrichtig. Schließen Sie den Batteriefachdeckel wieder.

Wahl der Messeinheiten
Im dem unteren Teil des Geräts neben dem Batteriefach befindet sich ein Knopf zur Wahl der Messeinheiten. Während des Drückens des Knopfes können Sie verschiedene Messeinheiten wählen: Kilogramme ("kg"), Funds ("lb") oder Stones („St").

GEWICHTSMESSUNG
1. Wählen Sie notwendige Messeinheiten entsprechend dem oben beschriebenen Verfahren.
2. Stellen Sie die Waage auf eine harte gerade Oberfläche auf.
3. Warten Sie ab, bis sich der Bildschirm einschaltet.
4. Stellen Sie sich auf die Waage.
5. Bleiben Sie auf der Waage still stehen. Während des Abwiegens wird der Sensor auf dem Bildschirm blinken. Warten Sie ab, bis die Anzeige auf dem Bildschirm nicht mehr blinkt. Ihr Gewicht wird innerhalb von 10 Sekunden auf dem Bildschirm angezeigt, danach schaltet sich das Gerät automatisch ab.

PFLEGE UND WARTUNG
- Beim Benutzen behandeln Sie die Waage mit Schonung, weil es Präzisionsinstrument ist. Vermeiden Sie den Temperaturunterschied, erhöhte Feuchtigkeit, die Stöße, den Staub und die Einwirkung von direkten Sonnenstrahlen.
- Halten Sie die Waage fern von Heizgeräten.
- Springen Sie auf der Waage nicht.
- Reinigen Sie die Plattform mit einem feuchten Wischtuch.
- Schützen Sie das Gehäuse vor Feuchtigkeit.
- Verwenden Sie keine chemische und korrodierende Mittel für Waagereinigung.
- Bitte kühl und trocken lagern, fern von Kindern.

TECHNISCHE DATEN
Max. Gewicht: 180kg/28st/397lb
Graduirung: 0,1 kg/ 0,2 lb/1/4lb
Arbeitstemperaturbereich:+5/+30°C
Batterien:1 Lithium-Batterie CR 2032

Der Hersteller behält sich das Recht vor die Gerätcharakteristiken ohne Vormeldung zu ändern.

Betriebslebensdauer des Geräts – 5 Jahre

Gewährleistung
Ausführliche Bedingungen der Gewährleistung kann man beim Dealer, der diese Geräte verkauft hat, bekommen. Bei beliebiger Anspruchserhebung soll man während der Laufzeit der vorliegenden Gewährleistung den Check oder die Quittung über den Ankauf vorzulegen.

CE *Das vorliegende Produkt entspricht den Forderungen der elektromagnetischen Verträglichkeit, die in 2004/108/EC - Richtlinie des Rates und den Vorschriften 2006/95/EC über die Niederspannungsgeräte vorgesehen sind.*

РУССКИЙ

ВЕСЫ НАПОЛЬНЫЕ ЭЛЕКТРОННЫЕ

Описание
1. ЖК-дисплей
2. Стеклянная платформа
3. Батарейный отсек
4. Кнопка выбора единиц измерения веса

Меры безопасности
- Не вставайте на весы мокрыми ногами или на влажную поверхность весов. Вы можете поскользнуться и получить травму.
- Соблюдайте осторожность, когда встаете на весы: встаньте на весы сначала одной ногой, убедитесь в их устойчивости и только затем поставьте вторую ногу. Вставайте на весы так, чтобы вес тела приходился на центральную часть поверхности весов.
- Запрещается использование весов, если на стеклянной поверхности появились трещины или в случае ее повреждения.
- Не пользуйтесь весами на коврах или ковровых покрытиях.
- Размещайте весы на ровной, сухой и не скользкой поверхности.
- Для получения максимально точных показаний при взвешивании ставьте весы на одно и то же место.
- Используйте весы вдали от нагревательных приборов.
- Запрещается использовать и хранить весы в помещениях с повышенной влажностью (более 80%), не допускайте попадания воды либо других жидкостей в корпус весов, это может повлиять на точность взвешивания или привести к выходу прибора из строя.
- Встаньте на весы, и равномерно распределите свой вес. Стойте неподвижно, пока происходит взвешивание, запрещается прыгать на поверхности весов.
- Будьте особенно внимательны, если прибор используется детьми или людьми с ограниченными возможностями.
- Не разрешайте детям использовать прибор в качестве игрушки.
- Если вы не будете пользоваться весами в течение длительного промежутка времени, то необходимо извлечь элементы питания из батарейного отсека.
- При установке элементов питания строго соблюдайте полярность в соответствии с обозначениями.
- Используйте только литиевые элементы питания CR2032.
- Не используйте вместе разные элементы питания (старые и новые, разных типов и т.п.).
- Своевременно меняйте элементы питания.
- Запрещается самостоятельно разбирать и ремонтировать весы. При обнаружении неисправностей обращайтесь в авторизованный сервисный центр.
- Храните весы в сухом прохладном месте, недоступном для детей.

Рекомендации
- Проводите взвешивания в одно и то же время суток.
- После приема пищи должно пройти 2-3 часа.

Внимание!
- В случае повреждения прибора или датчика нагрузки дисплей не включится, в этом случае необходимо обратиться в авторизованный сервисный центр.
- Если на дисплее отобразились символы "Err", весы перегружены. Срочно сойдите с весов, чтобы предотвратить их повреждение.
- Символ "Lo" подсказывает о необходимости замены элементов питания.

ЭКСПЛУАТАЦИЯ ВЕСОВ
Откройте крышку батарейного отсека и установите литиевый элемент питания типа CR2032, соблюдая полярность. Закройте крышку батарейного отсека.

Выбор единиц измерения
С нижней стороны корпуса весов рядом с батарейным отсеком имеется кнопка выбора единиц измерения веса. Нажимая кнопку, вы можете выбрать килограммы ("Kg"), фунты ("Lb") или стоуны ("St") в качестве единиц измерения веса.

ИЗМЕРЕНИЕ ВЕСА
1. Выберите единицы измерения в соответствии с процедурой, описанной выше.
2. Разместите весы на твердой ровной поверхности.
3. Подождите, пока дисплей не выключится.
4. Встаньте на весы и стойте неподвижно.
5. Стойте на весах неподвижно. Во время взвешивания индикация на дисплее будет мигать. Дождитесь, когда показания на дисплее перестанут мигать. Ваш вес будет высвечиваться на дисплее в течение около 10 секунд, после чего прибор автоматически отключится.

УХОД ЗА ПРИБОРОМ
- Соблюдайте осторожность при пользовании весами, так как это точный инструмент, избегайте перепадов температур, повышенной влажности, ударов, пыли или воздействия прямых солнечных лучей.
- Держите весы вдали от нагревательных приборов.
- Не прыгайте на весах.
- Протирайте платформу влажной тканью.
- Не допускайте попадание жидкости в корпус весов.
- Не используйте химические или абразивные средства для чистки весов.
- Храните весы в сухом прохладном месте, недоступном для детей.

ТЕХНИЧЕСКИЕ ХАРАКТЕРИСТИКИ
Максимальный вес:
180кг/28st/397lb
Деления шкалы:
0,1 кг/ 0,2 lb/1/4lb
Диапазон рабочих температур: +5/+30°C
Элемент питания: 1 элемент CR 2032

Производитель оставляет за собой право изменять характеристики приборов без предварительного уведомления.

Срок службы прибора - 5 лет

АН-ДЕР ПРОДАКТС ГмбХ, Австрия
Нойбаугюртель 38/7А, 1070 Вена, Австрия

ҚАЗАҚ

ЕДЕНГЕ ҚОЙЫЛАТЫН ЭЛЕКТРОНДЫ ТАРАЗЫ

Сипаттамасы
1. СК-дисплей
2. Шыны платформа
3. Батарея бөлімшесі
4. Салмақты өлшеу бірліктерін таңдау түймешесі

Қауіпсіздік шаралары
- Таразының ылғал бетіне және оған су аяқтарыңызбен тұрмаңыз. Сіз құлап кетіп, жарақаттануыңыз мүмкін.
- Таразыға тұрғанда сақ болыңыз: таразыға алдымен бір аяқпен тұрып, оның нық тұрғанына көз жеткізіңіз, содан кейін екінші аяғыңызды қойыңыз. Таразыға тұрғанда дененің салмағы таразының ортасына түсетіндей болып тұрыңыз.
- Таразының әйнек бетінде жарықтар пайда болса, немесе ол зақымданған болса, таразыны пайдалануға тиым салынады.
- Таразыны кілемдер мен кілем тәріздес қабаттардың үстінде қолданбаңыз.
- Таразыны тегіс, құрғақ және сырғымайтын тегістікте орнатыңыз.
- Неғұрлым тура көрсеткіштер алу үшін, таразыға тартылғанда, оны үнемі бір жерге қойыңыз.
- Таразыны қыздырғыш құралдардан алшақ ұстаңыз.
- Таразыны ылғалдығы жоғары бөлмеде (80 пайыздан жоғары) қолдануға және сақтауға тиым салынады, таразыға судың немесе өзге сұйықтықтардың шашырап кетуіне жол бермеңіз, одан құрылғы істен шығып немесе тартылу көрсеткіштері тура емес болып кетуі ықтимал.
- Таразыға тұрып, салмағыңызды бір қалыпты орнатыңыз.Таразыға тартылғанда қозғалмай тұрыңыз, таразының бетінде тұрып секіруге тиым салынады.
- Егер құрылғыны балалар немесе мүмкіндігі шектеулі тұлғалар қолданса, аса сақ болыңыз.
- Құрылғыны балаларға ойыншық ретінде қолдануға тиым салыңыз.
- Егер сіз құрылғыны ұзақ уақыт ішінде қолданбайтын болсаңыз, ішіндегі қуаттану элементтерін батарея бөлімшесінен шығарып қойыңыз.
- Қуаттану элементтерін орнату барысында белгілерге сәйкес полярлығын сақтаңыз.
- Тек CR2032 литийлі қуат қорегінің элементін пайдаланыңыз
- Әр түрлі қуаттану элементтерін қолданбаңыз (ескі және жаңасы, әр түрлісін және т.б.).
- Қуаттану элементтерін дер кезінде ауыстырып тұрыңыз.
- Таразыны өздігіңізбен бөлшектеп немесе жөндеуге болмайды. Ақаулар пайда болғаны анықталса, қызмет көрсету орталығына хабарласыңыз.
- Таразыны құрғақ және салқын, балалардың қолы жетпейтін жерде сақтаңыз.

Кеңестер
- Таразыға тәуліктің бір уақытында тартылғаныңыз жөн.
- Тамақ ішкеннен кейін 2-3 сағат өту керек.

Назар аударыңыз!
- Құрылғы немесе артық күш датчигі бүлінген жағдайда дисплей қосылмайды, бұл жағдайда рұқсаты бар сервис орталығына жолығыңыз.
- Егер дисплейде "Err" таңбалары көрінген болса, онда бұл таразыға артық күштің түскендігін білдіреді. Бүлдіріп алмау үшін дереу арада таразыдан түсіңіз.
- "Lo" белгісі қуаттану элементтерін ауыстыру керек болғанда пайда болады.

ТАРАЗЫНЫ ПАЙДАЛАНУ
Батарея бөлімшесінің қақпағын ашып CR2032 түрдегі литий қуаттану элементін орнатыңыз, ол кезде полярлығын сақтаңыз. Батарея бөлімшесінің қақпағын жабыңыз.

Өлшеу бірліктерін таңдау
Таразы корпусының астында, батарей бөлігінің жанында, салмақтың өлшем бірлігін таңдау тетігі бар. Тетікті баса отырып, сіз килограммды ("Kg"), фунтты ("Lb") немесе стоунды (''St'') салмақ өлшем бірлігі ретінде таңдай аласыз.

САЛМАҚТЫ ӨЛШЕУ
1. Жоғарыда сипатталған процедураға сәйкес өлшем бірліктерді таңдаңыз.
2. Таразыны қатты тегіс бетке орналастырыңыз.
3. Дисплей сөнгенше күте тұрыңыз.
4. Таразыға шығыңыз да қозғалмай тұрыңыз.
5. Таразыда қозғалмай тұрыңыз. Өлшеу кезінде дисплейдегі көрсеткіш жыпылықтайды. Дисплейдегі көрсеткіштің жыпылықтауы тоқтағанша күтіңіз. Сіздің салмағыңыз 10 секунд бойы көрініп тұрады, одан кейін ол өздігінен сөніп қалады.

ҚҰРЫЛҒЫНЫ КҮТУ
- Құрылғыны қолдану барысында мұқият болыңыз, өйткені бұл дәлме дәл көрсететін құрал, температураның ауытқуынан, жоғары ылғалдылықтан, шаңнан немесе тікелей күн сәулесінен сақтаңыз.
- Таразыны қыздырғыш құралдардан аулақ устаңыз.
- Таразыда тұрып секірмеңіз.
- Платформаның бетін ылғал матамен сүртіңіз.
- Таразының корпусына сұйықтықтар құйылып кетуінен сақ болыңыз.
- Химиялық немесе абразивті заттарды таразыны тазалау үшін қолданбаңыз.
- Таразыны балалардың қолы жетпейтін, құрғақ әрі салқын жерде сақтаңыз.

ТЕХНИКАЛЫҚ СИПАТТАМАСЫ
Өлшенетін максималды салмақ:
180kg/28st/397lb
Шкаланың бөлінуі: 0,1 кг/ 0,2 lb/1/4lb
Жұмыс температурасының диапазоны: +5/+30°C
Қуаттану элементі: 1 элемент CR 2032

Өндіруші алдын ала хабарламастан аспаптың сипаттамаларын өзгертуге құқылы.

Құралдың қызмет ету мерзімі - 5 жыл

Гарантиялық міндеттілігі
Гарантиялық жағдайдағы қаралып жатқан бөлшектер дилерден тек сатып алынған адамға ғана беріледі. Осы гарантиялық міндеттілігіндегі шағымдалған жағдайда төлеген чек немесе квитанциясын көрсетуі қажет.

CE *Бұл тауар ЕМС – жағдайларға сәйкес келеді негізгі Міндеттемелер 2004/108/EC Дерективаның ережелеріне енгізілген Төменгі Ережелердің Реттелуі (2006/95/EC)*

POLSKI

ELEKTRONICZNA WAGA PODŁOGOWA

Opis
1. Wyświetlacz ciekłokrystaliczny
2. Szklana platforma
3. Komora na baterię
4. Przycisk wyboru jednostki pomiaru wagowego

Środki bezpieczeństwa
- Nie stawaj na wagę mokrymi stopami lub kiedy powierzchnia wagi jest wilgotna. Możesz poślizgnąć się i odnieść obrażenie.
- Zachowuj ostrożność, gdy stajesz na wagę, stawaj na wagę najpierw jedną stopą, upewnij się, że ona jest stabilna i tylko potem postaw drugą nogę. Stawaj na wagę w ten sposób, żeby ciężar ciała przypadał na środek wagi.
- Nie wolno używać wagi, gdy na szklanej powierzchni pojawiły się pęknięcia lub w przypadku jej uszkodzenia.
- Nie używaj wagi na dywanach lub wykładzinach
- Postaw wagę na równej suchej nie śliskiej powierzchni.
- Aby uzyskać maksymalne dokładne wartości pomiarowe podczas ważenia ustawiaj wagę w to samem miejsce.
- Używaj wagi z dala od urządzeń grzejnych.
- Nie wolno używać i przechowywać wagi w pomieszczeniach o podwyższonej wilgotności (ponad 80%), nie dopuszczaj do przedostania się wody lub innych płynów wewnątrz korpusu, może to wpłynąć na dokładność pomiarów ważenia lub doprowadzić do jego uszkodzenia.
- Stań na wagę równomiernie rozkładając ciężar ciała. Stój nieruchomo podczas ważenia, nie wolno skakać na niej.
- Szczególnie uważaj, gdy z urządzenia korzystają dzieci lub osoby niepełnosprawne.
- Nie pozwalaj dzieciom bawić się urządzeniem.
- Jeśli przez dłuższy czas nie będziesz używać wagi, wyjmij elementy zasilania z komory na baterię
- Podczas ustawienia elementów zasilania ściśle przestrzegaj biegunowości zgodnie z oznaczeniami.
- Proszę używać tylko litowe elementy zasilania CR2032
- Nie stosuj elementów różniących się typem (stare i nowe, różnych typów itp.)
- Wymieniaj na czas elementy zasilania.
- Nie wolno samodzielnie rozbierać i naprawiać wagi. W przypadku wykrycia niesprawności zwracaj się do autoryzowanego punktu serwisowego.
- Przechowuj wagę w suchym chłodnym niedostępnym dla dzieci miejscu.

Zalecenia
- Waż się o tej samej porze.
- Po spożyciu posiłków powinno minąć 2-3 godziny.

Uwaga!
- W wypadku uszkodzenia przyrządu albo nadajnika obciążenia monitor nie włączy się, w tym razie koniecznie jest zwrócenie się w autoryzowany serwisowy centrum.
- Jeśli na monitorze ukazali się symbole "Err", wagi są przeładowane. Pilnie proszę zejść z wag, żeby zapobiec ich uszkodzeniu.
- Symbol "Lo" wskazują na konieczność wymiany elementów zasilania.

UŻYTKOWANIE WAGI
Otwórz pokrywę komory na baterię i ustaw litowy element zasilania typu CR2032, przestrzegając biegunowości. Zamknij pokrywę komory na baterię.

Wybór jednostki pomiaru wagowego
Z dolnej strony korpusu wag obok przedziału bateriowego jest przycisk wyboru jednostek pomiaru wagi. Naciskając przycisk, możecie wybrać kilogramy ("Kg"), funty ("Łb") albo stouny (''St'') w charakterze jednostek pomiaru wagi.

POMIAR WAGI
1. Proszę wybrać jednostkę pomiaru zgodnie z procedurą, opisaną wyżej.
2. Rozmieścicie wagi na twardej równej powierzchni.
3. Proszę poczekać, póki monitor nie wyłączy.
4. Proszę wstać na wagi i proszę stać nieruchomo.
5. Proszę stać na wagach nieruchomo. Podczas ważenia indykacja na monitorze będzie mrugać. Proszę doczekać się, kiedy oznaczenia na monitorze przestaną mrugać. Waszą wagą będzie wyświetlona na monitorze w ciągu 10 sekund, po czym przyrząd automatycznie odłączy się.

KONSERWACJA URZĄDZENIA
- Przestrzegaj środków ostrożności przy korzystaniu z wagi, ponieważ jest to narzędzie precyzyjne, unikaj skoków temperatur, podwyższonej wilgotności, uderzeń, kurzu lub bezpośredniego oddziaływania promieni słonecznych.
- Przechowuj wagę z dala od urządzeń grzejnych
- Nie wolno skakać na wadze.
- Przecieraj platformę wilgotną szmatką.
- Nie dopuszczaj do przedostania się płynu wewnątrz korpusu wagi.
- Nie używaj do czyszczenia wagi środków chemicznych lub żrących.
- Przechowuj wagę w suchym chłodnym niedostępnym dla dzieci miejscu.

DANE TECHNICZNE
Maksymalny udźwig:
180kg/28st/397lb
Podziałka : 0,1kg/ 0,2 lb/1/4lb
Zakres temperatur roboczych:
+5/+30°C
Element zasilania:
1 element CR 2032

Producent zastrzega sobie prawo zmiany charakterystyki urządzeń bez wcześniejszego zawiadomienia.

Okres pracy przyrządu - 5 lata

Gwarancji
Szczegółowe warunki gwarancji, można otrzymać w punkcie sprzedaży, w którym nabyliście Państwo dane urządzenie. W przypadku zgłaszania roszczeń z tytułu zobowiązań gwarancyjnych, należy okazać rachunek lub fakturę poświadczające zakup.

CE *Dany wyrób jest zgodny z wymaganiami odnośnie elektromagnetycznej kompatybilności, przewidzianej dyrektywą 2004/108/EC Rady Europy oraz przepisem 2006/95/EC o nizkowoltowych urządzeniach.*

ČESKÝ

VÁHY PODLAHOVÉ ELEKTRONICKÉ

Popis
1. LCD displej
2. Skleněná plošina
3. Bateriová komora
4. Knoflíček volby jednotek měření hmotností

Bezpečnostní opatření
- Ne vstávejte na váhy mokrýma nohami nebo na vlhký povrch váhy. Vy můžete uklouznout a přijít k úrazu.
- Dejte pozor, kdy stavíte se na váhy: stoupnete na váhy zpočátku jednou nohou, přesvědčete se v jich stabilnosti a jen potom stavte druhou nohu. Stavte na váhy tak, aby váha těla přicházela na centralní část povrchu váh.
- Nesmí je užívat váhy, jestliže na skleným povrchu se objevily trhliny nebo v případě jeho poruchy.
- Nepoužívejte váhy na koberce nebo kobercovém pokrytí.
- Rozkládejte váhy na rovným , suchým a ne klouzavým povrchu.
- Pro získání maximálně přesnych udají při vážení rozkladejte vahy vždy na stejnem místě.
- Použijte váhy v dálce od ohřívačich přístrojů.
- Nesmí je užívat a přechovávat váhy v prostorech se zvýšenou vlhkostí (víc než 80%), ne dopuštejte popadaní vody nebo jiných kapalin do korpusu váhy, to může zapůsobit na přesnost vážení nebo přivést k zastavení činnosti přístroje.
- Vstaňte na váhy, a rovnoměrně rozložte svou vahu. Stůjte bez hnutí, prozatím jde vážení, nesmí se skákat na povrchu váhy.
- Buďte zejména pozorny, pokud přístroj se používájí díte nebo lide s omezenými možnostmi.
- Ne dovolujte dětí využívat přístroj jako hračku.
- Pokud vy ne budete využívát váhy během dlužšího času, to nutno vytáhnout elementy napájení z bateriovej sekcí.
- Při nastavení elementů napájení přísně řiďte se polaritou podle označení.
- Užívejte jen lithní napájecí zdroje CR2032
- Nepoužívejte spolu různé elementy napájení (staří i nové, různých typů atd.).
- Včas vymenejte elementy napájení.
- Nesmí je samostatně demontovat i spravovat váhy. Při odchalení poruch obracejte do autorizovaného servisního střediska.
- Chrante váhy v suchem chladným místě, nepřípustném pro dětí.

Doporučení
- Veďte vážení vždy v stejnem času doby.
- Po jídlu musi projít 2- 3 hodin.

Pozor !
- V případu poškození přístroje nebo snímače břemena displej ne zapne se, tehdy je nutně obrátit se do autorizovaného servisního střediska.
- Když na displeji ukázali se znaky "Err", váhy přetížení. Honem sestupte z vah, aby ne došlo do jejích poškození.
- Symbol „Lo" napovídá o nutnosti výměny elementů napájení.

Exploatace váhy
Otvorte víko bateriovej sekce i vložte lithný napájecí zdroj typu CR2032, řiďící se polaritu. Uzavřete víko bateriovej sekce.

Volba jednotek měření
Na dolu korpusu vah blízko úseku baterek umístěny knoflík výboru jednotek měření masy. Zmačknutím knofliku je možně vybrat kilogramy ("Kg"), libry ("Lb") nebo stouny (''St'') jako jednotky měření váhy.

Měření vahy
1. Vyberete jednotky měření dle shora uvedení procedury.
2. Postavte váhy na pevném rovném povrchu.
3. Počkejte,pokud displej ne vypne se.
4. Postavte se na váhy a stůjte nechybně.
5. Stůjte na váhách nechybně. Během vážení indikace na displeji bude mrkat. Dočkejte pokud znaky na displeji přestanou mrkat.Vaše váha bude světit se na displeji během 10 sekund, potem zařízení automatické odpojí se.

UDRŽBA PŘISTROJE
- Zacházejte s váhou opatrně, jelikož je to přesný měřící přístroj, chraňte váhu před prudkými změnami teplot, zvýšenou vlhkostí, úrazy, prachem nebo působením přímého slunečného záření.
- Držíte váhy v dálce od otopných těles.
- Ne skakejte na váhach.
- Otírejte skleněnou vážící plochu vlhkým hadříkem.
- Chraňte váhu před vniknutím tekutiny pod kryt váhy.
- K čištění váhy nepoužívejte chemické nebo abrazivní látky.
- Chrante váhy v suchem chladným místě, nepřípustném pro dětí.

Technické charakteristiky
Maximalní váha:
180kg/28st/397lb
Dělení škály: 0,1 kg/ 0,2 lb/1/4lb
Rozsah provozní teploty:
+5/+30°C
Napájecí zdroj:
1 element CR 2032

Výrobce si vyhrazuje právo měnit charakteristiky přístroje bez předběžného oznámení.

Životnost přístroje - 5 roku

Záruka
Podrobné záruční podmínky poskytne prodejce přístroje. Při uplatňování nároků během záruční lhůty je třeba předložit doklad o zakoupení výrobku.

Tento výrobek odpovídá požadavkům na elektromagnetickou kompatibilitu, stanoveným direktivou 2004/108/EC a předpisem 2006/95/EC Evropské komise o nízkonapěťových přístrojích.

УКРАЇНЬСКИЙ

ВАГИ ПІДЛОГОВІ ЕЛЕКТРОННІ

Опис:
1. РК-дисплей
2. Скляна платформа
3. Відсік для батарейок
4. Кнопка вибору одиниць виміру ваги

Заходи безпеки:
- Не ставайте на ваги вологими ногами або на вологу поверхню ваг. Ви можете послизнутися і отримати травму.
- Будьте обережні, коли стаєте на ваги: станьте спочатку на ваги однією ногою, переконайтесь в їх стійкості і лише потім ставте іншу ногу. Ставайте на ваги так, щоб вага тіла припадала на центральну частину ваг.
- Забороняється використовувати ваги, якщо на скляній поверхні з'явилися тріщини або у випадку її пошкодження.
- Не користуйтеся вагами на килимах або на килимових покриттях
- Розміщуйте ваги на рівній, сухій і не ковзкій поверхні.
- Для отримання максимально точних показників під час зважування ставте ваги на одне й теж місце.
- Використовуйте ваги подалі від нагрівальних приладів.
- Забороняється користуватися вагами і зберігати їх в приміщеннях з підвищеною вологістю (не більше 80%), не допускайте потрапляння води або ж інших рідин в корпус ваг, це може вплинути на точність зважування або призвести до псування приладу
- Станьте на ваги, і рівномірно розподіліть свою вагу. Стійте нерухомо,докиубудевідбуватися зважування, забороняється стрибати на поверхні ваг.
- Будьте особливо уважні, якщо приладвикористовуєтьсядітьми або ж людьми з обмеженими можливостями.
- Не дозволяйте дітям користуватися приладом в якості іграшки.
- Якщо ви не будете використовувати прилад протягом значного проміжку часу, необхідно вийняти елементи живлення з батарейного відсіку.
- Під час встановлення елементів живлення суворо дотримуйте полярність у відповідності з позначеннями.
- Використовуйте тільки літієві елементи живлення CR2032
- Не використовуйте разом різні елементи живлення (нові і старі, різних типів).
- Своєчасно замінюйте елементи живлення.
- Забороняється самостійно розбирати і ремонтувати ваги. При виявленні несправностей звертайтесь до авторизованого сервісного центру.
- Зберігайте ваги в сухому прохолодному місці, недоступному для дітей.

Рекомендації:
- Проводьте зважування в один і той же час доби.
- Після прийому їжі має пройти 2-3 години.

Увага!
- Увипадкупошкодженняприладу або датчика навантаження дисплей не ввімкнеться,у цьому випадку необхідно звернутися в авторизований сервісний центр.
- Якщо на дисплеї відобразилися символи "Err", ваги перевантажені. Терміново зійдіть із ваг, щоб запобігти їхньому ушкодженню.
- Символ „Lo" підказує про необхідність заміни елементів живлення.

Вибір одиниць вимірювання
З нижньої сторони корпуса ваг поруч із батарейним відсіком є кнопка вибору одиниць вимірювання ваги. Натискаючи кнопку, ви можете вибрати кілограми ("kg"), фунти ("lb") або стоуни (''St'') у якості одиниць вимірювання ваги.

ВИМІРЮВАННЯ ВАГИ
1. Виберіть одиниці вимірювання відповідно до вищенаведеної процедури.
2. Встановіть ваги на тверду рівну поверхню.
3. Зачекайте, поки дисплей не ввімкнеться.
4. Станьте на ваги та стійте нерухомо.
5. Стійте на вагах нерухомо. Під час зважування індикація на дисплеї буде блимати. Дочекайтеся, коли показання на дисплеї перестануть блимати. Ваша вага буде відображатись на дисплеї приблизно протягом 10 секунд, після чого прилад автоматично відключиться.

ДОГЛЯД ЗА ПРИЛАДОМ
- Будьте обережні при використанні ваг, оскільки це точний інструмент, уникайте перепаду температур, підвищеної вологості, ударів, пилу або дії прямих сонячних променів.
- Тримайте ваги подалі від нагрівальних приладів.
- Не стрибайте на вагах
- Протирайте платформувологою тканиною
- Не допускайте потрапляння рідини в корпус ваг
- Не використовуйте хімічні або абразивні засоби для чистки ваг.
- Зберігайте ваги в сухому прохолодному місці , недосяжному для дітей.

ТЕХНІЧНІ ХАРАКТЕРИСТИКИ
Максимальна вага:
180kg/28st/397lb
Поділка шкали: 0.1 кг/0.2 lb/1/4lb
Діапазон робочих температур:
+5/+30°C
Елемент живлення: 1 елемент CR 2032

Виробник залишає за собою право змінювати характеристики приладу без попереднього повідомлення.

Термін служби приладу – 5 роки.

Гарантія
Докладні умови гарантії можна отримати в дилера, що продав дану апаратуру. При пред'явленні будь-якої претензії протягом терміну дії даної гарантії варто пред'явити чек або квитанцію про покупку.

Даний виріб відповідає вимогам до електромагнітної сумісності, що пред'являються директивою 2004/108/EC Ради Європи й розпорядженням 2006/95/EC по низьковольтних апаратурах.

БЕЛАРУСКІ

ВАГІ ПАДЛОГАВЫЯ ЭЛЕКТРОННЫЯ

Апісанне
1. Вадкакрысталічны дысплей
2. Шкляная платформа
3. Батарэйны адсек
4. Кнопка выбару адзінкі вымярэння вагі

Меры бяспекі
- Не станавіцеся на вагі мокрымі нагамі або на вільготную паверхню вагаў.
Вы можаце паслізнуцца і атрымаць траўму.
- Захоўвайце асцярожнасць, калі становіцеся на вагі: пастаўце на вагі спачатку адну нагу, упэўніцеся ў іх устойлівасці і толькі затым пастаўце другую нагу. Станавіцеся на вагі так,каб вага цела прыходзілася на цэнтральную частку паверхні вагаў.
- Забараняецца выкарыстанне вагаў, калі на шкляной паверхні з'явіліся трэшчыны ці ў выпадку яе пашкоджання.
- Не карыстайцеся вагамі на дыванах або дывановых пакрыццях.
- Размяшчайце вагі на роўнай, сухой і не слізкай паверхні.
- Для атрымання максімальна дакладных паказанняў пры ўзважванні стаўце вагі на адно і тое ж месца.
- Выкарыстоўвайце вагі далёка ад награвальных прыбораў.
- Забараняецца выкарыстоўваць і захоўваць вагі ў памяшканнях з павышанай вільготнасцю (больш 80%), не дапускайце попадання вады альбо іншых вадкасцей у корпус вагаў, гэта можа паўплываць на дакладнасць узважвання ці прывесці да выхаду прыбора са строю.
- Станьце на вагі і раўнамерна размяркуйце сваю вагу. Стойце нерухома, пакуль адбываецца ўзважванне, забараняецца скакаць на паверхні вагаў.
- Будзьце асабліва ўважлівымі, калі прыбор выкарыстоўваецца децьмі або людзьмі з абмежаванымі здольнасцямі.
- Не дазваляйце дзецям выкарыстоўваць прыбор у якасці цацкі.
- Калі вы не будзеце карыстацца вагамі на працягу доўгага прамежку часу, то неабходна дастаць элементы сілкавання з батарэйнага адсека.
- Пры ўстаноўцы элементаў сілкавання строга прытрымлівайцеся палярнасці ў адпаведнасці з абазначэннямі.
- Выкарыстоўвайце толькі літыевыя элементы сілкавання CR2032
- Не выкарыстоўвайце разам розныя элементы сілкавання (старыя і новыя, розных тыпаў і г.д.).
- Своечасова мяняйце элементы сілкавання.
- Забараняецца самастойна разбіраць і рамантаваць вагі. Пры выяўленні няспраўнасцей звяртайцеся ў аўтарызаваны сервісны цэнтр.
- Захоўвайце вагі ў сухім прахладным месцы, недасягальным для дзяцей.

Рэкамендацыі
- Праводзьце узважванне ў адзін і той жа час сутак.
- Пасля прыёму ежы павінна прайсці 2-3 гадзіны.

Увага!
- У выпадку пашкоджання прыбора або датчыка нагрузкі дысплей не ўключыцца, у гэтым выпадку неабходна звярнуцца ў аўтарызаваны сервісны цэнтр.
- Калі на дысплеі адлюстраваліся сімвалы "Err", вагі перагружаны. Неадкладна сыдзіце з вагаў, каб прадухіліць іх пашкоджанне.
- Сімвал "Lo" падказвае аб неабходнасці замены элементаў сілкавання.

ЭКСПЛУАТАЦЫЯ ВАГАЎ
Адкрыйце крышку батарэйнага адсека і ўстанавіце літыевы элемент сілкавання тыпу CR2032, прытрымліваючыся палярнасці. Закрыйце крышку батарэйнага адсека.

Выбор адзінак вымярэння
З ніжняга боку корпуса вагаў каля батарэйнага адсека знаходзіцца кнопка выбару адзінак вымярэння вагі. Націскаючы кнопку, вы можаце выбраць кілаграмы ("Kg"), фунты ("Lb") або стоуны (''St'') ў якасці адзінак вымярэння вагі.

ВЫМЯРЭННЕ ВАГІ
1. Неабходна выбраць адзінкі вымярэння ў адпаведнасці з працэдурай, апісанай вышэй.
2. Пастаўце вагі на цвёрдую роўную паверхню.
3. Пачакайце, калі дысплей выключыцца.
4. Станьце на вагі і стойце нерухома.
5. Стойцена вагахнерухома. Падчас узважванняіндыкацыя надысплеі будзе мігаць. Дачакайцеся, калі паказанні на дысплеі перастануць мігаць. Ваша вага будзе высвечвацца аўтаматычна на дысплеі напрацягу прыкладна 10 секундаў, пасля чаго прыбор аўтаматычна адключыцца.

ДОГЛЯД ЗА ПРЫБОРАМ
- Захоўвайце асцярожнасць пры карыстанні вагамі, бо гэта дакладныінструмент, пазбягайце перападаў тэмператур, павышанай вільготнасці, удараў, пылу ці ўздзеяння прамых сонечных прамянёў.
- Трымайце вагі далёка ад награвальных прыбораў.
- Не скачыце на вагах.
- Працірайце платформу вільготнай тканінаю.
- Не дапускайце попадання вадкасці ў корпус вагаў.
- Не выкарыстоўвайце хімічныя або абразіўныя сродкі для чысткі вагаў.
- Захоўвайце вагі ў сухім прахладным месцы, недасягальным для дзяцей.

ТЭХНІЧНЫЯ ХАРАКТАРЫСТЫКІ
Максімальная вага:
180kg/28st/397lb
Дзяленні шкалы: 0,1 кг/ 0,2 lb/1/4lb
Дыяпазон рабочых тэмператур:
+5/+30°C
Элемент сілкавання: 1 элемент CR 2032

Вытворца пакідае за сабой права змяняць характарыстыкі прыбора без папярэдняга паведамлення.

Тэрмін службы прыбора - 5 гады

Гарантыя
Падрабязнае апісанне умоў гарантыйнага абслугоўвання могут быць атрыманы у таго дылера, ў якога была набыта тэхніка. Пры звароце за гарантыйным абслугоўваннем абавязкова павінна быць прад'яўлена купчая альбо квітанцыя аб аплаце.

Даний виріб відповідає вимогам до електромагнітної сумісності, що пред'являються директивою 2004/108/EC Ради Європи й розпорядженням 2006/95/EC по низьковольтних апаратурах.

ЎЗБЕК

POL USTIDAGI ELEKTRON TAROZI

Ta'rifi
1. SK-displey
2. Shishali platforma
3. Batareyalar bo'limi
4. Vaznni o'lchash birliklarini tanlash tugmasi

Xavfsizlik choralari
- Tarozining ustiga nam oyog'ingiz bilan yoki tarozining nam yuzasi ustiga turmang. Siz sirg'alib ketishingiz va shikastlanishingiz mumkin.
- Tarozining ustiga turish paytida ehtiyot bo'ling: tarozining ustiga avval bir oyog'ingiz bilan turing, uning barqaror turganiga ishonch osil qiling va shundan keyingina ikkinchi oyog'ingizni qo'ying. Tarozining ustiga shunday turish kerakki, tanangiz vazni tarozi yuzasining markaziy qismiga to'g'ri kelishi lozim.
- Shisha yuzaning ustida darzlar paydo bo'lsa yoki u shikastlangan holda ushbu tarozidan foydalanish taqiqlanadi.
- Gilamning ustida yoki gilamsimon qoplamaning ustida tarozidan foydalanmang.
- Tarozini tekis, quruk va sirg'aluvchan bo'lmagan yuzaning ustida joylashtiring.
- Maksimal darajada aniq ko'rsatkichni olish uchun vaznni o'lchash paytida tarozini ayni bir xil joyga o'rnating.
- Tarozidan isitish asboblaridan uzoqroq joyda foydalaning.
- Tarozini yuqori namligi (haov namligi 80 % dan ortik) bo'lgan xonalarda saqlash taqiqlanadi, tarozining korpusiga suv yoki boshqa suyuqliklarning kirib qolishiga yo'l qo'ymang, bu vazni o'lchashning aniqligiga ta'sir ko'rsatishi yoki asbobning ishdn chiqishiga olib kelishi mumkin.
- Tarozining ustiga turing va tana vazningizni bir tekisda taqsimlang. Tarozining vazningizni o'lchashi tugamaguncha qimirlamay turing, tarozining ustida sakrash taqiqlanadi.
- Ushbu asbob bolalar yoki imkoniyatlari cheklangan kishilar tomonidan foydalanilgan holda alohida ehtiyot bo'ling.
- Bolalarga asbobdan o'yinchoq sifatida foydalanishga ruxsat bermang.
- Agar Siz tarozidan uzoq vaqt oralig'i davomida foydalanmaydigan bo'lsangiz, u holda batareyalar bo'limidan ta'minot elementlarini chiqarib olish kerak.
- Ta'minot elementlarini o'rnatishda belgilanishlarga muvofik batareyalar qutbliligiga qat'iy rioya xiling.
- Faqat CR2032 litiyli ta'minot elementlaridan foydalaning.
- Har xil (eski va yangi, har xil turdagi va hokazo) ta'minot elementlarini birgalikda ishlatmang.
- Ta'minot elementlarini o'z vaqtida almashtiring.
- Tarozini mustaqil ravishda qismlarga ajratish va ta'mirlash taqiqlanadi. Undagi nosozliklar aniqlanganda ro'yxatga olingan servis markaziga murojaat qiling.
- Tarozini bolatar yeta olmaydigan quruq, salqin joyda saqlang.

Tavsiyalar
- Vazningizni o'lchashni doimo sutkaning bir xil vaqtida o'tkazish kerak.
- Ovqat yeyishdan keyin 2-3 soat o'tishi lozim.

Diqqat!
- Buyum yoki yuk datchigi shikastangan xolda displey yoqilmaydi, bu xolda ro'yxatga olingan servis markaziga murojaat qiling.
- Agar displeyda "Err" belgilari aks etgan bo'ylsa, taroziga o'ta orir yuk tushmoқda. Tarozi shikastlanishining oldini olish uchun darxol tarozidan tushing.
- "Lo" belgisi ta'minot elementlarini almashtirish zarurligini bildiradi.

TAROZIDAN FOYDALANISH
Tarozining batareyalar bo'limining qopqog'ini ochib, ichiga qutblariga rioya qilgan holda CR2032 turidagi litiyli ta'minot elementini o'rnating. Batareyalar bo'limining qopqog'ini yoping.

O'lchov birliklarini tanlash
Tarozi korpusining pastki tomonidan batareya bўlimi yonida vazn birliklarini tanlash tugmasi mavjud. Tugmani bosib, siz og'irlikning o'lchov birliklari sifatida kilogrammlarni ("Kg"), funtlar ("Lb") yoki stounlarni (''St'') tanlashingiz mumkin.

VAZNNI O'LCHASH
1. Yuqorida ta'riflangan amallarga muvofik ўlchov birliklarini tanlang.
2. Tarozini qattiq tekis yuzaga joylashtiring.
3. Displey yoqilmaguncha kutib turing.
4. Tarozining ustiga turing va qimirlamay turing.
5. Tarozining ustida qimirlamay turing. Tarozida vazningizni tortish paytida displeydagi ko'rsatkichlar yonib-o'chib turadi. Displeydagi ko'rsatkichlarning yonib-o'chib turishi to'xtashini kutib turing. Sizning vazningiz displeyda taxminan 10 soniya davomida yonib turadi, shundan keyin asbob avtomatik ravishda o'chiriladi.

ASBOBNI PARVARISh QILISh
- Tarozidan foydalanishda etiyot bo'ling, chunki bu nihoyatda aniq moslamadir, haroratlarning keskin o'zgarishi, yuqori namlik bo'lishi, unga zarbalar tushishi, chang yoki to'g'ridan-to'g'ri quyosh nurlari tushishining ta'siridan asrang.
- Tarozini isitish asboblardan uzoqroq masofada saqlang.
- Tarozining ustida sakramang.
- Tarozining platformasini nam mato bilan arting.
- Tarozining korpusi ichiga suyuqlikning kirib qolishiga yo'l quymang.
- Tarozini tozalash uchun kimyoviy yoki abraziv tozalash vositalaridan foydalanmang.
- Tarozini bolalar yeta olmaydigan quruq, salqin joyda saqlang.

TEXNIK XUSUSIYATLARI
Maksimal o'lchanadigan vazni:
180kg/28st/397lb
Shkala bo'limining kattaligi:
0,1 kg/ 0,2 lb/1/4lb
Ishlash harorat larining oralig'i:
+5/+30°C
Ta'minot elementi: 1 dona CR 2032 elementi

Ишлаб чиқарувчи олдиндан огоҳлантирмасдан жиҳоз хусусиятларини ўзгартириш ҳуқуқини сақлаб қолади.

Buyumning xizmat qilishining muddati - 5 yil

Кафолат шартлари
Ушбу жиҳозга кафолат бериш масаласида ҳудудий дилер ёки ушбу жиҳоз харид қилинган компанияга мурожаат қилинг. Касса чеки ёки харидни тасдиқловчи бошқа бир молиявий ҳужжат кафолат хизматини бериш шарти ҳисобланади.

Ушбу жиҳоз 2004/108/ ЕС Кўрсатмаси асосида белгиланган ва Қувват кучини белгилаш Қонунида (2006/95/EC) айтилган ЯХС талабларига мувофиқ келади.

VITEK

АУДИО-ВИДЕО И БЫТОВАЯ ТЕХНИКА

VT-1965 B

Electronic personal scale

Весы напольные электронные

Инструкция по эксплуатации

GB	Manual instruction	2
DE	Die betriebsanweisung	3
RUS	Инструкция по эксплуатации	4
KZ	Пайдалану нұсқасы	5
PL	Instrukcja obsługi	6
CZ	Návod k použití	7
UA	Інструкція з експлуатації	8
BEL	Інструкцыя па эксплуатацыі	9
UZ	Фойдаланиш қоидалари	10

www.vitek.ru

GB
A production date of the item is indicated in the serial number on the technical data plate. A serial number is an eleven-unit number, with the first four figures indicating the production date. For example, serial number 0606xxxxxxx means that the item was manufactured in June (the sixth month) 2006.

DE
Das Produktionsdatum ist in der Seriennummer auf dem Schild mit technischen Eigenschaften dargestellt. Die Seriennummer stellt eine elfstellige Zahl dar, die ersten vier Zahlen bedeuten dabei das Produktionsdatum. Zum Beispiel bedeutet die Seriennummer 0606xxxxxxx, dass die Ware im Juni (der sechste Monat) 2006 hergestellt wurde.

RUS
Дата производства изделия указана в серийном номере на табличке с техническими данными. Серийный номер представляет собой одиннадцатизначное число, первые четыре цифры которого обозначают дату производства. Например, серийный номер 0606xxxxxxx означает, что изделие было произведено в июне (шестой месяц) 2006 года.

KZ
Буйымның шығарылған мерзімі техникалық деректері бар кестедегі сериялық нөмірде көрсетілген. Сериялық нөмір он бір саннан тұрады, оның бірінші төрт саны шығару мерзімін білдіреді. Мысалы, сериялық нөмір 0606xxxxxxx болса, бұл буйым 2006 жылдың маусым айында (алтыншы ай) жасалғанын білдіреді.

PL
Data produkcji wyrobu zawarta w numerze seryjnym podana jest na tabliczce z danymi technicznymi. Numer seryjny składa się z liczby jedynastocyfrowej, w której pierwsze cyfry oznaczają datę produkcji. Na przykład, numer seryjny 0606xxxxxxx oznacza, że wyrób został wyprodukowny w czerwcu (szósty miesiąc) 2006 roku.

CZ
Datum výroby spotřebiče je uveden v sériovém čísle na výrobním štítku s technickými údaji. Sériové číslo je jedenáctimístní číslo, z nichž první čtyři číslice znamenají datum výroby. Například sériové číslo 0606xxxxxxx znamená, že spotřebič byl vyroben v červnu (šestý měsíc) roku 2006.

UA
Дата виробництва виробу вказана в серійному номері на табличці з технічними даними. Серійний номер представляє собою одинадцятизначне число, перші чотири цифри якого означають дату виробництва. Наприклад, серійний номер 0606xxxxxxx означає, що виріб був виготовлений в червні (шостий місяць) 2006 року.

BEL
Дата вытворчасці вырабу паказана ў серыйным нумары на таблічке з тэхнічнымі дадзенымі. Серыйны нумар прадстаўляе сабою адзінаццатазначнае лісло, першыя чатыры лічбы якога абазначаюць дату вытворчасці. Напрыклад, серыйны нумар 0606xxxxxxx азначае, што выраб быў зроблен ў чэрвені (шосты месяц) 2006 года.

UZ
Жиҳоз ишлаб чиқарилган муддат техник хусусиятлар кўрсатилган лавҳачадаги серия рақамида кўрсатилган. Серия рақами ўн битта сондан иборат бўлиб уларнинг биринчи тўрттаси ишлаб чиқарилган вақтни ифода этади. Мисол учун 0606xxxxxxx серия рақами жиҳоз 2006 йилнинг июн ойида (оптинчи ойда) ишлаб чиқарилганлигини билдиради.