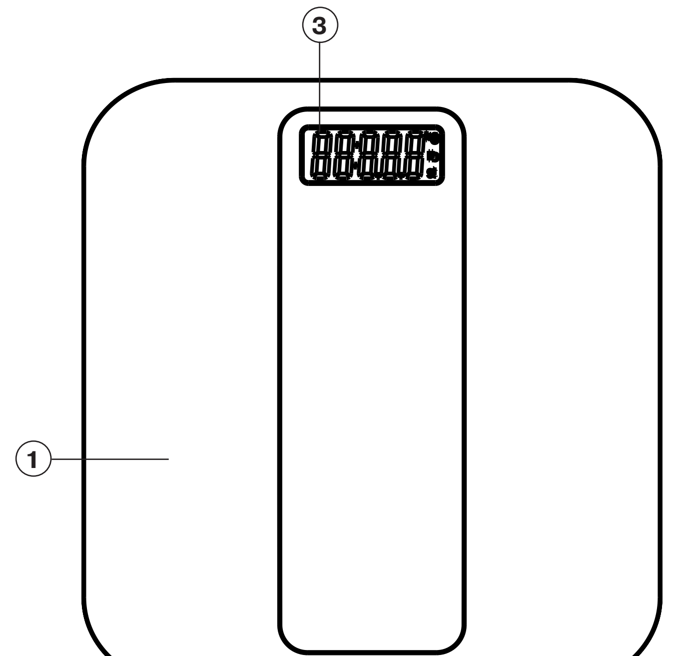

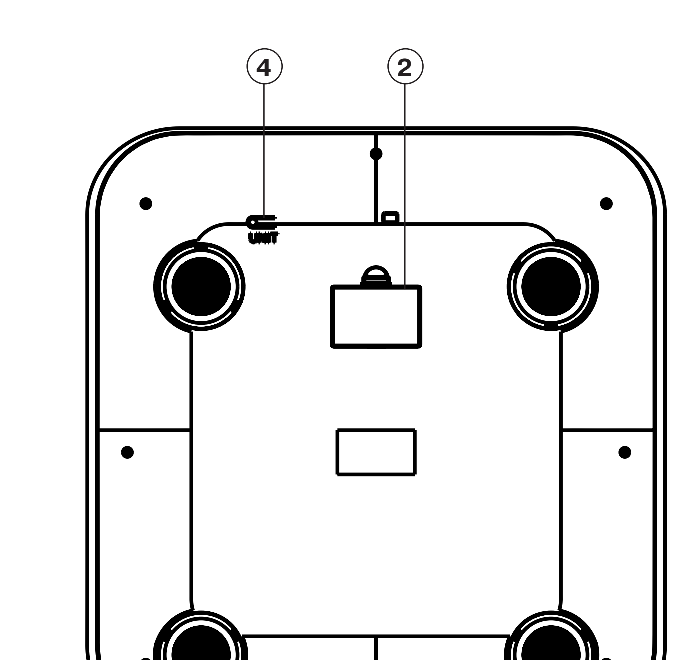

ENGLISH

PERSONAL SCALE

Description
1. Body
2. Battery compartment lid
3. Display
4. Weight measurement unit selection button «UNIT»

RECOMMENDATIONS FOR CUSTOMER ATTENTION!
Before using the unit, read these instructions carefully. Keep these instructions for future reference.
Use the unit for intended purposes only, as it is stated in this manual. Mishandling the unit can lead to its breakage and cause harm to the user or damage to his/her property.
- Handle your scale with care, as it is a precision instrument, do not subject it to high or low temperatures, high humidity, never expose it to direct sunlight and do not drop it.
- Use the scale away from heating units.
- Avoid getting of liquids into the scale, this appliance is not waterproof. Do not store or use the scale in a room with high humidity (above 80%), make sure that scale does not come into contact with water or other liquids as this may cause failure of scale indication or its damage.
- Remove the protective film from the scale before the use in order to avoid the static effect.
- Place the scale on a flat, dry and non-slip surface.
- Do not use the scale on carpets or rugs.
- Do not step on the scale with wet feet or if the scale surface is damp. You can slip and get injured.
- Be careful while stepping on the scale: first step on the scale with one foot; make sure that the scale is steady and then step on it with both feet.
- Stand on the scale and dispose your weight proportionally. Stand still while weighing. Do not jump on the scale.
- If you are not planning to use the scale for a long time, remove the battery from the battery compartment.
- Strictly follow the polarity when replacing the battery.
- Replace the battery in time.
- Never allow children to use the scale as a toy.
- This unit is not intended for usage by children or disabled persons unless they are given all the necessary and understandable instructions by a person who is responsible for their safety on safety measures and information about danger that can be caused by improper usage of the unit.
- Do not repair the scale by yourself.
- Refer to authorized service centers for maintenance.
- For children safety reasons do not leave polyethylene bags, used as a packaging, unattended.
- **Attention!** Do not allow children to play with polyethylene bags or film. **Danger of suffocation!**
- Keep the scale away from children in a dry cool place.

THE UNIT IS INTENDED FOR HOUSEHOLD USAGE ONLY

USING OF SCALE
Note*: After unit transportation or storage at low temperature it is necessary to keep it for at least two hours at room temperature before switching on.*
– Wipe the scale with a soft slightly damp cloth.

Battery installation
– Unpack the unit, remove any stickers that can prevent unit operation.
– Remove the battery compartment lid (2) and insert a “CR2032” battery (supplied with the unit), following the polarity.
– Install battery compartment lid (2) back to its place.
Note: *If there is an isolation insert in the battery compartment, remove the battery compartment lid (2), remove the isolation insert and install battery compartment lid (2) back to its place.*

Battery replacement
– When the battery is low the display (3) will show «LO».
– Remove the battery compartment lid (2), replace the “CR2032” battery with the new one, strictly following the polarity, install battery compartment lid (2) back to its place.
– If you do not use the scale for a long time, remove the battery from the battery compartment.

Recommendations
- Weigh yourself at one and the same time of the day.
- 2-3 hours should pass after the meal.
- Place the scale on one and the same place to get the most precise result.

Attention!
- **Appearance of «OVER» indication on the display means that the scale is overloaded. Step off the scale immediately to avoid its damage.**

Measurement unit selection
Weight measurement unit selection button (4) is located on the bottom of the scale. Select kilograms («kg»), pounds («lb») or stones («st») as measurement units pressing this button.

Weight measurement
1. The unit switches on when you stand on it.
2. The symbols «0.0 kg», «0.0 lb» or «0:0 st» appear on the display (3) depending on the selected measurement units.
3. Step on the scale and stay still. The weight indications on the display (3) will flash during weighing. Wait till the indications stop flashing.
4. Your weight will be shown on the display for about 10 seconds, and then the unit will be switched off automatically.

Note:
– If the scale works improperly, try to switch off the power; to do this, remove the battery compartment lid (2) and pull out battery. Install the battery back in its place after a while.
– Refer to authorized service centers for maintenance.

CLEANING AND CARE
– Wipe the scale with a soft slightly damp cloth.
– Never use abrasives or solvents.
– Do not immerse the scale in water or any other liquids, do not wash it in a dish washing machine.
– Keep the scale away from children in a dry cool place.

IMPORTANT:
Electromagnetic compatibility
Electronic scale can be sensitive to the electromagnetic emission of other units located in close proximity (such as mobile phones, radios, radio model controllers and microwave ovens). In cases of such emission (false or inconsistent data indication on the display), relocate the unit or switch the source of interferences for some time off.

DELIVERY SET
1. Scale – 1 pc.
2. CR2032 battery – 2 pc.
3. Instruction manual – 1 pc.

TECHNICAL SPECIFICTAIONS
Power supply: CR2032 battery, 3 V
Max. capacity: 180 kg.

The manufacturer preserves the right to change the specifications of the unit without a preliminary notification.

Scale operating life is 5 years.

Guarantee
Details regarding guarantee conditions can be obtained from the dealer from whom the appliance was purchased. The bill of sale or receipt must be produced when making any claim under the terms of this guarantee.

CE *This product conforms to the EMC-Requirements as laid down by the Council Directive 89/336/EEC and to the Low Voltage Regulation (73/23 EEC)*

DEUTSCH

PERSONENWAAGE

Beschreibung
1. Gehäuse
2. Batteriefachdeckel
3. Bildschirm
4. Wahltaste der Gewichtseinheiten «UNIT»

BETRIEBSANLEITUNG
ACHTUNG!
Vor der ersten Inbetriebnahme des Geräts lesen Sie diese Bedienungsanleitung aufmerksam durch und bewahren Sie diese für weitere Referenz auf.
Nutzen Sie das Gerat nur bestimmungsgemäß, wie es in dieser Bedienungsanleitung beschrieben ist. Nicht ordnungsgemäße Nutzung des Geräts kann zu seiner Störung führen, einen gesundheitlichen oder materiellen Schaden beim Nutzer hervorrufen.
- Gehen Sie mit der Waage wie mit jedem Meßgerät vorsichtig um, setzen Sie das Gerät hohen oder niedrigen Temperaturen, erhöhten Feuchtigkeit, direkten Sonnenstrahlen nicht aus und lassen Sie es nicht fallen.
- Verwenden Sie die Waage abseits von Heizgeräten.
- Achten Sie darauf, dass keine Flüssigkeit ins Waagegehäuse eindringt, dieses Gerät ist nicht wasserdicht. Es ist nicht gestattet, die Waage in den Räumen mit erhöhter Feuchtigkeit (mehr als 80%) zu lassen oder zu nutzen, vermeiden Sie Kontakt des Waagegehäuses mit Wasser oder anderen Flüssigkeiten, um die Waage und Korrektheit ihrer Anzeige nicht zu beschädigen.
- Vor der ersten Inbetriebnahme, entfernen Sie die Schutzfolie von der Waage, damit keine statische Wirkung entsteht.
- Stellen Sie die Waage nur auf eine gerade, trockene und rutschfeste Oberfläche.
- Verwenden Sie die Waage auf Teppichen oder Teppichböden nicht.
- Es ist nicht gestattet, mit nassen Füssen auf die Waage oder auf die nasse Oberfläche der Waage zu treten. Sie können rutschen und sich verletzen.
- Seien Sie vorsichtig, wenn Sie auf die Waage treten: zuerst treten Sie auf die Waage mit einem Fuß, vergewissern Sie sich, dass die Waage standfest ist, dann treten Sie mit anderem Fuß.
- Treten Sie auf die Waage und verteilen Sie Ihr Gewicht gleichmäßig. Während des Abwiegens bewegen Sie sich nicht. Es ist nicht gestattet, auf der Oberfläche der Waage zu springen.
- Falls Sie die Waage längere Zeit nicht nutzen, nehmen Sie die Batterie aus dem Batteriefach heraus.
- Beachten Sie beim Batteriewechsel die Polarität entsprechend den Bezeichnungen.
- Wechseln Sie die Batterie rechtzeitig aus.
- Es ist nicht gestattet, die Waage den Kindern als Spielzeug zu geben.
- Dieses Gerät darf von Kindern und behinderten Personen nicht genutzt werden, außer wenn die Person, die für ihre Sicherheit verantwortlich ist, ihnen entsprechende und verständliche Anweisungen über sichere Nutzung des Geräts und die Gefahren bei seiner falschen Nutzung gibt.
- Selbständige Reparatur der Waage ist verboten.
- Falls Sie Fragen über die Unterhaltung des Geräts haben, bitte wenden Sie sich an einen autorisierten Kundendienst.
- Aus Kindersicherheitsgründen lassen Sie Plastiktüten, die als Verpackung verwendet werden, nie ohne Aufsicht.
- **Achtung!** Lassen Sie Kinder mit Plastiktüten oder Folien nicht spielen. **Erstickungsgefahr!**
- Bewahren Sie die Waage in einem trockenen und für Kinder unzugänglichen Ort auf.

DAS GERÄT IST NUR FÜR DEN GEBRAUCH IM HAUSHALT GEEIGNET

INBETRIEBNAHME DER WAAGE
Anmerkung: *Falls das Gerät unter niedrigen Temperaturen transportiert oder aufbewahrt wurde, lassen Sie es vor der Nutzung bei der Raumlufttemperatur für nicht weniger als zwei Stunden bleiben.*
– Wischen Sie die Waage mit einem weichen, leicht angefeuchteten Tuch ab.

Einsetzen der Batterie
– Nehmen Sie die Waage aus der Verpackung heraus und entfernen Sie alle Aufkleber, die die Nutzung des Geräts stören.
– Machen Sie den Batteriefachdeckel (2) auf und setzen Sie die «CR2032»-Batterie (mitgeliefert) ein, beachten Sie dabei die Polarität.
– Stellen Sie den Batteriefachdeckel (2) zurück auf.
Anmerkung: *Falls es eine Isoliereinlage im Batteriefach gibt, machen Sie den Batteriefachdeckel (2) auf, entfernen Sie die Isoliereinlage und Stellen Sie den Batteriefachdeckel (2) zurück auf.*

Batteriewechsel
– Bei der Batterieentladung erscheint die Aufschrift «LO» auf dem Bildschirm (3).
– Machen Sie den Batteriefachdeckel (2) auf, wechseln Sie die Batterie mit einer neuen «CR2032»-Batterie, beachten Sie dabei die Polarität, und stellen Sie den Batteriefachdeckel (2) zurück auf.
– Wenn die Waage längere Zeit nicht gebraucht wird, nehmen Sie die Batterie aus dem Batteriefach heraus.

Empfehlungen
- Wiegen Sie sich immer in derselben Tageszeit.
- Es sollen 2-3 Stunden nach der Mahlzeit vergehen.
- Um höchst genaue Messwerte beim Abwiegen zu bekommen, stellen Sie die Waage immer auf dieselbe Stelle.

Achtung!
- **Wenn «OVER» auf dem Bildschirm erscheint, ist die Waage überlastet. Gehen Sie sofort von der Waage hinunter, um ihre Störung zu vermeiden.**

Wählen der Gewichtseinheiten
Auf der unteren Seite des Waagegehäuses gibt es eine Wahltaste der Gewichtseinheiten (4). Drücken Sie die Taste und wählen Sie Kilogramm („kg“), Pfunde („lb“) oder Stones („st“) als Gewichtseinheiten.

Gewichtsbestimmung
1. Die Waage schaltet sich ein, wenn Sie darauf treten.
2. Die Symbole „0.0 kg“, „0.0 lb“ oder „0:0 st“ erscheinen auf dem Bildschirm (3) je nach der gewählten Gewichtseinheit.
3. Treten Sie auf die Waage, bewegen Sie sich auf der Waage nicht. Während des Abwiegens wird die Gewichtsanzeige auf dem Bildschirm (3) blinken. Warten Sie, bis die Anzeige auf dem Bildschirm zu blinken aufhört.
4. Ihr Gewicht wird auf dem Bildschirm für ca. 10 Sekunden angezeigt, danach wird das Gerät automatisch ausgeschaltet.

Anmerkung:
– Wenn die Waage nicht korrekt funktioniert, versuchen Sie den Batteriebetrieb auszuschalten, machen Sie dafür den Batteriefachdeckel (2) auf und nehmen Sie die Batterie aus. Nach einiger Zeit setzen Sie die Batterie zurück ein.
– Falls Sie Fragen über die Unterhaltung des Geräts haben, wenden Sie sich bitte an einen autorisierten Kundendienst.

REINIGUNG UND PFLEGE
– Wischen Sie die Waage mit einem weichen, leicht angefeuchteten Tuch ab.
– Es ist nicht gestattet, Abrasiv- oder Lösungsmittel zu benutzen.
– Es ist nicht gestattet, die Waage ins Wasser oder andere Flüssigkeiten zu tauchen, sowie sie in der Geschirrspülmaschine zu waschen.
– Bewahren Sie die Waage in einem trockenen und für Kinder unzugänglichen Ort auf.

WICHTIG
Elektromagnetische Verträglichkeit
Die elektronische Waage kann gegen elektromagnetische Ausstrahlung von anderen Geräten (Mobiltelefonen, Kleinfunkgeräten, Schaltpulten, Mikrowellenöfen), die sich in der Nähe befinden, empfindlich sein. Falls die Merkmale solcher Einwirkung erscheinen (falsche oder einander widersprechende Angaben auf dem Bildschirm), stellen Sie die Waage an eine andere Stelle um oder schalten Sie die Quelle der Störungen auf einige Zeit aus.

LIEFERUMFANG
1. Waage – 1 St.
2. «CR2032»-Batterie – 2 St.
3. Bedienungsanleitung – 1 St.

TECHNISCHE DATEN
Batterien: «CR2032»-Batterie, 3 V
Maximale Belastbarkeit: 180 kg.

Der Hersteller behält sich das Recht vor, Design und technische Eigenschaften des Geräts ohne Vorbenachrichtigung zu verändern.

Die Nutzungsdauer der Waage beträgt 5 Jahre.

Gewährleistung
Ausführliche Bedingungen der Gewährleistung kann man beim Dealer, der diese Geräte verkauft hat, bekommen. Bei beliebiger Anspruchserhebung soll man während der Laufzeit der vorliegenden Gewährleistung den Check oder die Quittung über den Ankauf vorzulegen.

CE Das vorliegende Produkt entspricht den Forderungen der elektromagnetischen Verträglichkeit, die in 89/336/EWG -Richtlinie des Rates und den Vorschriften 73/23/EWG über die Niederspannungsgeräte vorgesehen sind.

РУССКИЙ

ВЕСЫ НАПОЛЬНЫЕ VT-1985 W/BK

Описание
1. Корпус
2. Крышка батарейного отсека
3. Дисплей
4. Кнопка выбора единиц измерения веса «UNIT»

РЕКОМЕНДАЦИИ ПОТРЕБИТЕЛЮ
ВНИМАНИЕ!
Перед началом эксплуатации прибора внимательно прочитайте настоящее руководство по эксплуатации и сохраните его для использования в качестве справочного материала.
Используйте прибор только по его прямому назначению, как изложено в данном руководстве. Неправильное обращение с прибором может привести к его поломке, причинению вреда пользователю или его имуществу.
- Обращайтесь с весами аккуратно, как с любым измерительным прибором, не подвергайте весы воздействию высоких или низких температур, повышенной влажности, избегайте воздействия прямых солнечных лучей и не роняйте их.
- Используйте весы вдали от нагревательных приборов.
- Не допускайте попадания жидкости внутрь корпуса весов, данное устройство не является водонепроницаемым. Запрещается оставлять или использовать весы в местах с повышенной влажностью (более 80%), не допускайте контакта корпуса весов с водой либо другими жидкостями во избежание нарушения правильности показаний весов или выхода их из строя.
- Перед использованием удалите с весов защитную плёнку во избежание возникновения статического эффекта.
- Размещайте весы на ровной, сухой и нескользкой поверхности.
- Не пользуйтесь весами на коврах или ковровых покрытиях.
- Не вставайте на весы мокрыми ногами или если поверхность весов влажная. Вы можете поскользнуться и получить травму.
- Соблюдайте осторожность, когда встаете на весы: встаньте на весы сначала одной ногой, убедитесь в их устойчивости и только затем поставьте вторую ногу.
- Встаньте на весы и равномерно распределите свой вес. Во время процесса взвешивания стойте неподвижно. Запрещается прыгать на поверхности весов.
- Если Вы не будете пользоваться весами в течение длительного периода времени, необходимо извлечь элемент питания из батарейного отсека.
- При установке элемента питания строго соблюдайте полярность в соответствии с обозначениями.
- Своевременно меняйте элемент питания.
- Не позволяйте детям использовать весы в качестве игрушки.
- Данное устройство не предназначено для использования детьми и людьми с ограниченными возможностями, если только лицом, отвечающим за их безопасность, не даны соответствующие и понятные им инструкции о безопасном пользовании прибором и тех опасностях, которые могут возникать при его неправильном использовании.
- Запрещается самостоятельно ремонтировать весы.
- По вопросам технического обслуживания обращайтесь в авторизованные сервисные центры.
- Из соображений безопасности детей не оставляйте без надзора полиэтиленовые пакеты, используемые в качестве упаковки.
- **Внимание!** Не разрешайте детям играть с полиэтиленовыми пакетами или пленкой. **Опасность удушья!**
- Храните весы в сухом прохладном месте, недоступном для детей.

УСТРОЙСТВО ПРЕДНАЗНАЧЕНО ТОЛЬКО ДЛЯ БЫТОВОГО ИСПОЛЬЗОВАНИЯ

ИСПОЛЬЗОВАНИЕ ВЕСОВ
Примечание*: В случае транспортировки или хранения устройства при пониженной температуре необходимо выдержать его при комнатной температуре не менее двух часов.*
– Протрите весы мягкой, слегка влажной тканью.

Установка элемента питания
– Достаньте весы из упаковки, удалите любые наклейки, мешающие работе устройства.
– Снимите крышку батарейного отсека (2) и установите элемент питания «CR2032» (входит в комплект поставки), строго соблюдая полярность.
– Установите крышку батарейного отсека (2) на место.
Примечание: *При наличии изолирующей прокладки в батарейном отсеке, откройте крышку батарейного отсека (2), извлеките прокладку и установите крышку батарейного отсека (2) на место.*

Замена элемента питания
– При низком заряде элемента питания на дисплее (3) появится надпись «LO».
– Откройте крышку батарейного отсека (2), замените элемент питания новым «CR2032», строго соблюдая полярность, закройте крышку батарейного отсека (2).
– Если весы не используются продолжительное время, извлеките элемент питания из батарейного отсека.

Рекомендации
- Проводите взвешивания в одно и то же время суток.
- После приема пищи должно пройти 2-3 часа.
- Для получения максимально точных показаний при взвешивании ставьте весы на одно и то же место.

Внимание!
- **Если на дисплее отобразилось значение «OVER» весы перегружены. Срочно сойдите с весов, чтобы предотвратить их повреждение.**

Выбор единиц измерения
На нижней стороне корпуса весов есть кнопка выбора единиц измерения веса (4). Нажимая на кнопку, выберите килограммы («kg»), фунты («lb») или стоуны («st») в качестве единиц измерения.

Определение веса
1. Весы включаются, когда Вы на них встаете.
2. На дисплее (3) появляются символы «0.0 kg», «0.0 lb» или «0:0 st» в зависимости от выбранных единиц измерения веса.
3. Встаньте на весы, стойте на весах неподвижно. Во время взвешивания показания веса на дисплее (3) будут мигать. Дождитесь момента, когда показания перестанут мигать.
4. Ваш вес будет высвечиваться на дисплее около 10 секунд, после чего прибор автоматически отключится.

Примечание:
– Если весы работают неправильно, попробуйте отключить питание, для этого откройте крышку батарейного отсека (2) и выньте элемент питания. Через некоторое время установите элементы питания на место.
– По вопросам технического обслуживания обращайтесь в авторизованные сервисные центры.

ЧИСТКА И УХОД
– Протрите весы мягкой, слегка влажной тканью.
– Запрещается использовать абразивные моющие средства или растворители.
– Запрещается погружать весы в воду и любые другие жидкости, а также помещать их в посудомоечную машину.
– Храните весы в сухом прохладном месте, недоступном для детей.

ВАЖНО
Электромагнитная совместимость
Электронные весы могут быть чувствительны к электромагнитному излучению других устройств, расположенных в непосредственной близости (мобильных телефонов, портативных радиостанций, пультов радиоуправления и микроволновых печей). В случае если появились признаки такого воздействия (на дисплее отображаются ошибочные или противоречивые данные), переместите весы либо отключите на время источник помех.

КОМПЛЕКТАЦИЯ
1. Весы – 1 шт.
2. Элемент питания «CR2032»–2 шт.
3. Инструкция – 1 шт.

ТЕХНИЧЕСКИЕ ХАРАКТЕРИСТИКИ
Элементы питания: элемент питания «CR2032», 3 В
Максимальный предельный вес: 180 кг.

Производитель оставляет за собой право изменять характеристики прибора без предварительного уведомления.

Срок службы весов – 5 лет.

АН-ДЕР ПРОДАКТС ГмбХ, Австрия
Нойбаугюртель 38/7А, 1070 Вена, Австрия
Сделано в Китае

ҚАЗАҚША

ЕДЕНДІ ТАРАЗЫ

Сипаттамасы
1. Корпусы
2. Батареялық бөліктің қақпағы
3. Дисплей
4. «UNIT» салмақ/көлем өлшеу бірліктерін таңдау батырмасы

ТҰТЫНУШЫҒА ҰСЫНЫСТАР
НАЗАР АУДАРЫҢЫЗ!
Электроприборды пайдаланбас бұрын, осы пайдалану нұсқаулығын мұқият оқып шығыңыз да, оны анықтамалық материал ретінде пайдалану үшін сақтап қойыңыз.
Құрылғыны осы нұсқаулықта баяндалғандай тікелей мақсаты бойынша ғана пайдаланыңыз. Приборды дұрыс қолданбау оның бұзылуына және пайдаланушыға немесе оның мүлкіне зиян келтіруге әкеп соғуы мүмкін.
- Кез- келген өлшейтін аспапты сияқты, таразыны ұқыпты пайдаланыңыз, оған жоғары немесе төмен температуралардың, жоғары ылғалдылықтың әсерін тигізбеңіз, тікелей күн сәулелерінің әсеріне жол бермеңіз, құрылғыны құлатпаңыз және соқпаңыз.
- Қыздыратын аспаптардан алшақ пайдаланыңыз.
- Таразы корпусының ішіне сұйықтың тиюіне жол бермеңіз, берілгент құрылғы су өтпейтін болып есептелмейді. Таразыны ылғалдылығы жоғары (80% көп) жерлерде қалдыруға немесе пайдалануға тыйым салынады, таразы көрсеткіштерінің дұрыстығы бұзылуына немесе оның істен шығуына жол бермеу үшін, құрылғының сумен немесе басқа сұйықтықтармен жанасуына жол бермеңіз.
- Пайдалану алдында статикалық эффект пайда болмауы үшін таразыдан қорғаныс пленканы жойыңыз.
- Таразыны түзу, құрғақ және сырғымайтын бетте орналастырыңыз.
- Таразыңы кілемдерде немесе кілемді беттерде пайдаланбаңыз.
- Таразыға суланған аяқтармен немесе таразының дымқыл бетіне тұрмаңыз. Сіз тайғанап кетіп жарақат ала аласыз.
- Таразыға тұрғанда, қауіпсіздікті сақтаңыз: таразыға бір аяқпен тұрыңыз, оның тұрақтылығына көз жеткізіңіз және содан кейін ғана екінші аяғыңызды қойыңыз.
- Дененің салмағы таразы бетінің орталық бөлігіне келетіндей етіп, тарзыға тұрыңыз. Таразыға тұрыңыз және өз салмағыңызды теңестіріп орналастырыңыз. Салмақты өлшеу іске асырылып жатқанда, қозғалмай тұрыңыз, Таразы бетінде секіруге тыйым салынады.
- Егер сіз таразыны ұзақ уақыт бойы пайдаланбайтын болсаңыз, онда батареялық бөліктен қоректендіру элементін шығару қажет.
- Қоректендіру элементтерін орнатқан кезде белгілеулерге сәйкес үйектілікті қатаң сақтаңыз.
- Қоректендіру элементін уақытында айырбастап тұрыңыз.
- Балаларға таразыны ойыншық ретінде пайдалануға рұқсат етпеңіз.
- Бұл құрылғы балалар мен мүмкіндіктері шектеулі адамдардың пайдалануына арналмаған, ол тек, олардың қауіпсіздігіне жауап беретін адаммен, оларға қауіпсіз пайдалану туралы тиісті және түсінікті нұсқаулықтар мен құрылғыны дұрыс пайдаланбаған жағдайда пайда болуы мүмкін қауіптер туралы түсінік берілген жағдайда ғана мүмкін.
- Таразыны өз бетіңізбен бөлшектеуге және жөндеуге тыйым салынады.
- Техникалық қызмет көрсету сұрақтары бойынша туындыгерлес (өкілетті) қызмет көрсету орталықтарына хабарласыңыз.
- Балалардың қауіпсіздігі мақсатында орау ретінде пайдаланылатын полиэтилен қаптарды қараусыз қалдырмаңыз.
- **Назар аударыңыз!** Балаларға полиэтилен пакеттермен немесе қаптама үлдірмен ойнауға рұқсат бермеңіз. **Тұншығу қаупі!**
- Таразыны құрғақ, салқын, балалардың қолы жетпейтін жерде сақтаңыз.

ҚҰРЫЛҒЫ ТЕК ТҰРМЫСТЫҚ ЖАҒДАЙДА ПАЙДАЛАНУҒА АРНАЛҒАН

ТАРАЗЫНЫ ПАЙДАЛАНУ
Ескертпе: *Құрылғыны төмен температура жағдайында тасымалдаған немесе сақтаған кезде оны кемінде екі сағат бөлме температурасында ұстау керек.*
– Таразыны сәл дымқыл жұмсақ матамен сүртіңіз.

Қоректендіру элементтерін орнату
– Таразыны ораудан шығарыңыз, құрылғының жұмыс істеуіне кедергі болатын кез-келген жапсырмаларды жойыңыз.
– Батареялық бөліктің қақпағын (2) шешіңіз және үйектілікті қатаң сақтап, «CR2032» қоректендіру элементін орнатыңыз (жеткізілім жинағына кіреді).
– Батареялық бөлік (2) қақпағын орнатыңыз.
Ескерту: *Батареялық бөлікте оқшаулағыш аралық қабат болған кезде, батареялық бөліктің қапағын (2) ашыңыз, аралық қабатты шығарыңыз және батареялық бөліктің қапағын (2) жабыңыз.*

Қоректендіру элементтерін ауыстыру
– Дисплейде (3) «LO» таңбасының пайда болуы қоректендіру элементтерін ауыстыру қажеттілігін көрсетеді.
– Батареялық бөліктің қақпағын (2) шешіңіз, үйектілікті қатаң сақтап, «CR2032» қоректендіру элементін орнатыңыз және батареялық бөліктің қақпағын (2) жабыңыз.
– Егер таразы ұзақ уақыт бойы пайдаланбайтын болса, қоректендіру элементтерін батареялық бөліктен алып тастаңыз.

Ұсыныстар
- Салмағыңызды өлшеуді үнемі тәуліктің бір мезгілінде іске асырыңыз.
- Тамақ ішкеннен кейін 2-3 сағат өтуі керек.
- Максималды дәл көрсетілімдер алу үшін салмақты өлшегенде таразыны белгілі бір орынға қойыңыз.

Назар аударыңыз!
- **Егер дисплейде «OVER» мәні көрсетілсе, таразы асыра жүктелген. Таразының бұзылуын алдын-алу үшін одан жедел түсіңіз.**

Өлшем бірліктерін таңдау
Таразы корпусының төменгі жағында салмақ өлшем бірліктерін таңдау батырмасы (4) бар. Батырмасын басып, сіз салмақ өлшем бірліктері ретінде килограммдарды («kg»), фунттарды («lb») немесе стоундарды («st») таңдай аласыз.

Салмақты анықтау
1. Сіз таразыға тұрғанда олар іске қосылады.
2. Дисплейде (3) таңдалған өлшем бірліктерге байланысты «0.0 kg», «0.0 lb» немесе «0:0 st» таңбалары пайда болады.
3. Таразыға тұрыңыз, таразыда қозғалмай тұрыңыз. Салмақты өлшеу уақытында дисплейдегі (3) салмақ көрсетілімдері жанып-сөнеді. Көрсетілімдердің тұрақты жануын күтіңіз.
4. Сіздің салмағыңыз 10 секунд бойы жанады, содан кейін аспап автоматты сөнеді.

Ескертпе:
– Егер таразы дұрыс істемесе, батареялық бөліктің қақпағын (2) шешіңіз қоректендіру элементін шығарыңыз. Біршама уақыттан кейін қоретендіру элементін орнына орнатыңыз.
– Техникалық қызмет көрсету сұрақтары бойынша туындыгерлес (өкілетті) қызмет көрсету орталықтарына хабарласыңыз.

ТАЗАЛАУ ЖӘНЕ КҮТІМІ
– Таразыны сәл дымқыл жұмсақ матамен сүртіңіз.
– Қажайтын жуғыш заттарды немесе еріткіштерді пайдалануға тыйым салынады.
– Таразыны суға немесе кез-келген басқа сұйықтықтарға матыруға, сонымен қатар оны ыдыс жуатын машинаға салуға тыйым салынады.
– Таразыны құрғақ, салқын, балалардың қолы жетпейтін жерде сақтаңыз.

МАҢЫЗДЫ
Электромагниттік сәйкестілік
Электронды таразы тікелей жақын орналасқан басқа құрылғылардың (мысалы, мобильдік телефондардың, портативтік станциялардың, радиобасқару пульттарының және қысқа толқынды пештердің) электромагниттік сәулелеріне сезімтал болуы мүмкін. Егер мұндай әсердің беогілері пайда болған жағдайда (дисплейде қате немесе қарама-қайшы мәліметтер көрсетілсе), таразыны басқа жерге орын ауыстырыңыз немесе бөгеттердің көзін біршама уақытқа сөндіріңіз.

ЖАБДЫҚТАЛУЫ
1. Таразы – 1 дн.
2. «CR2032» қоректендіру элементі – 2 дн.
3. Нұсқаулық – 1 дн.

ТЕХНИКАЛЫҚ СИПАТТАРЫ
Қоректендіру элементі: «CR2032» қоректендіру элементі – 3 В
Максималды шектелген салмақ: 180 кг.

Өндіруші аспаптың сипаттамаларын алдын-ала хабаралаусыз өзгертуге құқықты сақтайды.

Таразының қызмет ету мерзімі – 5 жыл.

Гарантиялық міндеттілігі
Гарантиялық жағдайдағы қаралып жатқан бөлшектер дилерден тек сатып алынған адамға ғана беріледі. Осы гарантиялық міндеттілігіндегі шағымдалған жағдайда төлеген чек немесе квитанциясын көрсетуі қажет.

CE *Бұл тауар ЕМС – жағдайларға сәйкес келеді негізгі Міндеттемелер 89/336/ЕЕС Дерективаның ережелеріне енгізілген Төменгі Ережелердің Реттелуі (73/23 ЕЕС)*

ROMÂNĂ/ Moldovenească

CÂNTAR DE PODEA

Descriere
1. Corpul
2. Capac locaş pentru baterii
3. Display
4. Buton selectare unităţi de măsură greutate «UNIT»

RECOMANDĂRI PENTRU UTILIZATORII
ATENŢIE!
Înainte de a utiliza dispozitivul citiţi cu atenţie prezenta instrucţiune de exploatare şi păstraţi-o pentru utilizare ulterioară în calitate de material de referinţă.
Utilizaţi aparatul doar în scopul pentru care a fost creat, aşa cum este descris în această instrucţiune. Utilizarea greşită a aparatului poate duce la defectarea acestuia, cauzarea de prejudicii utilizatorului şi proprietăţii lui.
- Folosiţi cântarul cu acurateţe la fel ca şi orice alt aparat de măsurare, nu expuneţi la temperaturi înalte sau joase, umiditate ridicată, feriţi de razele directe ale soarelui, nu scăpaţi aparatul.
- Utilizaţi cântarul departe de aparatele de încălzire.
- Nu permiteţi pătrunderea lichidului în interiorul corpului cântarului, acest aparat nu este impermeabil la apă. Nu lăsaţi şi nu folosiţi cântarul în locuri cu umiditate ridicată (mai mare de 80%), feriţi aparatul de contactul cu apa sau alte lichide pentru a nu influenţa gradul de precizie al cântarului sau scoaterea acestuia din funcţiune.
- Înainte de a utiliza cântarul, scoateţi pelicula de protecţie pentru a evita apariţia efectului static.
- Aşezaţi cântarul pe o suprafaţa plană, uscată şi nealunecoasă.
- Nu utilizaţi cântarul pe covoare sau acoperire de covor.
- Nu urcaţi pe cântar cu picioarele umede sau dacă suprafaţa cântarului este umedă. Puteţi să alunecaţi şi să vă traumatizaţi.
- Respectaţi măsuri de precauţie atunci când urcaţi pe cântar: mai întîi puneţi pe cântar un picior, asiguraţi-vă de stabilitatea acestuia, după care puneţi al doilea picior.
- Urcaţi pe cântar şi distribuiţi în mod egal greutatea Dvs. Nu mişcaţi în timpul procesului de cântărire. Nu săriţi pe suprafaţa cântarului.
- Scoateţi bateriile din compartimentul pentru baterii atunci când nu utilizaţi cântarul o perioadă mai lungă de timp.
- La instalarea bateriilor respectaţi riguros polaritatea în conformitate cu indicaţiile.
- Înlocuiţi bateriile la timp.
- Copiii trebuie supravegheaţi pentru a nu se juca cu aparatul.
- Acest aparat nu este destinat pentru folosire de către copii sau persoane cu abilităţi reduse decât în cazul în care li se dau instrucţiuni corespunzătoare şi clare cu privire la folosirea sigură a aparatului şi despre riscurile care pot apărea în caz de folosire inadecvată de către persoana responsabilă de siguranţa lor.
- Nu reparaţi singuri cântarul.
- Pentru probleme de deservire tehnică apelaţi la centre service autorizate.
- Din motive de siguranţă a copiilor nu lăsaţi fără supraveghere pungile de polietilenă folosite în calitate de ambalaj.
- **Atenţie!** Nu permiteţi copiilor să se joace cu pachete de polietilenă sau pelicule. **Pericol de asfixiere!**
- Păstraţi cântarul la un loc uscat, răcoros, inaccesibil pentru copii.

APARATUL ESTE DESTINAT NUMAI UZULUI CASNIC

UTILIZAREA CÂNTARULUI
Remarcă: *În caz de transportare sau păstrare a aparatului la temperaturi joase este necesară ţinerea acestuia la temperatura camerei cel puţin două ore.*
– Ştergeţi cântarul cu o lavetă moale, uşor umezită.

Instalarea bateriilor
– Scoateţi cântarul din ambalaj, îndepărtaţi orice etichete care ar împiedica funcţionarea aparatului.
– Scoateţi capacul compartimentului pentru baterii (2) şi instalaţi bateria «CR2032» (inclusă în setul de livrare), respectînd riguros polaritatea.
– Instalaţi capacul locaşului pentru baterii (2) în poziţia iniţială.
Remarcă: *Deschideţi capacul şi înlăturaţi garnitura izolantă din locaşul pentru baterii (2) dacă aceasta există, instalaţi capacul locaşului pentru baterii (2) în poziţia iniţială.*

Înlocuirea bateriei
– Dacă bateriile nu sunt suficient încărcate pe display (3) va apare menţiunea «LO».
– Deschideţi capacul locaşului pentru baterii (2), înlocuiţi bateria cu una nouă de tip «CR2032», respectând strict polaritatea, închideţi capacul locaşului pentru baterii (2).
– Dacă cântarul nu este utilizat pentru o perioadă îndelungată de timp, scoateţi bateriile din compartimentul pentru baterii.

Recomandări
- Efectuaţi cântărirea la aceeaşi oră a zilei.
- După luarea mesei trebue să treacă 2-3 ore.
- Pentru a obţine la cântărire indicaţiile cele mai precise instalaţi cântarul pe acelaşi loc.

Atenţie!
- **Dacă pe display a apărut simbolul «OVER», acest lucru înseamnă că cântarul este supraîncărcat. Coborâţi imediat de pe cântar pentru a evita deteriorarea acestuia.**

Selectarea unităţilor de măsură
Pe partea de jos a cântarului se află butonul pentru selectarea unităţilor de măsură a greutăţii (4). Apăsînd butonul, selectaţi kilograme («kg»), funţi («lb») sau stone («st») în calitate de unităţi de măsură.

Determinarea greutăţii
1. Cântarul se va conecta atunci când Dvs veţi urca pe cântar.
2. Pe display (3) vor apărea simbolurile «0.0 kg», «0.0 lb» sau «0:0 st» în dependenţa de unităţile de măsură a greutăţii selectate.
3. Urcaţi pe cântar, staţi pe cântar în poziţie nemişcată. În timpul cântăririi indicaţiile pe display (3) vor clipi. Aşteptaţi momentul când indicaţiile îşi vor opri clipirea.
4. Greutatea Dvs va fi afişată pe display circa 10 secunde după ce dispozitivul se va deconecta automat.

Remarcă:
– Dacă cântarul funcţionează cu erori opriţi alimentarea, pentru aceasta deschideţi capacul locaşului pentru baterii (2) şi scoateţi bateriile. După cîtva timp instalaţi bateriile la loc.
– Pentru probleme de deservire tehnică apelaţi la centre service autorizate.

CURĂŢARE ŞI ÎNTREŢINERE
– Ştergeţi cântarul cu o lavetă moale, uşor umezită.
– Nu folosiţi agenţi de curăţare abrazivi sau solvenţi.
– Nu scufundaţi cântarul în apă sau alte lichide, nu introduceţi în maşina de spălat vase.
– Păstraţi cântarul la un loc uscat, răcoros, inaccesibil pentru copii.

IMPORTANT
Compatibilitate electromagnetică
Cântarul electronic poate fi sensibil faţă de unde electromagnetice emise de alte dispozitive, amplasate în nemijlocita apropiere (telefoane mobile, aparate radio portative, telecomande şi cuptoare cu microunde). În cazul în care se resimte o astfel de acţiune (pe display sunt afişate date eronate sau contradictorii) mutaţi cântarul la un alt loc sau deconectaţi pentru un timp sursa de interferenţe.

CONŢINUT PACHET
1. Cântar – 1 buc.
2. Baterie «CR2032» – 2 buc.
3. Instrucţiune – 1 buc.

CARACTERISTICI TEHNICE
Baterii: Baterie «CR2032» 3 V
Greutatea maximal admisibilă: 180 kg

Producătorul îşi rezervă dreptul să modifice caracteristicile aparatului fără preaviz.

Termenul de funcţionare a cântarului - 5 ani.

Garanţie
În legătură cu oferirea garanţiei pentru produsul dat, rugăm să Vă adresaţi la distribuitorul regional sau la compania, unde a fost procurat produsul dat. Serviciul de garanţie se realizează cu condiţia prezentării bonului de plată sau a oricărui alt document financiar, care confirmă cumpărarea produsului dat.

CE *Acest produs corespunde cerinţelor EMC, întocmite în conformitate cu Directiva 89/336/EEC i Directiva cu privire la electrosecuritate/joasă tensiune (73/23 EEC).*

ČESKÝ

VÁHY PODLAHOVÉ

Popis
1. Skříň
2. Víko bateriového prostoru
3. Displej
4. Tlačítko volby měrných jednotek «UNIT»

DOPORUČENÍ UŽIVATELI
UPOZORNĚNÍ!
Před použitím přístroje si pečlivě přečtěte tuto uživatelskou příručku a uschovejte ji pro budoucí použití.
Používejte přístroj pouze podle jeho určení, jak je popsáno v tomto návodu. Nesprávné zacházení s přístrojem může způsobit jeho poruchu, škodu uživateli nebo jeho majetku.
- Zacházejte s váhou opatrně, jako s každým měřicím přístrojem, nevystavujte váhu působení vysoké a nízké teploty, zvýšené vlhkosti, nevystavujte ji působení přímých slunečních paprsků a dbejte aby nikdy nespadla.
- Nepoužívejte váhy blízko topných zařízení.
- Dbejte na to, aby se dovnitř váhy nedostala voda, tento přístroj není vodotěsný. Nikdy nenechávejte ani nepoužívejte váhu v místech se zvýšenou vlhkostí (nad 80%), zabraňte kontaktu váhy s vodou a jinými tekutinami, aby nedošlo k zobrazování nesprávných údajů nebo k poškození váhy.
- Před použitím odstraňte z váhy ochrannou folii, aby se zabránilo statickému účinku.
- Umístěte váhy na rovný, suchý a protiskluzový povrch.
- Nepoužívejte váhy na koberci nebo kobercových krytinách.
- Nevstupujte na váhu s mokrýma nohama, nebo je-li povrch váhy mokrý, můžete uklouznout a zranit se.
- Buďte opatrní, když nastupujete na váhy: nejdřív se postavte na přístroj jednou nohou, ujistěte se o jejich stabilitě a teprve poté se postavte druhou nohou.
- Postavte se na váhu a rovnoměrně rozložte váhu svého těla.. Během procesu vážení stůjte na zařízení nehybně. Neskákejte na povrchu přístroje.
- Pokud neplánujete používat váhu delší dobu, vyjměte baterii z přihrádky pro baterii.
- Při instalaci baterií přísně dodržujte polaritu přesně v souladu s označením.
- Vyměňujte baterii včas.
- Nedovolujte dětem aby si s váhou hrály.
- Tento výrobek není určen pro děti a zdravotně postižené osoby, pokud ovšem osoba, odpovědná za jejich bezpečí, nedá vhodné a jasné pokyny pro bezpečné používání zařízení a varování o nebezpečí, která můžou vzniknout při jeho nesprávném použití.
- Nikdy se nepokoušejte váhu samostatně opravit.
- V případě potřeby vyhledejte technickou pomoc autorizovaného servisního střediska.
- Igelitové sáčky použité v obalu mohou být nebezpečné pro děti. Aby se zabránilo neštěstí, obal uschovejte mimo dosah dětí.
- **Upozornění!** Nedovolujte dětem hrát si s igelitovými sáčky nebo obalovou folií. **Nebezpečí zadušení!**
- Uschovávejte váhu na suchém a chladném místě mimo dosah dětí.

PŘÍSTROJ JE URČEN JEN PRO DOMÁCÍ POUŽITÍ

POUŽITÍ VÁHY
Poznámka: *V případě přepravy nebo skladování přístroje při nízké teplotě je nutno nechat ho stát při pokojové teplotě po dobu nejméně dvou hodin.*
- Vytřete váhu měkkým lejce navlhčeným hadříkem.

Vkládání baterií
- Vyndejte váhu z obalu, odstraňte všechny nálepky, které překážejí v používání přístroje.
- Sundejte víko prostoru baterií (2) a vložte baterii typu CR2032 (jsou součástí balení), dodržujte správnou polaritu.
- Nasaďte víko prostoru baterií (2) ne své místo.

Poznámka: *Pokud je do prostoru baterií vložen izolační proužek, sundejte víko prostoru baterií (2), odstraňte izolační proužek a nasaďte víko prostoru baterií (2) ne své místo.*

Výměna baterií
- Pokud jsou baterie slabé, na displeji (3) se zobrazí nápis "LO".
- Sundejte víko prostoru baterií (2), vyjměte starou baterii, pak instalujte novou baterii typu CR2032, dodržujte správnou polaritu, a zavřete víko prostoru baterií (2).
- Pokud nebudete používat váhu delší dobu, vyndejte baterii z prostoru baterií.

Doporučení
- Provádějte vážení vždy ve stejnou dobu.
- Před vážením by mělo být asi 2-3 hodiny po jídle.
- Chcete-li získat nejpřesnější měření v průběhu vážení, dávejte váhu vždy na stejné místo.

Upozornění!
- **Pokud se na displeji zobrazí hodnota "OVER", znamená to, že váhy jsou přetížené. Okamžitě sestupte z váhy, aby se zabránilo poškození.**

Výběr jednotek měření
Na spodní straně krytu váhy je tlačítko pro výběr jednotky měření hmotnosti (4). Kliknutím na tlačítko, nastavte jednotku kilogramy ("kg"), libra ("lb") nebo stouny ("st") jako jednotky měření.

Vážení
1. Váhy se zapínají, když se na ně postavíte.
2. Na displeji (3) jsou symboly "0.0 kg", "0.0 liber", nebo "0:0 st", v závislosti na jednotkách měření hmotnosti.
3. Postavte se na váhu, stůjte nehybně. Během vážení údaje na displeji (3) budou blikat. Počkejte, až displej přestane blikat.
4. Vaše váha se zobrazí na displeji po dobu asi 10 sekund, po které se přístroj automaticky vypne.

Poznámka:
- Pokud váha nefunguje správně, zkuste vypnout napájení, k tomu otevřete víko prostoru baterií (2) a vyndejte baterii. Po chvíli dejte baterii zpátky.
- V případě potřeby vyhledejte technickou pomoc autorizovaného servisního střediska.

ČIŠTĚNÍ A ÚDRŽBA
- Vytřete váhu měkkým lejce navlhčeným hadříkem.
- Je zakázáno používat abrazivní čisticí prostředky nebo rozpouštědla.
- Nikdy neponořujte váhu do vody ani jakékoli jiné tekutiny, a také nedávejte ji do myčky nádobí.
- Uschovávejte váhu na suchém a chladném místě mimo dosah dětí.

DULEŽITÉ
Elektromagnetická kompatibilita
Elektronická váha může být citlivá k elektromagnetickému záření od jiných přístrojů, umístěných v bezprostřední blízkosti (mobilních telefonů, přenosných vysílaček, rádiových dálkových ovládání a mikrovlnných trub). Pokud se objeví náznaky takového vlivu (na displeji se zobrazují chybné nebo nesrozumitelné údaje), umístěte váhu jinde nebo dočasně vypněte rušící zařízení.

KOMPLETACE
1. Váhy – 1 kus
2. Baterie «CR2032» –2 kus
3. Uživatelská příručka – 1 kus

TECHNICKÉ CHARAKTERISTIKY
Napájecí články: Baterie «CR2032», 3 V
Maximální váživost: 180 kg

Výrobce si vyhrazuje právo měnit charakteristiky přístroje bez předchozího upozornění.

Životnost váhy - 5 let.

Záruka
Podrobné záruční podmínky poskytne prodejce přístroje. Při uplatňování nároků během záruční lhůty je třeba předložit doklad o zakoupení výrobku.

Tento výrobek odpovídá požadavkům na elektromagnetickou kompatibilitu, stanoveným direktivou 89/336/EEC a předpisem 73/23/EEC Evropské komise o nízkonapěťových přístrojích.

УКРАЇНСЬКА

ВАГИ ПІДЛОГОВІ

Опис
1. Корпус
2. Кришка батарейного відсіку
3. Дисплей
4. Кнопка вибору одиниць виміру ваги «UNIT»

РЕКОМЕНДАЦІЇ СПОЖИВАЧУ
УВАГА!
Перед початком експлуатації електроприладу уважно прочитайте цей посібник з експлуатації, та збережіть його для використання в якості довідкового матеріалу.
Використовуйте пристрій лише по його прямому призначенню, як викладено в даній інструкції. Неправильне поводження з приладом може привести до його поломки, спричинення шкоди користувачеві або його майну.
- Поводьтеся з вагами акуратно, як з будь-яким вимірювальним приладом, не піддавайте ваги дії високих або низьких температур, підвищеній вологості, уникайте дії прямих сонячних променів і не упускайте їх.
- Використовуйте ваги далеко від нагрівальних приладів.
- Не допускайте попадання рідини всередину корпусу ваг, даний пристрій не є водонепроникним. Забороняється залишати або використовувати ваги в місцях з підвищеною вологістю (більше 80%), не допускайте контакту корпусу ваг з водою або іншими рідинами в уникнення порушення правильності свідчень ваг або виходу їх зі строю.
- Перед використанням видалите з ваг захисну плівку щоб уникнути виникнення статичного ефекту.
- Розміщуйте ваги на рівній, сухій і неслизькій поверхні.
- Не користуйтеся вагами на килимах або килимових покриттях.
- Не вставайте на ваги мокрими ногами або якщо поверхня ваг волога. Ви можете посковзнутися і отримати травму.
- Дотримуйтеся обережності, коли встаєте на ваги: встаньте на ваги спочатку однією ногою, переконайтеся в їх стійкості і тільки тоді поставте другу ногу.
- Встаньте на ваги і рівномірно розподілите свою вагу. Під час процесу зважування стійте на вагах непорушно. Забороняється стрибати на поверхні ваг.
- Якщо ви не будете користуватися вагами протягом тривалого періоду часу, необхідно витягнути елемент живлення з батарейного відсіку.
- При установці елементу живлення строго дотримуйтеся полярності відповідно до позначень.
- Своєчасно робите заміну елементу живлення.
- Не дозволяйте дітям використовувати ваги в якості іграшки.
- Цей пристрій не призначений для використання дітьми та людьми з обмеженими можливостями, якщо тільки особою, яка відповідає за їх безпеку, їм не дано відповідні і зрозумілі інструкції про безпечне користування пристроєм і тієї небезпеки, яка може виникати при його неправильному використанні.
- Забороняється самостійно ремонтувати ваги.
- З питань технічного обслуговування звертайтеся в авторизовані сервісні центри.
- З міркувань безпеки дітей не залишайте без нагляду поліетиленові пакети, використовувані в якості упаковки.
- **Увага!** Не дозволяйте дітям грати з поліетиленовим пакетом або плівкою. **Загроза ядухи!**
- Зберігайте ваги в сухому прохолодному місці, недоступному для дітей.

ПРИЛАД ПРИЗНАЧЕНИЙ ЛИШЕ ДЛЯ ПОБУТОВОГО ВИКОРИСТАННЯ

ВИКОРИСТАННЯ ВАГ
Примітка: *В разі транспортування або зберігання пристрою при зниженій температурі необхідно витримати його при кімнатній температурі не менше двох годин.*
- Протріть ваги м'якою, злегка вологою тканиною.

Установка елементу живлення
- Дістаньте ваги з упаковки, видалите будь-які наклейки, що заважають роботі пристрою.
- Зніміть кришку батарейного відсіку (2) і встановите елемент живлення «CR2032» (входить в комплект постачання), строго дотримуючись полярності.
- Встановите кришку батарейного відсіку (2) на місце.

Примітка: За наявності ізолюючої прокладки в батарейному відсіку, відкрийте кришку батарейного відсіку (2), витягніть прокладку і встановите кришку батарейного відсіку (2) на місце.

Заміна елементу живлення
- При низькому заряді елементів живлення на дисплеї (3) з'явиться напис «LO».
- Відкрийте кришку батарейного відсіку (2), заміните елемент живлення новим «CR2032», строго дотримуючись полярності, закрийте кришку батарейного відсіку (2).
- Якщо ваги не використовуються тривалий час, вийміть елементи живлення з батарейного відсіку.

Рекомендації
- Проводьте зважування в один і той же час доби.
- Після їди повинно пройти 2-3 години.
- Для здобуття максимально точних свідчень при зважуванні ставте ваги на одне і те ж місце.

Увага!
- **Якщо на дисплеї відображувалося значення «OVER», це означає, що ваги переобтяжені. Терміново зійдіть з ваг, щоб запобігти їх пошкодженню.**

Вибір одиниць виміру
На нижній стороні корпусу ваг є кнопка для вибору одиниць виміру ваги (4). Натискуючи на кнопку, виберіть кілограми («kg»), фунти («lb») або стоуни («st») в якості одиниць виміру.

Визначення ваги
1. Ваги включаються, коли ви на них встаєте.
2. На дисплеї (3) з'являються символи «0.0 kg», «0.0 lb» або «0:0 st» залежно від вибраних одиниць виміру ваги.
3. Встаньте на ваги, стійте на вагах непорушно. Під час зважування свідчення ваги на дисплеї (3) блиматимуть. Діждіться моменту, коли свідчення перестануть блимати.
4. Ваша вага висвічуватиметься на дисплеї в течію близько 10 секунд, після чого прилад автоматично відключиться.

Примітка:
- Якщо ваги працюють неправильно, спробуйте відключити живлення, для цього відкрийте кришку батарейного відсіку (2) і вийміть елемент живлення. Через деякий час встановите елементи живлення на місце.
- З питань технічного обслуговування звертайтеся в авторизовані сервісні центри.

ЧИЩЕННЯ ТА ДОГЛЯД
- Протріть ваги м'якою, злегка вологою тканиною.
- Забороняється використовувати абразивні миючі засоби або розчинники.
- Забороняється занурювати ваги у воду і будь-які інші рідини, а також поміщати їх в посудомийну машину.
- Зберігайте ваги в сухому прохолодному місці, недоступному для дітей.

ВАЖЛИВО
Електромагнітна сумісність
Електронні ваги можуть бути чутливі до електромагнітного випромінювання інших пристроїв, розташованих в безпосередній близькості (мобільних телефонів, портативних радіостанцій, пультів радіоуправління і мікрохвильових печей). У випадку якщо з'явилися ознаки такої дії (на дисплеї відображуються помилкові або суперечливі дані), перемістите ваги або відключите на якийсь час джерело перешкод.

КОМПЛЕКТАЦІЯ
1. Ваги – 1 шт.
2. Елемент живлення типа «CR2032» – 2 шт.
3. Інструкція – 1 шт.

ТЕХНІЧНІ ХАРАКТЕРИСТИКИ
Елементи живлення: елемент живлення типа «CR2032», 3 В
Максимальна гранична вага: 180 кг.

Виробник залишає за собою право змінювати характеристики приладу без попереднього повідомлення.

Термін служби ваг - 5 лет.

Гарантія
Докладні умови гарантії можна отримати в дилера, що продав дану апаратуру. При пред'явленні будь-якої претензії протягом терміну дії даної гарантії варто пред'явити чек або квитанцію про покупку.

Даний виріб відповідає вимогам до електромагнітної сумісності, що пред'являються директивою 89/336/ЄEC Ради Європи й розпорядженням 73/23 ЄEC по низьковольтних апаратурах.

БЕЛАРУСКАЯ

ШАЛІ ПАДЛОГАВЫЯ

Апісанне
1. Корпус
2. Вечка батарэйнага адсека
3. Дысплей
4. Кнопка выбару адзінак вымярэння вагі «UNIT»

РЭКАМЕНДАЦЫІ СПАЖЫЎЦУ
ЎВАГА!
Перад пачаткам эксплуатацыі прыбора ўважліва прачытайце сапраўднае кіраўніцтва па эксплуатацыі, і захавайце яго для выкарыстання ў якасці даведкавага матэрыялу.
Выкарыстоўвайце прыладу толькі па яе прамым прызначэнні, як выкладзена ў дадзенай інструкцыі. Няправільны зварот з прыладай можа прывесці да яе паломкі, прычыніць шкоду карыстачу ці яго маёмасці.
- Звяртайцеся з шалямі акуратна, як з любым вымяральным прыборам, не падвяргайце шалі ўздзеянню высокіх ці нізкіх тэмператур, падвышанай вільготнасці, пазбягайце ўздзеяння прамых сонечных прамянёў, і не ўпускайце іх.
- Выкарыстоўвайце шалі ўдалечыні ад награвальных прыбораў.
- Не дапушчайце траплення вадкасці ўнутр корпуса шаляў, дадзеная прылада не з'яўляецца воданепранікальнай. Забараняецца пакідаць ці выкарыстоўваць шалі ў месцах з падвышанай вільготнасцю (больш 80%), не дапушчайце кантакту корпуса шаляў з вадой або іншымі вадкасцямі ў пазбяганне парушэння правільнасці сведчанняў шаляў ці выйсця іх з ладу.
- Перад выкарыстаннем зніміце з шаляў ахоўную плёнку ў пазбяганне ўзнікнення статычнага эфекту.
- Мясцуйце шалі на роўнай, сухой і няслізкай паверхні.
- Не карыстайцеся шалямі на дыванах ці дывановых пакрыццях.
- Не ўставайце на шалі мокрымі нагамі ці калі паверхня шаляў вільготная. Вы можаце паслізнуцца і атрымаць траўму.
- Захоўвайце асцярожнасць, калі ўстаеце на шалі: устаньце на шалі спачатку адной нагой, пераканайцеся ў іх устойлівасці і толькі затым пастаўце другую нагу.
- Устаньце на шалі і раўнамерна размяркуйце сваю вагу. Падчас працэсу ўзважвання стойце нерухома. Забараняецца скакаць на паверхні шаляў.
- Калі вы не будзеце карыстацца шалямі на працягу працяглага перыяду часу, неабходна выняць элемент сілкавання з батарэйнага адсеку.
- Пры ўсталёўцы элемента сілкавання строга захоўвайце палярнасць у адпаведнасці з пазначэннямі.
- Своечасова замяняйце элемент сілкавання.
- Не дазваляйце дзецям выкарыстоўваць шалі ў якасці цацкі.
- Дадзеная прылада не прызначана для выкарыстання дзецьмі і людзьмі з абмежаванымі магчымасцямі, калі толькі асобай, якая адказвае за іх бяспеку, ім не дадзены адпаведныя і зразумелыя інструкцыі пра бяспечнае карыстанне прыладай і тых небяспеках, якія могуць узнікаць пры яе няправільным выкарыстанні.
- Забараняецца самастойна рамантаваць шалі.
- Па пытаннях тэхнічнага абслугоўвання звяртайцеся ў аўтарызаваныя сэрвісныя цэнтры.
- З меркаванняў бяспекі дзяцей не пакідайце без нагляду поліэтыленавыя пакеты, якія выкарыстоўваюцца ў якасці пакавання.
- **Ўвага!** Не дазваляйце дзецям гуляць з поліэтыленавымі пакетамі ці плёнкай. **Небяспека ўдушша!**
- Захоўвайце шалі ў сухім прахалодным месцы, недаступным для дзяцей.

ПРЫЛАДА ПРЫЗНАЧАНА ТОЛЬКІ ДЛЯ БЫТАВОГА ВЫКАРЫСТАННЯ

ВЫКАРЫСТАННЕ ШАЛЯЎ
Нататка: *У выпадку транспартавання ці захоўвання прылады пры паніжанай тэмпературы неабходна вытрымаць яе пры пакаёвай тэмпературы не меней дзвюх гадзін.*
- Пратрыце шалі мяккай, злёгку вільготнай тканінай.

Усталёўка элемента сілкавання
- Дастаньце шалі з пакавання, выдаліце любыя налепкі, якія замінаюць працы прылады.
- Зніміце вечка батарэйнага адсека (2) і ўсталюйце элемент сілкавання тыпу «CR2032» (ўваходзіць у камплект пастаўкі), строга захоўваючы палярнасць.
- Усталюйце вечка батарэйнага адсека (2) на месца.

Нататка: *Пры наяўнасці ізалявальнай пракладкі ў батарэйным адсеку, адкрыйце вечка батарэйнага адсека (2), вымiце пракладку і ўсталюйце вечка батарэйнага адсека (2) на месца.*

Замена элемента сілкавання
- Пры нізкім зарадзе элемента сілкавання на дысплеі (3) з'явіцца надпіс «LO».
- Адкройце вечка батарэйнага адсека (2), усталюйце элемент сілкавання тыпу «CR2032», звaжаючы на палярнасць, і зачыніце вечка батарэйнага адсека (2).
- Калі шалі не выкарыстоўваюцца працяглы час, выміце элемент сілкавання з батарэйнага адсека.

Рэкамендацыі
- Праводзіце ўзважванне ў адны і той жа час сутак.
- Пасля прыёму ежы павінна прайсці 2-3 гадзіны.
- Для атрымання максімальна дакладных сведчанняў пры ўзважванні стаўце шалі на адно і тое ж месца.

Ўвага!
- **Калі на дысплеі адлюстравалася значэнне «OVER», шалі перагружаны. Спешна сыдзіце з шаляў, каб прадухіліць іх пашкоджанне.**

Выбар адзінак вымярэння
На ніжнім боку корпуса шаляў ёсць кнопка для выбару адзінак вымярэння вагі (4). Націскаючы на кнопку, выбярыце кілаграмы («kg»), фунты («lb») ці стоуны («st») ў якасці адзінак вымярэння.

Вызначэнне вагі
1. Шалі ўключаюцца, калі вы на іх устаеце.
2. На дысплеі (3) з'яўляюцца знакі «0.0 kg», «0.0 lb» ці «0:0 st» у залежнасці ад выбраных адзінак вымярэння вагі.
3. Устаньце на шалі, стойце на шалях нерухома. Падчас узважвання сведчанні вагі на дысплеі (3) будуць міргаць. Дачакайцеся моманту, калі сведчанні перастануць міргаць.
4. Ваша вага будзе высвятляцца на дысплеі на працягу каля 10 секунд, пасля чаго прыбор аўтаматычна адключыцца.

Нататка:
- Калі шалі працуюць няправільна, паспрабуйце адключыць сілкаванне, для гэтага адкрыйце вечка батарэйнага адсека (2) і выміце элемент сілкавання. Праз некаторы час усталюйце элемент сілкавання на месца.
- Па пытаннях тэхнічнага абслугоўвання звяртайцеся ў аўтарызаваныя сэрвісныя цэнтры.

ЧЫСТКА І ДОГЛЯД
- Пратрыце шалі мяккай, злёгку вільготнай тканінай.
- Забараняецца выкарыстоўваць абразіўныя мыйныя сродкі ці растваральнікі.
- Забараняецца апускаць шалі ў ваду і любыя іншыя вадкасці, а таксама змяшчаць іх у посудамыйную машыну.
- Захоўвайце шалі ў сухім прахалодным месцы, недаступным для дзяцей.

ВАЖНА
Электрамагнітная сумяшчальнасць
Электронныя шалі могуць быць адчувальныя да электрамагнітнага выпраменьвання іншых прылад, размешчаных у непасрэднай блізкасці (мабільных тэлефонаў, партатыўных радыёстанцый, пультаў радыёкіравання і мікрахвалевых печаў). У выпадку калі з'явіліся прыкметы такога ўздзеяння (на дысплеі адлюстроўваюцца памылковыя ці супярэчлівыя дадзеныя), перамясціце шалі або адключыце на час крыніцу перашкод.

КАМПЛЕКТАЦЫЯ
1. Шалі – 1 шт.
2. Элемент сілкавання «CR2032» – 2 шт.
3. Інструкцыя – 1 шт.

ТЭХНІЧНЫЯ ХАРАКТАРЫСТЫКІ
Элементы сілкавання: элемент сілкавання «CR2032», 3 В
Максімальная лімітавая вага: 180 кг.

Вытворца пакідае за сабой права змяняць характарыстыкі прыбора без папярэдняга апавяшчэння.

Тэрмін службы шаляў - 5 гадоў.

Гарантыя
Падрабязнае апісанне умоў гарантыйнага абслугоўвання можа быць атрыманы у таго дылера, ў якога была набыта тэхніка. Пры звароце за гарантыйным абслугоўваннем абавязкова павінна быць прад'яўлена купчая альбо квітанцыя аб аплаце.

Дадзены выраб адпавядае патрабаванням ЕМС, якія выказаны ў дырэктыве ЕС 89/336/EEC, і палажэнням закона аб прытрымліванні напружання (73/23 ЕС)

O'ZBEKCHA

POLGA QO'YILADIGAN TOROZI

Asosiy qismlari
1. Korpusi
2. Batareyu solinadigan bo'lma qopqog'i
3. Displey
4. Og'irlik birligini tanlash tugmasi «UNIT»

ISHLATUVCHIGA TAVSIYALAR
DIQQAT!
Jihozni ishlatishdan oldin foydalanish qoidalarini diqqat bilan o'qib chiqing, keyinchalik kerak bo'lganda o'qib bilish uchun saqlab olib qo'ying.
Jihozni faqat maqsadiga muvofiq, qo'llanmasida aytilgandek ishlating. Jihoz noto'g'ri ishlatilsa buzilishi, foydalanuvchi yoki uning mulkiga zarar qilishi mumkin.
- Boshqa o'lchov asboblaridek torozini ham ehtiyot qilib ishlating, unga baland yoki past harorat, ortiqcha namlik ta'sir qilmasligi, oftob nuri to'g'ri tushmasligi, tushib ketmasligi kerak.
- Torozini isitish asboblaridan uzoqroqqa qo'yib ishlating.
- Torozining ichiga suyuqlik tushirmang, jihoz suv o'tkazmaydigan emas. Torozi to'g'ri ko'rsatishi, buzilmasligi uchun uni namlik ko'p (80% dan ko'p) joyga qo'yish, korpusini suvga yoki boshqa suyuqlikka tekkizish ta'qiqlanadi.
- Statik ta'sir qilmasligi uchun ishlatishdan oldin torozi o'ralgan plyonkani olib tashlang.
- Torozini tekis, quruq, sirg'almaydigan joyga qo'ying.
- Torozini gilam yoki poyondozlarga qo'yib ishlatmang.
- Toroziga xo'l oyoq bilan chiqmang yoki torozi yuzasi xo'l bo'lsa unga chiqmang. Sirg'alib ketib jarohat olishingiz mumkin.
- Toroziga chiqqanda ehtiyot bo'ling, oldin bir oyog'ingizni, so'ng ikkinchi oyog'ingizni qo'ying.
- Toroziga chiqqanda og'irligingizni bir xil taqsimlab turing. Torozi o'lchayotganda qimirlamasdan turish kerak bo'ladi. Torozining ustida sakrash ta'qiqlanadi.
- Torozi ko'p vaqt ishlatilmasa batareya bo'lmasidan batareyalarni chiqarib qo'yish kerak.
- Batareyaning manfiy va musbat tomonlarini to'g'rilab qo'ying.
- Batareyalarni vaqtida almashtirib turing.
- Bolalar torozini o'yinchoq qilib o'ynashlariga ruxsat bermang.
- Bolalar va imkoniyati cheklangan insonlarning xavfsizligi uchun javob beradigan insonlar ularga jihozni xavfsiz ishlatish qoidalarini to'g'ri va tushunarli qilib o'rgatishmagan va noto'g'ri ishlatilganda qanday xavf bo'lishi mumkinligini tushuntirishmagan bo'lishsa jihoz bolalar va imkoniyati cheklangan insonlarning ishlatishiga mo'ljallanmagan.
- Torozini mustaqil ta'mirlash ta'qiqlanadi.
- Texnik xizmat masalasida vakolatli xizmat markaziga murojaat qiling.
- Bolalarni ehtiyot qilish uchun o'rashga ishlatilgan polietilen xaltalarni qarovsiz qoldirmang.
- **Diqqat!** Bolalar polietilen xalta yoki o'rashga ishlatilgan plyonkani o'ynashlariga ruxsat bermang. **Bo'g'ilish xavfi bor!**
- Jihozni quruq, salqin, bolalarning qo'li yetmaydigan joyga qo'yib saqlang.

JIHOZ FAQAT UYDA ISHLATISHGA MO'LJALLANGAN

TOROZINI ISHLATISH
Eslatma: *Jihoz sovuq havoda olib kelingan yoki turgan bo'lsa ishlatishdan oldin kamida ikki soat xona haroratida turishi kerak.*
- Torozini yumshoq, nam mato bilan arting.

Batareyusini qo'yish
- Torozini qutisidan oling, ishlashiga xalaqit beradigan yorliqlarini olib tashlang.
- Batareyu solinadigan bo'lma qopqog'ini (2) ochib, manfiy va musbat tomonlarini to'g'rilab bir dona «CR2032» turidagi batareyu qo'ying (jihozga qo'shib beriladi).
- Batareyu solinadigan bo'lma qopqog'ini (2) yoping.

Eslatma: *Batareya bo'lmasiga izolyasiya qoplamasi qo'yilgan bo'lsa batareya bo'lmasi qopqog'ini (2) oching, qoplamani olib tashlang va batareya bo'lmasi qopqog'ini yana (2) yopib qo'ying.*

Batareyalarini almashtirish
- Batareyalarining quvvati kamayib ketsa displeyda (3) «LO» yozuvi ko'rinadi.
- Shunday bo'lganda batareya bo'lmasi qopqog'ini (2) oching, manfiy va musbat tomonlarini to'g'rilab «CR2032» turidagi yangi batareya qo'ying va batareya bo'lmasi qopqog'ini (2) yoping.
- Agar torozi ko'p vaqt ishlatilmasa batareya bo'lmasidan batareyasini chiqarib olib qo'ying.

Tavsiya
- Og'irligingizni faqat kunning bir vaqtida o'lchang.
- Ovqatlangandan keyin tortishdan oldin 2-3 soat o'tishi kerak.
- O'lchov to'g'ri bo'lishi uchun og'irlik o'lchanganda torozining bitta joyiga turish kerak.

Diqqat!
- **Displeydagi «OVER» yozuvi torozining yuki ko'payib ketganini bildiradi. Buzilmasligi uchun tez torozidan tushing.**

O'lchov birligini tanlash
Torozi korpusi ostiga o'lchov birligi tanlanadigan tugmasi (4) qo'yilgan. Tugmasini bosib o'lchov birligini kilogramm («kg»), funt («lb») yoki stoun («st») qilib o'zgartirishingiz mumkin.

Og'irlikni o'lchash
1. Torozi ustiga chiqqaningizda ishlaydi.
2. Qaysi o'lchov birligi tanlanganiga qarab displeyda (3) «0.0 kg», «0.0 lb» yoki «0:0 st» yozuvlari ko'rinadi.
3. Toroziga chiqib qimirlamasdan turing. Og'irlik o'lchanayotganda displeydagi (3) raqam o'chib-yonib turadi. Raqamning o'chib-yonishi to'xtashini kutib turing.
4. Og'irligingiz taxminan 10 sekund displeyda ko'rinib turadi, shundan so'ng jihoz o'zi o'chadi.

Eslatma:
- Agar torozi noto'g'ri ko'rsatsa uni quvvatdan uzib ko'ring, buning uchun batareya bo'lmasi qopqog'ini (2) oching, batareyalarini oling. Bir ozdan so'ng batareyasini yana joyiga qo'ying.
- Texnik xizmat masalasida vakolatli xizmat markaziga murojaat qiling.

TOZALASH VA EHTIYOT QILISH
- Torozini yumshoq, nam mato bilan arting.
- Qirib tozalaydigan vositalar, eritgich ishlatish ta'qiqlanadi.
- Torozini suvga yoki boshqa suyuqlikka solish, idish yuvish mashinasiga solish ta'qiqlanadi.
- Jihozni quruq, salqin, bolalarning qo'li yetmaydigan joyga qo'yib saqlang.

MUHIM
Elektromagnit muvofiqlik
Elektron torozi yaqinida turgan boshqa jihozlardan (qo'l telefonlari, portativ radiostansiyalar, radioboshqarish pulti, mikroto'lqinli pechkadan) chiqadigan elektromagnit to'lqinga ta'sirchan bo'lishi mumkin. Agar shunday bo'layotgani alomati ko'rinsa (displey ko'rsatgichi noto'g'ri yoki teskari bo'ladi) torozini boshqa joyga olib qo'ying yoki xalaqit berayotgan jihozni o'chirib turing.

TO'PLAMI
1. Torozi – 1 dona.
2. «CR2032» turidagi batareyu – 2 dona.
3. Qo'llanma – 1 dona.

TEXNIK XUSUSIYATLARI
Batareyusi: «CR2032» turidagi batareyu, 3 V
Eng ko'p tortadigan og'irligi: 180 kg

Ishlab chiqaruvchining oldindan xabar bermay jihoz xususiyatlarini o'zgartirishga huquqi bo'ladi.

Jihozning ishlash muddati – 5 yil.

Kafolat shartlari
Ushbu jihozga kafolat berish masalasida hududiy diler yoki ushbu jihoz xarid qiningan kompaniyaga murojaat qiling. Kassa cheki yoki xaridni tasdiqlaydigan boshqa bir moliyaviy hujjat kafolat xizmatini berish sharti hisoblanadi.

Ushbu jihoz 89/336 YAES Ko'rsatmasi asosida belgilangan va Quvvat kuchini belgilash Qonunida (73/23 YAES) aytilgan YAXS talablariga muvofiq keladi.

VITEK

АУДИО-ВИДЕО И
БЫТОВАЯ ТЕХНИКА

VT-1986 BW/G

Напольные весы

Personal scale

Инструкция по эксплуатации

GB	Manual instruction	2
DE	Die betriebsanweisung	3
RUS	Инструкция по эксплуатации	4
KZ	Пайдалану нұсқасы	5
RO/MD	Instrucțiune de exploatare	6
CZ	Návod k použití	7
UA	Інструкція з експлуатації	8
BEL	Інструкцыя па эксплуатацыі	9
UZ	Foydalanish qoidalari	10

www.vitek.ru

GB
A production date of the item is indicated in the serial number on the technical data plate. A serial number is an eleven-unit number, with the first four figures indicating the production date. For example, serial number 0606xxxxxxx means that the item was manufactured in June (the sixth month) 2006.

DE
Das Produktionsdatum ist in der Seriennummer auf dem Schild mit technischen Eigenschaften dargestellt. Die Seriennummer stellt eine elfstellige Zahl dar, die ersten vier Zahlen bedeuten dabei das Produktionsdatum. Zum Beispiel bedeutet die Seriennummer 0606xxxxxxx, dass die Ware im Juni (der sechste Monat) 2006 hergestellt wurde.

RUS
Дата производства изделия указана в серийном номере на табличке с техническими данными. Серийный номер представляет собой одиннадцатизначное число, первые четыре цифры которого обозначают дату производства. Например, серийный номер 0606xxxxxxx означает, что изделие было произведено в июне (шестой месяц) 2006 года.

KZ
Бұйымның шығарылған мерзімі техникалық деректері бар кестедегі сериялық нөмірде көрсетілген. Сериялық нөмір он бір саннан тұрады, оның бірінші төрт саны шығару мерзімін білдіреді. Мысалы, сериялық нөмір 0606xxxxxxx болса, бұл бұйым 2006 жылдың маусым айында (алтыншы ай) жасалғанын білдіреді.

RO/MD
Data fabricării este indicată în numărul de serie pe tabelul cu datele tehnice. Numărul de serie reprezintă un număr din unsprezece cifre, primele patru cifre indicînd data fabricării. De exemplu, dacă numărul de serie este 0606xxxxxxx, înseamnă că produsul dat a fost fabricat în iunie (luna a asea) 2006.

CZ
Datum výroby spotřebiče je uveden v sériovém čísle na výrobním štítku s technickými údaji. Sériové číslo je jedenáctimístní číslo, z nichž první čtyři číslice znamenají datum výroby. Například sériové číslo 0606xxxxxxx znamená, že spotřebič byl vyroben v červnu (šestý měsíc) roku 2006.

UA
Дата виробництва виробу вказана в серійному номері на табличці з технічними даними. Серійний номер представляє собою одинадцятизначне число, перші чотири цифри якого означають дату виробництва. Наприклад, серійний номер 0606xxxxxxx означає, що виріб був виготовлений в червні (шостий місяць) 2006 року.

BEL
Дата вытворчасці вырабу паказана ў серыйным нумары на таблічке з тэхнічнымі дадзенымі. Серыйны нумар прадстаўляе сабою адзінаццатае чысло, першыя чатыры лічбы якога абазначаюць дату вытворчасці. Напрыклад, серыйны нумар 0606xxxxxxx азначае, што выраб быў зроблен ў чэрвені (шосты месяц) 2006 года.

UZ
Mahsulot ishlab chiqarilgan muddat texnik xususiyatlari yozilgan yorliqdagi seriya raqamida ko'rsatilgan. Seriya raqami o'n bitta raqamdan iborat bo'ladi, birinchi to'rtta son ishlab chiqarilgan sanani bildiradi. Misol uchun, seriya raqami 0606xxxxxxx bo'lsa, mahsulot iyun (oltinchi oy) 2006 yili ishlab chiqarilgan bo'ladi.

© ООО ГОЛДЕР-ЭЛЕКТРОНИКС, 2013
© GOLDER-ELECTRONICS LLC, 2013