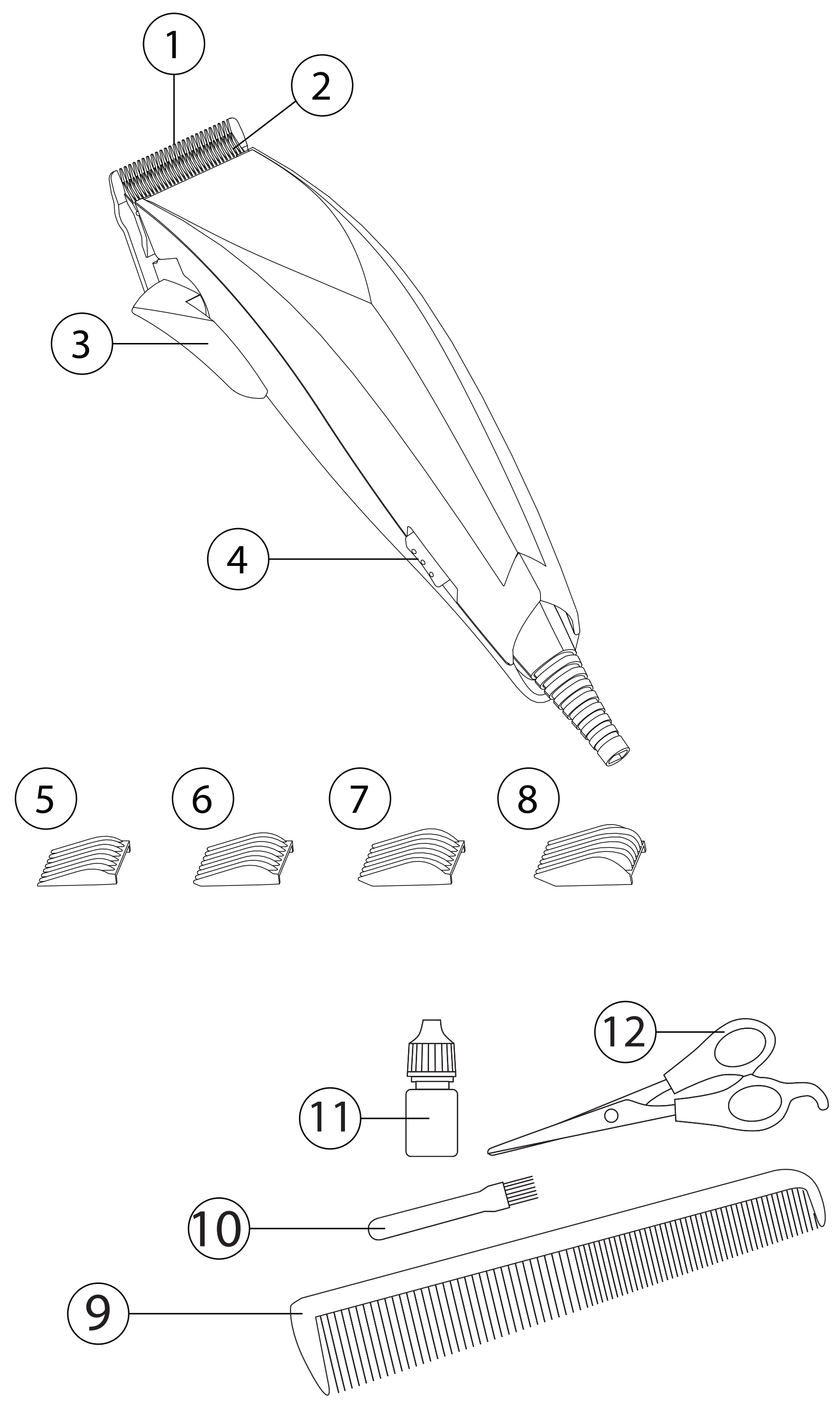

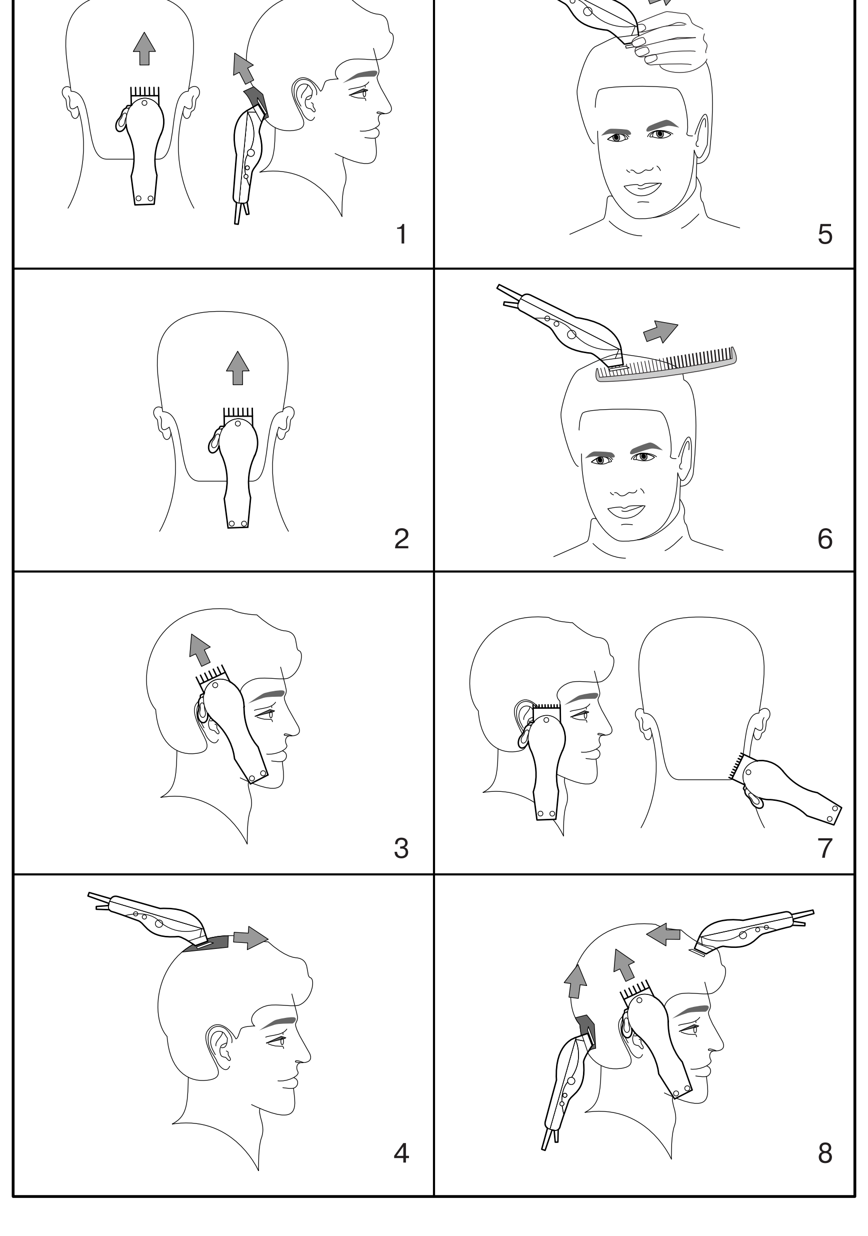

ENGLISH

HAIR CUTTING SET VT-1354

Instruction manual

Description
1. Lower blade
2. Upper blade
3. Blade moving lever
4. On/Off button
5. Attachment – 3 mm
6. Attachment – 6 mm
7. Attachment – 9 mm
8. Attachment – 12 mm
9. Comb
10. Brush for cleaning
11. Lubricating oil
12. Scissors

SAFETY MEASURES
Read these instructions carefully before using your hair clipper. Keep this instruction during the whole operation period.

- Before switching on the hair clipper, make sure that the operating voltage of the unit corresponds to the voltage of the electric network.
- Do not leave the operating unit unattended.
- Always unplug the unit before putting it down on any surface.
- Never use the unit with a broken or damaged attachment – a comb, or blades.
- Do not allow children to use the unit as a toy.
- Keep the unit out of the reach of children.
- Use the unit only for intended purposes.
- Use only the attachments and the accessories supplied with the unit.
- Do not use the unit in places with high humidity, while taking a bath or a shower. Do not keep the unit near a sink or bath, filled with water. Do not immerse the unit into water or other liquids; do not wash the unit under a water jet.
- Do not touch the unit with wet hands.
- Do not try to get the unit if it fell into water, immediately take the plug out of the socket. Do not touch the water.
- Do not use the hair clipper if its plug or power cord is damaged. Apply for the authorized service center to replace a power cord.
- Do not use the unit in places with high temperature. Keep the power cord away from heated surfaces or open flame.
- Turn off and unplug the unit, holding the plug, before replacing the attachments, cleaning the unit and before keeping the hair clipper.
- Do not wind the power cord around the body of the unit.
- Before usage of the unit, check if the blades are set properly, if there is a slant of the blades, adjust them (see Blades adjustment).
- This unit is not intended for usage by children or disabled persons unless they are given by a person responsible for their safety all the necessary instructions on safety measures and information about danger, which can be caused by improper usage of the unit.

HAIR CLIPPER IS INTENDED FOR HOUSEHOLD USAGE ONLY

Blades adjustment
At the factory the blades are adjusted and lubricated with special oil (supplied). If the blades were removed for cleaning or replacement, they should be adjusted
- Set the blades moving lever (3) at the upper position, adjust the blades and screw the screws. The lower blade (1) should be set in parallel with the upper one (2) with 1-2 mm ledge, against the upper blade (2).
- If you have not managed to adjust the blades from the first time, apply a few drops of the oil (11) on the blades (1, 2), turn on the unit for some time (30-40 sec.), then turn the unit off and take the plug out of the socket. Slightly release the screws of the lower blade (1) and adjust the blades. After adjustment do not forget to tighten the screws of the lower blade (1).

Lubricating oil
To keep the hair clipper in the operating state, it is necessary to lubricate the blades after using the clipper. Use only the oil supplied with the unit.

Blades moving lever
- While cutting the hair you can move the blade, pressing the lever (3) and thus adjusting the length of the hair without usage of the attachments - combs.
- At the upper position of the lever (3), the haircut will be the shortest. At the lower position of the lever (3), length of the hair to cut will be the same as while using attachment - comb 3 (5 mm).
- Changing the position of the lever (3) while cutting, you can choose the desired length of the hair to cut.
- If while cutting, the blades pressed the hair, to release the hair you should move the lever (3) several times from the upper position to the lower one, it will help to release the hair without removing the blades.
- If while cutting, the unit pulls the hair, it means that the blades have turned, apply to the service center to replace them.

Instructions on hair styling
- The hair should be clean and dry.
- Before starting the haircut, turn on the unit and make sure that it operates without faults, the blades' motion is smooth, if there is extra oil on the blades, wipe it with a dry cloth.
- During operation of the unit always check the power cord, do not allow its multiple twisting, periodically turn off the unit and straighten the power cord.
- Seat the person so that his/her head is approximately at your eye level, cover the shoulders of the person having the haircut with a towel and comb the hair.

Reminder
Always take off a little amount of hair at a time; you can always trim off additional hair later.
The best results of the haircut are reached if the hair is dry, but not wet.

Starting to cut
For the first time it's better to leave the hair longer. As you get to know your clipper better, you will be able to model desired haircuts yourself.

Attachments-combs
- Length of the hair depends on the attachment used.
- Set the attachment on the blade (pic.1). To get an even haircut smoothly move the hair clipper along the hair, do not move it suddenly, cut a little amount of hair at a time; you can always trim off additional hair later.
- Remove the cut hair from the blades.
- Comb the hair to find uneven strands.

Step 1
***Note:** numbers of the attachments, used for cutting, are specified for relatively short hair, if you want to leave hair longer, choose attachments-combs with more length of the hair.*
- Set attachment-comb 3(5mm) or 6 (6 mm).
- Insert the plug into the socket and turn on the unit with the power switch (4).
- Hold the unit in a way that the blades are directed upwards. Start the haircut from the beginning of the hair growth (pic.2). Slowly move the clipper in upward direction. This way cut the back area at the bottom of the neck and near the ears.

Step 2
- Turn off the hair clipper, set attachment-comb for longer hair 9 (7mm) or 12 (8 mm) and continue cutting hair nearer to the top of the head (pic.3).

Step 3 – Cutting temples
- For straight haircut of the temples set attachment-comb 9 (7 mm) or 12 (8 mm), start cutting from the beginning of the temples and continue in the direction of the top of the head (pic.4).

Step 4 - Cutting the top of the head
- Using attachment-comb 9 (7 mm) or 12 (8mm), cut the head top from back to front, against the direction of normal hair growth (pic.5). You can cut hair against and along the direction of hair growth, but keep in mind that the hair cut against the growth will be shorter than the hair cut along the growth.
- Use attachments 3 (5 mm) and 6 (6 mm) for very short haircut. To leave longer hair, use attachment 9 (7 mm) or 12 (8 mm).
- To leave longer hair, take hair strands between your fingers and cut the hair using the clipper (pic.6).
- You may use a comb: lift the hair strands and cut them above the comb (pic.7).
- Always start cutting from the back of the head.
- Comb the hair to reveal uneven strands.

Step 5 – the finishing part
- At the final stage of the haircut, remove the attachment from the clipper, turn it with the blades toward the hair and carefully trim the hair on the temples and neck. Do not press strongly – with open blades contacting the skin, you can wound or cut the skin (pic.8).

Cone-shaped haircut
- Set attachment-comb 12 (8 mm) and start cutting from the back of the head towards the top. Cut the hair against the direction of the growth, towards the top, and from the sides (pic.9). To get a flat top haircut, use a comb: lift the strands and cut them along the comb.
- Comb the hair to reveal uneven strands.
- After using a hair clipper, as well as while replacing attachments-combs, turn off the unit with a power switch (4) and take the plug out of the socket.

CLEANING AND CARE

Lubricating of the blades
The blades should be oiled each time before and after using the clipper.
- Turn off the unit.
- Apply one-two drops of oil (11) on the blade teeth (1, 2) and the back part of the upper blade (2), turn on the unit and make sure that the blades are moving smoothly.
- Turn off the clipper; wipe the excessive oil with a dry cloth.
- Attention: Use ONLY the oil supplied with the set. DO NOT USE vegetable oil, fat, oil mixed with any solvents for lubricating. Solvents will evaporate, leaving the thick oil which may slow down the blades motion.

Cleaning of the hair clipper
- Turn off the hair clipper and unplug it.
- Clean the blades from the cut hair, using the cleaning brush (10) supplied with the set.
- Wipe the unit and the accessories with a damp cloth, and then wipe them dry with a soft cloth.
- Never immerse the unit into water or any other liquids.
- Do not use abrasive materials or cleaners.
- Lubricate the blades with oil.
- Keep the unit in a cool dry place out of reach of children.

Specifications
Power supply: 230V 50Hz
Wattage: : 8 W

The manufacturer preserves the right to change specifications of the unit without a preliminary notification.

The life time of the appliance shall not be less than 3 years

Guarantee
Details regarding guarantee conditions can be obtained from the dealer from whom the appliance was purchased. The bill of sale or receipt must be produced when making any claim under the terms of this guarantee.

CE *This product conforms to the EMC-Requirements as laid down by the Council Directive 89/336/EEC and to the Low Voltage Regulation (73/23 EEC)*

DEUTSCH

HAARSCHNEIDESET VT-1354

Bedienungsanleitung

Beschreibung
1. Untere Klinge
2. Obere Klinge
3. Klingengleitvorrichtung
4. Ein-/Ausschalttaste
5. Aufsatz - 3 mm
6. Aufsatz - 6 mm
7. Aufsatz - 9 mm
8. Aufsatz - 12 mm
9. Frisierkamm
10. Reinigungsbürsten
11. Schmieröl
12. Schere

SICHERHEITSMAßNAHMEN
Lesen Sie die Betriebsanleitung vor der ersten Nutzung der Haarschneidemaschine aufmerksam durch. Bewahren sie diese Betriebsanleitung während der ganzen Betriebszeit des Geräts.

- Vergewissern Sie sich vor dem Einschalten des Geräts, dass die Netzspannung mit der Spannung Ihres Geräts übereinstimmt.
- Lassen Sie das eingeschaltete Gerät nie unbeaufsichtigt.
- Schalten Sie das Gerät immer vom Stromnetz ab, bevor Sie es auf eine beliebige Oberfläche legen.
- Nutzen Sie nie das Gerät mit dem gebrochenen oder beschädigten Kammaufsatz oder beschädigten Klingen.
- Es ist nicht gestattet, das Gerät den Kindern als Spielzeug zu geben.
- Bewahren Sie das Gerät in einem für Kinder unzugänglichem Ort auf.
- Nutzen Sie das Gerät nur bestimmungsgemäß.
- Nutzen Sie nur Aufsätze und Zubehör, die zum Lieferungsumfang gehören.
- Es ist nicht gestattet, das Gerät in den Räumen mit erhöhter Luftfeuchtigkeit oder im Badezimmer zu nutzen. Es ist nicht gestattet, das Gerät neben der mit Wasser aufgefüllten Wanne oder dem Waschbecken aufzubewahren. Lassen Sie nie das Gerät ins Wasser oder andere Flüssigkeiten tauchen, sowie diese unter Wasserstrom abspülen.
- Es ist nicht gestattet, das Gerät mit nassen Händen zu berühren.
- Es ist nicht gestattet, das Gerät aus dem Wasser zu holen, ziehen Sie sofort den Netzstecker aus der Steckdose. Berühren Sie nie das Wasser.
- Es ist nicht gestattet, das Gerät zu nutzen, wenn das Netzkabel oder der Netzstecker beschädigt ist. Wenden Sie sich an ein autorisiertes Servicezentrum, um das Netzkabel zu ersetzen.
- Es ist nicht gestattet, das Gerät in den Orten mit erhöhter Temperatur zu nutzen. Halten Sie das Netzkabel von heißen Oberflächen und offenem Feuer fern.
- Schalten Sie das Gerät vor dem Wechsel der Aufsätze, der Reinigung, der Aufbewahrung aus und ziehen Sie danach den Netzstecker aus der Steckdose, halten Sie es dabei am Netzstecker.
- Wickeln Sie nie das Netzkabel um das Gehäuse des Geräts.
- Prüfen Sie die Richtigkeit der Positionierung von Klingen vor der Nutzung des Geräts. Wenn die Klingen schief stehen, richten Sie diese auf (Siehe „Ausrichtung von Klingen").
- Dieses Gerät darf von Kindern und behinderten Personen nicht genutzt werden, es sei denn ihnen eine angemessene und verständliche Anweisung über die sichere Nutzung des Geräts und die Gefahren seiner falschen Nutzung durch die Person, die für ihre Sicherheit verantwortlich ist.

DIE HAARSCHNEIDEMASCHINE IST NUR FÜR DEN GEBRAUCH IM HAUSHALT GEEIGNET.

Ausrichtung von Klingen
Die Klingen sind im Herstellerbetrieb aufgerichtet und mit Sonderöl eingeschmiert (gehört zum Lieferumfang). Falls Klingen zur Reinigung oder zum Wechsel abgenommen wurden, sollen diese aufgerichtet werden.
- Stellen Sie die Klingengleitvorrichtung (3) in die obere Position, richten Sie die Klingen auf und schrauben Sie die Befestigungsschrauben zu. Die untere Klinge wird parallel der oberen Klinge (2) mit einem Vorsprung 1-2 aufgestellt.
- Falls es Ihnen nicht gelungen ist, die Klingen beim ersten Mal aufzurichten, tragen Sie mehrere Tropfen Öl (11) auf die Klingen (1,2) auf und schalten Sie das Gerät für einige Zeit (30-40 Sekunden) ein, danach schalten Sie es aus und ziehen Sie das Gerät vom Stromnetz ab. Schrauben Sie die Befestigungsschrauben der unteren Klinge (1) leicht ab und richten Sie die Klingen auf. Drehen Sie nach dem Aufrichten der Klingen die Befestigungsschrauben der unteren Klinge (1) zu.

Schmieröl
Um die Haarschneidemaschine im betriebsbereiten Zustand zu erhalten, sollte man Klingen jedes Mal nach der Nutzung der Haarschneidemaschine einschmieren. Nutzen Sie fürs Einschmieren der Klingen nur Schmieröl, das zum Lieferumfang gehört.

Klingengleitvorrichtung
- Während dem Haarschneiden können Sie die Klinge verstellen, indem Sie die Klingengleitvorrichtung (3) drücken und damit die Länge der geschnittenen Haare regeln, ohne Kammaufsätze zu nutzen.
- In der oberen Position der Klingengleitvorrichtung (3) erzielen Sie den kurzen Schnitt. In der unteren Position der Klingengleitvorrichtung (3) wird die Länge der geschnittenen Haare die gleiche sein, wie beim Nutzen des Kammaufsatzes 3 mm (5).
- Durch das Verstellen der Klingengleitvorrichtung (3) während des Haarschneidens können Sie die notwendige Länge der Schnitthaare wählen.
- Sind die Haare beim Schneiden zwischen den Klingen eingeklemmt, müssen Sie die Klingengleitvorrichtung (3) von der oberen Position in die untere verstellen, um die Haare zu befreien, ohne Klingen abzunehmen.
- Werden beim Schneiden die Haare durch das Gerät ausgerissen, bedeutet das, dass die Klingen verstumpft sind, wenden Sie sich an ein autorisiertes Kundenservicedienst, um diese auszutauschen.

Anweisungen zum Modellieren der Frisur
- Haare sollen sauber und trocken sein.
- Schalten Sie vor dem Harrschneiden das Gerät ein und vergewissern Sie sich, dass es störungsfrei funktioniert, und sich die Klingen gleichmäßig bewegen. Falls auf den Klingen das Öl übrig bleibt, entfernen Sie es mit einem trockenen Tuch.
- Achten Sie während des Betriebs des Geräts auf den Zustand des Netzkabels auf, drehen Sie es nicht ab, schalten Sie die Haarschneidemaschine ab und zu aus und richten Sie es aus.
- Setzen Sie den Menschen so her, dass sich sein Kopf etwa auf der Augenhöhe befindet, bedecken Sie die Schultern mit einem Tuch, kämmen Sie die Haare mit einem Kamm.

Erinnerung
Schneiden Sie kleine Menge von Haaren in einem Zug, bei der Notwendigkeit kehren Sie zum bearbeiteten Bereich zurück, um das Haarschneiden fortzusetzen.
Die besten Ergebnisse werden eher beim trockenen, als beim feuchten Schneiden der Haare erzielt.

Beginn des Haarschneidens
Lassen Sie nach dem ersten Betrieb des Geräts weniger Haare schneiden. Nach einiger Zeit können Sie nach der Beherrschung der Haarschneidemaschine gewünschte Frisuren modellieren.

Kammaufsätze
- Die Haarlänge hängt von dem genutzten Aufsatz ab.
- Setzen Sie den Aufsatz auf die Klinge auf (Abb.1). Um eine gute Frisur zu bekommen, bewegen Sie das Gerät gleichmäßig über die Haare, machen Sie keine schnelle Bewegungen, schneiden Sie kleine Menge von Haaren in einem Zug, bei der Notwendigkeit kehren Sie zum bearbeiteten Bereich zurück, um das Haarschneiden fortzusetzen.
- Entfernen Sie geschnittene Haare von den Klingen des Geräts.
- Kämmen Sie die Haare mit dem Kamm, um ungerade Haarsträhnen festzustellen.

Schritt 1
Anmerkung: Nummern der Aufsätze, die zum Haarschneiden genutzt werden, sind für relativ kurze Haare angegeben. Falls notwendig ist, längere Haare zu behalten, wählen Sie Kammaufsätze für längere Haare.
- Stellen Sie den Kammaufsatz 3 mm (5) oder 6 mm (6) auf.
- Stecken Sie den Stecker des Netzkabels in die Steckdose und schalten Sie das Gerät mittels Netzschalters (4) ein.
- Halten Sie das Gerät so, dass die Klingen des Geräts nach oben gerichtet sind. Beginnen Sie mit dem Haarschneiden vom Beginn des Haarwuchses (Abb. 2). Bewegen Sie langsam die Haarschneidemaschine von unten nach oben und vom Kopf aus. Schneiden Sie Ihre Haare auf diese Weise, beginnend vom unteren Hinterkopf und um die Ohren.

Schritt 2
- Schalten Sie das Gerät aus, setzen Sie den Aufsatzkamm für längeren Schnitt 9 mm (9) oder 12 mm (8) auf und setzen Sie das Haarschneiden näher zum Scheitel fort (Abb. 3).

Schritt 3 - Kotelettenschneiden
- Für den geraden Schnitt im Schläfenbereich setzen Sie den Kammaufsatz 9 mm (7) oder 12 mm (8) auf; beginnen Sie das Schneiden von Schläfen aus in der Richtung des Scheitels fort (Abb. 4).

Schritt 4 - Schneiden im Scheitelbereich
- Nutzen Sie den Kammaufsatz 9 mm (7) oder 12 mm (8), schneiden Sie die Haare in der Richtung vom Haarwirbel zum Scheitel gegen den Haarwuchs (Abb. 5). Die Haare kann man gegen den Haarwuchs und in die Richtung des Haarwuchses schneiden, achten Sie dabei, dass die Haare, die gegen den Haarwuchs geschnitten werden, kürzer als die Haare sind, die in die Richtung des Haarwuchses geschnitten werden.
- Nutzen Sie die Aufsätze 3 mm (5) und 6 mm (6) für den kürzesten Schnitt. Für den längeren Schnitt nutzen Sie die Aufsätze 9 mm (7) oder 12 mm (8).
- Um längere Haare zu erzielen, drücken Sie Hagsträhnen zwischen Den Fingern zusammen und schneiden Sie diese (Abb. 6).
- Sie können den Kamm nutzen, indem Sie die Haarsträhnen hochheben und diese mit der Haarschneidemaschine über den Kamm schneiden (Abb. 7).
- Beginnen Sie immer das Haarschneiden von Hinterkopf.
- Kämmen Sie die Haare mit dem Kamm, um ungerade Haarsträhnen festzustellen.

Schritt5 - Schlussteil
- Auf der letzten Etappe der Haarmodellierung nehmen Sie den Aufsatz von der Haarschneidemaschine ab, drehen Sie diese mit den Klingen in die Richtung der Haare und schneiden Sie vorsichtig die Haare an den Schläfen und am Nacken. Drücken Sie nicht auf die Haarschneidemaschine, dabei kann die Haut durch die offenen Klingen verletzt oder eingeschnitten werden (Abb. 8).

Konusförmiger Schnitt
- Setzen Sie den Kammaufsatz 12 mm (8) auf und beginnen Sie das Haarschneiden vom Hinterkopf in der Richtung des Haarwirbels. Schneiden Sie die Haare gegen den Haarwuchs vom vorderen Teil des Kopfes in die Richtung des Hochwirbels und von den Seiten (Abb. 9). Um den Haarwirbel flach zu schneiden, nutzen Sie den Kamm, heben Sie hoch und schneiden Sie die Harrsträhnen über dem Kamm.
- Kämmen Sie die Haare mit dem Kamm, um ungerade Haarsträhnen festzustellen.
- Schalten Sie die Haarschneidemaschine mittels Netzschalters (4) aus und ziehen Sie den Netzstecker aus der Steckdose nach der Beendigung des Betriebs, sowie beim Ersetzen von Kammaufsätzen.

REINIGUNG UND PFLEGE

Schmieren der Klingen
Die Klingen sollte man jedes Mal vor und nach der Nutzung der Haarschneidemaschine einschmieren.
- Schalten Sie das Gerät aus.
- Tragen Sie einen oder mehrere Tropfen Öl (11) auf die Zahnung der Klingen (1,2) und den hinteren Teil der oberen Klinge (2), schalten Sie die Haarschneidemaschine ein und vergewissern Sie sich, dass die Klingen gleichmäßig drehen.
- Schalten Sie das Gerät aus, entfernen Sie das Restöl von den Klingen mit einem trockenen Tuch.
- Achtung: Nutzen Sie NUR Schmieröl, das zum Lieferungsumfang gehört. Nutzen Sie zum Schmieren KEIN Pflanzenöl, Fett, Mischungen aus Öl und Lösungsmitteln. Lösungsmittel sind dem Ausdünsten ausgesetzt, wonach das gebildete zähflüssige Öl die Rasierklingengeschwindigkeit verlangsamen kann.

Reinigung der Haarschneidemaschine
- Schalten Sie das Gerät aus und schalten Sie es vom Stromnetz ab.
- Entfernen Sie die Haarreste von den Klingen, nutzen Sie dafür die Bürste (10).
- Wischen Sie das Gehäuse des Geräts und das Zubehör mit einem feuchten Tuch und trocknen Sie diese danach mit einem weichen Tuch ab.
- Es ist nicht gestattet, das Gerät ins Wasser oder andere Flüssigkeiten zu tauchen.
- Es ist nicht gestattet, Abrasiv- und Lösungsmittel zu nutzen.
- Schmieren Sie Klingen mit Öl.
- Bewahren Sie das Gerät in einem trockenen, kühlen und für Kinder unzugänglichem Ort auf.

Technische Eigenschaften
Stromversorgung: 230V 50Hz
Maximale Leistung 8 W

Der Hersteller behält die Rechte vor, Veränderungen in die Konstruktion des Geräts ohne vorzeitige Benachrichtigung vornehmen zu dürfen.

Benutzungsdauer der Teekanne nicht weniger als 3 Jahre

Gewährleistung
Ausführliche Bedingungen der Gewährleistung kann man beim Dealer, der diese Geräte verkauft hat, bekommen. Bei beliebiger Anspruchserhebung soll man während der Laufzeit der vorliegenden Gewährleistung den Check oder die Quittung über den Ankauf vorzulegen.

CE *Das vorliegende Produkt entspricht den Forderungen der elektromagnetischen Verträglichkeit, die in 89/336/EWG -Richtlinie des Rates und den Vorschriften 73/23/EWG über die Niederspannungsgeräte vorgesehen sind.*

РУССКИЙ

НАБОР ДЛЯ СТРИЖКИ VT-1354

Руководство по эксплуатации

Описание
1. Нижнее лезвие
2. Верхнее лезвие
3. Рычаг перемещения лезвия
4. Клавиша включения/выключения
5. Насадка – 3 мм
6. Насадка – 6 мм
7. Насадка – 9 мм
8. Насадка – 12 мм
9. Расческа
10. Щеточка для чистки
11. Смазочное масло
12. Ножницы

МЕРЫ БЕЗОПАСНОСТИ
Внимательно прочтите инструкцию перед использованием машинки для стрижки волос. Сохраняйте данное руководство в течение всего срока эксплуатации.
- Перед включением машинки для стрижки, убедитесь, что рабочее напряжение устройства соответствует напряжению сети.
- Не оставляйте работающее устройство без присмотра.
- Всегда отключайте устройство, перед тем как его положить на любую поверхность.
- Никогда не используйте устройство со сломанной или поврежденной насадкой-расческой, или поврежденными лезвиями.
- Не разрешайте детям использовать устройство в качестве игрушки.
- Храните устройство в местах, не доступных для детей.
- Используйте устройство только по назначению.
- Используйте только насадки или принадлежности, входящие в комплект поставки.
- Не пользуйтесь устройством в местах с повышенной влажностью, во время принятия ванны или душа. Не храните устройство рядом с наполненной водой ванной или раковиной. Не погружайте устройство в воду или другую жидкость, не промывайте устройство под струей воды.
- Не берите устройство влажными руками.
- Не пытайтесь достать устройство, если оно упало в воду, немедленно выньте сетевую вилку из розетки. Не касайтесь воды.
- Не используйте машинку для стрижки при повреждении сетевой вилки или шнура. Обратитесь в авторизованный сервисный центр для замены сетевого шнура.
- Не используйте устройство в местах с повышенной температурой. Не располагайте сетевой шнур вблизи горячих поверхностей и открытого огня.
- Перед сменой насадок, чисткой машинки, а также перед тем, как убрать ее на хранение, выключите устройство и выньте сетевую вилку из розетки, держась за вилку.
- Не наматывайте сетевой шнур на корпус устройства.
- Перед использованием проверьте правильность расположения лезвий. Если имеется перекос лезвий, выровняйте их (см. «Выравнивание лезвий»).
- Данное устройство не предназначено для использования детьми и людьми с ограниченными возможностями, если только лицом, отвечающим за их безопасность, им не даны соответствующие и понятные им инструкции о безопасном пользовании устройством и тех опасностях, которые могут возникать при его неправильном использовании.

МАШИНКА ДЛЯ СТРИЖКИ ПРЕДНАЗНАЧЕНАТОЛЬКО ДЛЯ ДОМАШНЕГО ИСПОЛЬЗОВАНИЯ

Выравнивание лезвий
На заводе-изготовителе лезвия выровнены и смазаны специальным маслом (входит в комплект поставки). Если лезвия снимались для чистки или замены, их необходимо выровнять.
- Установите рычаг перемещения лезвия (3) в верхнее положение, выровняйте лезвия и затяните крепежные винты. Нижнее лезвие (1) устанавливается параллельно верхнему(2) с выступом 1-2 мм относительно верхнего лезвия (2).
- Если Вы не смогли выровнять лезвия с первого раза, капните несколько капель масла (11) на лезвия (1,2), включите машинку на некоторое время (30-40 сек.), после этого выключите машинку и выньте сетевую вилку из розетки. Немного ослабьте винты крепления нижнего лезвия (1) и выровняйте лезвия. После выравнивания лезвий не забудьте затянуть крепежные винты нижнего лезвия (1).

Смазочное масло
Для поддержания машинки для стрижки в рабочем состоянии, необходимо смазывать лезвия после каждой стрижки. Для смазки лезвий используйте только масло, входящие в комплект поставки.

Рычаг перемещения лезвия
- Во время стрижки Вы можете, нажимая на рычаг (3), перемещать лезвие, регулируя тем самым длину срезаемых волос без использования насадок-расчесок.
- В верхнем положении рычага (3), стрижка получится самой короткой. В нижнем положении рычага (3), длина срезаемых волос такая же, как при использовании насадки-расчески 3мм (5).
- Изменением положения рычага (3) во время стрижки, Вы можете выбрать необходимую длину срезаемых волос.
- Если при стрижке произошло зажатие волос между лезвиями, для их освобождения необходимо несколько раз перевести рычаг (3) из верхнего положения в нижнее, это поможет освободить зажатые волосы, не снимая лезвия.
- Если во время стрижки, машинка дергает волосы, то это означает, что лезвия затупились, обратитесь в сервисный центр для их замены.

Инструкция по моделированию прически
- Волосы должны быть чистыми и сухими.
- Перед началом стрижки включите машинку и убедитесь, что она работает без сбоев, ход лезвий плавный. При избытке на лезвиях смазочного масла, удалите его при помощи сухой ткани.
- Во время работы устройства постоянно следите за состоянием сетевого шнура, не допускайте его многократного перекручивания, периодически отключайте машинку и расправляйте сетевой шнур.
- Посадите человека таким образом, чтобы его голова была примерно на уровне ваших глаз, прикройте плечи полотенцем, расчешите волосы при помощи расчески.

Напоминание
Срезайте небольшое количество волос за один проход - в случае необходимости всегда можно вернуться к уже обработанному участку для дополнительной стрижки.
Наилучшие результаты стрижки достигаются при работе с сухими, а не влажными волосами.

Начало стрижки
Для первого раза лучше оставить после стрижки более длинные волосы. По мере освоения машинки для стрижки, Вы сможете моделировать необходимые прически.

Насадки-расчески
- Длина волос зависит от используемой насадки.
- Установите насадку на лезвие (рис. 1). Для получения ровной стрижки плавно перемещайте машинку по волосам, не делайте резких перемещений, срезайте за один проход небольшое количество волос, при необходимости вернитесь к обработанному участку волос для повторной стрижки.
- Убирайте срезанные волосы с лезвий машинки.
- Расчесывайте волосы расческой для выявления неровных прядей.

Шаг 1
***Примечание:** номера насадок, используемых для стрижки, указаны для относительно коротких волос, если необходимо оставить волосы более длинными, выбирайте насадки-расчески с большей длинной оставляемых волос.*
- Установите насадку-расческу 3 мм (5) или 6мм (6).
- Вставьте вилку сетевого шнура в розетку и включите машинку выключателем питания (4).
- Держите устройство таким образом, чтобы лезвия машинки были направлены вверх. Начинайте стрижку с начала роста волос (рис. 2). Медленно перемещайте машинку по направлению вверх и от головы. Подстригите, таким образом, все волосы снизу задней части головы и около ушей.

Шаг 2
- Отключите машинку, установите насадку-расческу для более длинных волос 9 мм (7) или 12 мм (8) и продолжайте стричь волосы ближе к макушке головы (рис. 3).

Шаг 3 - Стрижка в области висков
- Для прямой стрижки в области висков установите насадку-расческу 9 мм (7) или 12 мм (8), начинайте стрижку от начала висков и продолжите по направлению к макушке (рис. 4).

Шаг 4 - стрижка в области темени
- Используя насадку-расческу 9 мм (7) или 12мм (8), стригите волосы по направлению от макушки к темени, против направления роста волос (рис.5). Волосы можно стричь против направления роста и по направлению роста, но имейте в виду, что волосы, постриженные против направления их роста, будут короче волос, постриженных по направлению роста.
- Используйте насадки 3 мм (5) и 6 мм (6) для очень короткой стрижки. Чтобы оставить длинные волосы, используйте насадки 9 мм (7) или 12 мм (8).
- Чтобы оставить более длинные волосы, зажимайте пряди волос между пальцами и состригайте их (рис. 6).
- Можно использовать расческу, приподнимайте пряди волос и состригайте их машинкой поверх расчески (рис. 7).
- Всегда начинайте стрижку с задней части головы.
- Расчесывайте волосы расческой для выявления неровных прядей.

Шаг 5 - заключительная часть
- В заключительной стадии моделирования прически, снимите с машинки насадку, разверните ее лезвиями в сторону волос и аккуратно подравняйте волосы на висках и на шее. Не надавливайте сильно на машинку, при контакте открытых лезвий с кожей можно получить травму или порезы (рис. 8).

Конусообразная стрижка
- Установите насадку-расческу 12 мм (8) и начните стрижку с задней части головы по направлению к макушке. Подстригите волосы против направления их роста с передней части головы по направлению к макушке и с боков (рис. 9). Для получения стрижки с плоской макушкой используйте расческу, приподнимайте и состригайте пряди волосы по расческе.
- Расчесывайте волосы расческой для выявления неровных прядей.
- После использования машинки для стрижки волос, а так же при замене насадок-расчесок отключите машинку выключателем питания (4) и выньте вилку сетевого шнура из розетки.

ЧИСТКА И УХОД

Смазка лезвий
Лезвия необходимо смазывать каждый раз до и после использования устройства.
- Выключите устройство.
- Нанесите одну - две капли масла (11) на зубья лезвий (1,2) и заднюю часть верхнего лезвия (2), включите устройство и убедитесь в плавности хода лезвий.
- Выключите устройство, вытрите лишнее масло сухой тканью.
- Внимание: используйте ТОЛЬКО масло, входящее в комплект устройства. НЕ ИСПОЛЬЗУЙТЕ для смазки растительное масло, жир, смесь масла с растворителями. Растворители подвержены испарению, после чего оставшееся густое масло может замедлить скорость движения лезвия.

Чистка машинки для стрижки
- Выключите машинку и отключите ее от сети.
- Удалите остатки состриженных волос с лезвий, используя для этого щетку (10).
- Протрите корпус устройства и аксессуары влажной тканью, после этого вытрите их насухо мягкой тканью.
- Запрещается погружать устройство в воду или любую другую жидкость.
- Запрещается использовать абразивные материалы или чистящие средства.
- Лезвия смажьте маслом.
- Храните устройство в сухом прохладном месте, недоступном для детей.

Технические характеристики
Напряжение питания: 230V 50 Гц
Максимальная мощность: 8 Вт

Производитель оставляет за собой право изменять характеристики устройств без предварительного уведомления.

Срок службы прибора не менее 3-х лет

Производитель оставляет за собой право изменять характеристики устройства без предварительного уведомления.

ME 61 *Данное изделие соответствует всем требуемым европейским и российским стандартам безопасности и гигиены.*

Производитель: АН-ДЕР ПРОДАКТС ГмбХ, Австрия
Нойбаугюртель 38/7А, 1070 Вена, Австрия
Сделано в Китае.

ҚАЗАҚ

VT-1354 ШАШТЫ ҚИЮҒА АРНАЛҒАН ЖИНАҚ

Пайдалану бойынша басшылық

Сипаттамасы
1. Төменгі ұстара
2. Жоғарғы ұстара
3. Ұстараның қозғалу иінтірегі
4. Іске қосу/айыру батырмасы
5. Қондырма – 3 мм
6. Қондырма – 6 мм
7. Қондырма – 9 мм
8. Қондырма – 12 мм
9. Тарақ
10. Тазалауға арналған қылшақ
11. Майлайтын май
12. Қайшы

ҚАУІПСІЗДІК ШАРАЛАРЫ
Шашты қиюға арналған машинканы пайдалану алдында барлық нұсқаулықты зейін қойып оқып шығыңыз және берілген нұсқаулықты пайдаланудың бүкіл мерзімі бойы сақтаңыз.
- Машинканы іске қосқанда, электр желісіндегі кернеу құрылғының кернеуіне сәйкес келетініне көз жеткізіңіз.
- Жұмыс істеп тұрған құрылғыны қараусыз қалдырмаңыз.
- Құрылғыны кез-келген бетке қойғанға дейін, оны әрқашан сөндіріңіз.
- Ешқашан құрылғыны бұзылған немесе бүлінген қондырма-тарақпен, немесе бүлінген ұстаралармен пайдаланбаңыз.
- Құрылғыны балаларға ойыншық ретінде пайдалануға рұқсат етпеңіз.
- Құрылғыны балалардың қолы жетпейтін жерде сақтаңыз.
- Құрылғыны тек мақсаты бойынша ғана пайдаланыңыз.
- Жеткізілім жинағына енетін қондырмаларды немесе жабдықтарды пайдаланыңыз.
- Ылғалдылығы жоғары жерлерде, ваннаны немесе душты қабылдау кезінде құрылғыны пайдаланбаңыз. Суға толы ваннаның немесе қолжуғыштың қасында құрылғыны сақтамаңыз. Құрылғыны суға немесе басқа сұйықтыққа салмаңыз, құрылғыны су ағынымен жумаңыз.
- Құрылғыны дымқыл қолмен ұстамаңыз.
- Егер құрылғы суға түсіп кетсе, оны шығаруға тырыспаңыз, жедел желілік бауды ашалықтан суырыңыз. Суға қолыңызды тигізбеңіз.
- Желілік айыртетік немесе бау бүлінген кезде шашты қиюға арналған машинканы пайдаланбаңыз. Желілік бауды айырбастау үшін қызмет көрсету орталығына хабарласыңыз.
- Құрылғыны жоғары температурасы бар жерлерде орналастырмаңыз. Желілік бауын ыстық беттердің және ашық оттардың қасында орналастырмаңыз.
- Қондырмаларды ауыстырған кезде, машинканы тазалау кезінде, сонымен қатар, оны сақтауға қойғанға дейін, құрылғыны сөндіріңіз және желілік баудың айыртетігін ашалықтан суырыңыз.
- Желілік бауды құрылғы корпусына орамаңыз.
- Пайдалану алдында ұстаралардың дұрыс орналасуын тексеріңіз. Егер ұстаралардың қисаюы болса, оларды түзетіңіз («Ұстараларды түзету» қар.).
- Берілген құрылғы балалар немесе мүмкіндіктері шектеулі адамдар пайдаланған кезде ерекше назар қажет. Балаларға аспапты қауіпсіз пайдалану және оны дұрыс пайдаланбаған кезде пайда болатын қауіптер туралы сәйкес және түсінікті нұсқаулықтар берілген болмаса ғана құрылғыны пайдалануға рұқсат етілмейді.

ШАШТЫ ҚИЮҒА АРНАЛҒАН МАШИНКА ТЕК ҮЙДЕ ПАЙДАЛАНУҒА ҒАНА АРНАЛҒАН

Ұстараларды түзету
Өндіруші-зауытта ұстаралар түзетілген және арнайы маймен жағылған (жеткізілім жинағына енеді). Егер ұстаралар тазалау немесе ауыстыру үшін шешілсе, оларды түзету қажет.
- Ұстараны жылжыту иінтірегін (3) жоғарғы күйіне белгілеңіз, ұстараларды түзетіңіз және бекітетін бұрандаларды тартыңыз. Төменгі ұстара (1) жоғарғыға (2) параллель жоғарғыға қарағанда 1-2 мм шығыңқы орнатылады.
- Егер Сіз ұстараларды бірінші реттен түзете алмасаңыз, ұстараларға (1,2) бірнеше тамшы май (11) тамызыңыз, машинканы біршама уақытқа (30-40 сек.) іске қосыңыз, содан кейін машинканы сөндіріңіз және желілік айыртетікті ашалықтан суырыңыз. Төменгі ұстараның (1) бекіткіш бұрандаларын сәл босатыңыз және ұстараларды түзетіңіз. Ұстараларды түзеткеннен кейін төменгі ұстараның (1) бекітетін бұрандаларын тартуды ұмытпаңыз.

Майлайтын май
Ұсталарды машинканы пайдаланғаннан кейін майлау керек. Құрылғының жеткізілім жинағына кіретін майды ғана пайдаланыңыз.

Ұстараның қозғалу иінтірегі
- Шашты қию уақытында Сіз иінтірекке (3) басып ұстараны қолғай аласыз, сол арқылы қиылатын шаштың ұзындығын қондырма-тарақтарсыз реттей аласыз.
- Иінтіректің (3) жоғарғы күйінде шашты қию ең қысқа болады. Иінтіректің (3) төменгі күйінде қиылатын шаштың ұзындығы 3мм қондырманы (5) пайдаланғандағыдай болады.
- Иінтіректің (3) күйін өзгертіп, Сіз қиылатын шаштың қажетті ұзындығын таңдай аласыз.
- Егер шашты қию кезінде ұстаралар арасында шаштардың қысылуы болып қалса, оларды босату үшін иінтіректі (3) бірнеше рет жоғарғы күйден төменгі күйге жылжыту керек, бұл қысылып қалған шаштарды ұстараларды шешпей босатуға көмектеседі.
- Егер шашты қию кезінде машинка шаштарды жұлса, онда бұл ұстаралардың өтпей қалғанын білдіреді, қызмет көрсету орталығына оларды айырбастау үшін хабарласыңыз.

ШАШ ҮЛГІСІН МОДЕЛДЕУ БОЙЫНША НҰСҚАУЛЫҚ
- Шаш таза және құрғақ болуы керек.
- Шашты қию алдында машинканы іске қосыңыз және ол іркіліссіз жұмыс істейтініне, ұстаралардың жүрісі жұмсақ екеніне көз жеткізіңіз. Ұсталардағы майлайтын май артық болғанда, оны құрғақ мата көмегімен жойыңыз.
- Егер сіз машинканың желілік қоректенуімен жұмыс істесеңіз, қосатын баудың күйін қадағалаңыз, оның көп рет бұралуына жол бермеңіз, мезгілімен машинканы сөндіріңіз және қосатын бауды түзетіңіз.
- Адамның басы шамамен сіздің көзіңіздің деңгейінде болатындай етіп, оны отырғызыңыз, иықтарын сүлгімен жабыңыз, шашты тарақтың көмегімен тараңыз.

Еске салу:
Бір өтіп шатың біршама көлемін қиыңыз – қажет болған жағдайда өңделіп болған бөлікті қосымша қию үшін қайтып баруға арқашан мүмкін болады.
Шашты қиюдың ең жақсы нәтижелерге құрғақ шашпен, ал дымқыл шашпен емес жетуге болады.
Начало стрижки
Бірінші рет үшін шашты қиғаннан кейін неғұрлым ұзын шаштарды қалдырған дұрыс.Машинканы игерген сайын, сіз өз бетіңізбен қажетті шаш үлгілерін моделдей аласыз.

Қондырма-тарақтар
- Шаштың ұзындығы пайдаланатын қондырмаға байланысты болады.
- Қондырманы ұстараға орнатыңыз (сур. 1). Біркелкі қию үшін машинканы шашпен баяу қозғаңыз, жылдам қозғалыстарды жасамаңыз, бір өтіп шаштың біршама көлемін қиыңыз – қажет болған жағдайда өңделіп болған бөлікті қосымша қию үшін қайтып баруға арқашан мүмкін болады..
- Қиылған шаштарды машинка ұстараларынан жойыңыз.
- Біркелкі емес тарамдарды табу үшін шашты тарақпен тараңыз.

1 қадам
***Ескерту:** Қиюға аранлған қондырмалардың нөмірлері салыстырмалы қысқа шаштарға көрсетілген, егер неғұрлым ұзын шаштарды қалдыру керек болса, көбірек шаш ұзындығын қалдыратын қондырма-тарақтарды пайдаланыңыз.*
- 3 мм (5) немесе 16мм (6) қондырма-тарақты орнатыңыз.
- Желілік баудың айыртетігін ашалыққа салыңыз және машинканы қоректендіруді айырғышпен (4) іске қосыңыз.
- Ұсталары жоғары қарай бағыттап, машинканы ұстаңыз. Шашты қиюды шаштың өсуі басталатын жерден бастаңыз (сур. 2). Машинканы жоғары қарай баяу жылжытыңыз. Бастың артқы бөлігіндегі және құлақтың қасындағы барлық шаштарды қиыңыз.

2 қадам
- Машинканы сөндіріңіз, неғұрлым ұзын шаштарды қиюға арналған қондырма-тарақты 9 мм (7) немесе 12 мм (8) орнатыңыз және бастың төбесіне таяу шаштарды қиюды жалғастырыңыз (сур. 3).

3 қадам – самай аймағындағы шашты қию
- Самай маңайында тікелей шашты қию үшін 9 мм (7) немесе 12 мм (8) қондырма-тарақты пайдаланыңыз, самайдағы шаштарды қиыңыз және бастың төбесіне қарай шашты қиюды жалғастырыңыз (сур. 4).

4 қадам – қара түнек аймағындағы шашты қию
- 9 мм (7) немесе 12мм (8) қондырма-тарақты пайдаланып, бастың төбесінен қара түнекке қарай шаштың өсуіне қарсы бағытта шашты қиыңыз (сур.5). Шашты өсу бағытына қарсы және бағыты бойынша қиюға болады, бірақ өсу бағытына қарсы қиылған шаштар, өсу бағыты бойынша қиылған шашқа қарағанда қысқалау болады.
- 3 мм (5) және 6 мм (6) қондырмаларды шашты өте қысқа қию үшін пайдаланыңыз. Анағұрлым ұзын шаш қалдыру үшін, 9 мм (7) немесе 12 мм (8) қондырмаларын пайдаланыңыз.
- Анағұрлым ұзын шаш қалдыру үшін, шаш тарамдарын саусақтардың арасына қысыңыз және оларды машинкамен қиыңыз (сур. 6).
- Тарақты пайдалануға болады: шаш тарамдарын көтеріңіз және оларды машинкамен тарақтың үстінен қиыңыз (сур. 7).
- Әрқашан шашты қиюды бастың артқы жағынан бастаңыз.
- Біркелкі емес тарамдарды көру үшін шашты тарақпен тараңыз.

5 қадам – қорытынды бөлік
Шаш үлгісін моделдеудің қорытынды сатысында машинкадан қондырманы шешіңіз, оны ұстараларымен шашқа қарай бағыттаңыз және самай мен мойындағы шаштарды жинақы түзетіңіз. Машинкаға күштеп баспаңыз, ашық ұстаралардың терімен жанасуы кезінде жарақаттарды немесе кесілулерді алуға болады (сур. 8).

Конус тәрізді шашты қию
- 12 мм (8) қондырма-тарақты орнатыңыз және бастың артқы бөлігінен төбесіне қарай шашты қиюды бастаңыз. Шаштарды олардың өсуінің бағытына қарсы бастың алдыңғы жағынан төбесіне қарай және бүйірлерінен қиыңыз (сур. 9). Жазық төбесі бар шашты қию үшін тарақты пайдаланыңыз: шаш тарамдарын тарақпен көтеріңіз және қиыңыз.
- Біркелкі емес тарамдарды көру үшін шашты тарақпен тараңыз.
- Шашты қиюға арналған машинканы пайдаланып болғаннан кейін, сонымен қатар қондырма-тарақтарды алмастырған кезде машинканы қоректендіру айырғышымен (4) сөндіріңіз және желілік баудың айыртетігін ашалықтан суырыңыз.

ТАЗАЛАНУЫ ЖӘНЕ КҮТІМІ
Ұсталарды майлау
Ұсталарды машинканы пайдаланғанға дейін және пайдаланғаннан кейін майлау керек.
- Құрылғыны сөндіріңіз.
- Бір-екі май тамшысын (11) ұстаралардың (1,2) тістеріне және жоғарғы ұстараның артқы жағына (2) жағыңыз, машинканы іске қосыңыз және ұстаралардың жүрісінің жұмсақтығына көз жеткізіңіз.
- Құрылғыны сөндіріңіз, артық майды құрғақ матамен сүртіңіз.
- Назар аударыңыз: Құрылғының жеткізілім жинағына кіретін майды ҒАНА пайдаланыңыз. Майлау үшін өсімдік майын, жануар майын, маймен еріткіштің қоспасын ПАЙДАЛАНБАҢЫЗ. Еріткіштер буланады, содан кейін қалған қою май ұсталардың қозғалу жылдамдығын баяулатуы мүмкін.

Шашты қиюға арналған машинканы тазалау
- Машинканы сөнідіріңіз және оны желіден ажыратыңыз.
- Қиылған шаштардың қалдықтарын, қылшақты (10) пайдаланып жойыңыз.
- Машинка корпусын дымқыл жұмсақ матамен сүртіңіз, содан кейін оны құрғатып сүртіңіз.
- Машинканы суға немесе басқа сұйықтықтарға батыруға тыйым салнады.
- Машинканы тазалау үшін еріткіштерді және қажайтын тазалағыш заттарды пайдалануға тыйым салынады.
- Ұстараларды маймен жағыңыз.
- Құрылғыны құрғақ салқын балалардың қолы жетпейтін жерде сақтаңыз.

Техникалық сипаттмалары
Қоректендіру кернеуі: 230 В ~ 50 Гц
Максималды қуаты 8 Вт

Өндіруші құрылғының сипаттамаларын алдын-ала хабарлаусыз өзгерту құқығын сақтайды.

Аспаптың қызмет мерзімі 3 жылдан кем емес

Гарантиялық міндеттілігі
Гарантиялық жағдайдағы қаралып жатқан бөлшектер дилерден тек сатып алынған адамға ғана беріледі. Осы гарантиялық міндеттілігіндегі шағымдалған жағдайда төлеген чек немесе квитанциясын көрсетуі қажет.

CE *Бұл тауар ЕМС – жағдайларға сәйкес келеді негізгі Міндеттемелер 89/336/ ЕЕС Дерективаның ережелеріне енгізілген Төменгі Ережелердің Реттелуі (73/23 ЕЕС)*

ROMÂNĂ/ MOLDOVENEASCĂ

SET DE TUNS VT-1354

Ghid de utilizare

Descriere
1. Lamă inferioară
2. Lamă superioară
3. Tijă pentru controlul lamei
4. Buton pornire/oprire
5. Accesoriu – 3 mm
6. Accesoriu – 6 mm
7. Accesoriu – 9 mm
8. Accesoriu – 12 mm
9. Pieptene
10. Periuță pentru curățare
11. Ulei de lubrifiere
12. Foarfece

MĂSURI DE SIGURANȚĂ
Citiți cu atenție instrucțiunea înainte de a folosi aparatul de tuns. Păstrați acest ghid de utilizare pe întreaga durată de funcționare a aparatului.
- Înainte de a porni aparatul de tuns, asigurați-vă că tensiunea înscrisă pe aparat corespunde cu tensiunea din rețeaua locală.
- Nu lăsați aparatul să funcționeze nesupravegheat.
- Întotdeauna opriți aparatul înainte de a-l așeza pe o suprafață.
- Niciodată nu folosiți aparatul dacă este defectat sau deteriorat accesoriul pieptene, sau dacă sunt deteriorate lamele.
- Copiii trebuie supravegheați pentru a nu se juca cu aparatul.
- Păstrați aparatul în locuri inaccesibile pentru copii.
- Folosiți aparatul doar în scopurile menționate în instrucțiuni.
- Folosiți doar atașamentele și accesoriile din setul de livrare.
- Nu folosiți aparatul în locuri cu umiditate ridicată, în timp ce faceți baie sau duș. Nu păstrați aparatul în apropiere de cada sau chiuveta ce conțin apă. Nu scufundați aparatul în apă sau alte lichide, nu spălați aparatul sub jet de apă.
- Nu atingeți aparatul cu mâinile ude.
- Nu încercați să recuperați aparatul dacă acesta a căzut în apă, scoateți imediat fișa cablului de alimentare din priză. Nu atingeți apa.
- Nu folosiți aparatul de tuns dacă este deteriorată fișa sau cablul de alimentare. Apelați la un centru service autorizat pentru înlocuirea cablului de alimentare.
- Nu folosiți aparatul în locuri cu temperaturi ridicate. Nu poziționați cablul de alimentare în apropiere de suprafețe fierbinți sau foc deschis.
- Opriți aparatul și scoateți fișa de alimentare din priză înainte de schimbarea accesoriilor, curățarea aparatului, sau înainte de a-l depozita.
- Nu înfășurați cablul de alimentare pe corpul aparatului.
- Înainte de folosire verificați dacă lamele sunt poziționate corect, în cazul în care acestea sunt denivelate, aliniați-le (vezi „Alinierea lamelor").
- Acest aparat nu este destinat pentru folosire de către copii sau persoane cu dezabilități decât în cazul în care li se dau instrucțiuni corespunzătoare și clare cu privire la folosirea sigură a aparatului și despre riscurile care pot apărea în caz de folosire inadecvată de către persoana responsabilă de siguranța lor.

APARATUL DE TUNS ESTE DESTINAT NUMAI PENTRU UTILIZARE CASNICĂ

Alinierea lamelor
La uzina producătoare lamele au fost aliniate și lubrifiate cu ulei special (parte componentă a setului de livrare). Dacă lamele au fost scoase pentru curățare sau lubrifiere este necesar să le nivelați.
- Fixați tija pentru controlul lamei (3) în poziția superioară, aliniați lamele și strângeți șuruburile de fixare. Lama inferioară (1) trebuie instalată paralel cu cea superioară (2) cu o ieșitură de 1-2 mm față de lama superioară (2).
- Dacă nu ați reușit să aliniați lamele din prima dată, picurați câteva picături de ulei (11) pe lamele (1,2), porniți aparatul pentru o perioadă de timp (30-40 sec.), după care opriți aparatul și scoateți fișa de alimentare din priză. Slăbiți puțin șuruburile de fixare a lamei inferioare (1) și aliniați lamele. După alinierea lamelor nu uitați să strângeți șuruburile de fixare a lamei inferioare (1).

Ulei pentru lubrifiere
Pentru a menține aparatul de tuns într-o stare bună este necesar să ungeți lamele cu ulei după fiecare utilizare. Pentru a lubrifia lamele folosiți doar uleiul din setul de livrare.

Tija pentru controlul lamei
- În timp ce tundeți aveți posibilitatea, apăsând pe tijă (3), să mutați lama, reglând în așa fel lungimea părului tuns fără a folosi accesoriile pieptene.
- În poziția superioară a tijei (3) veți obține cea mai scurtă frizură. În poziția inferioară a tijei, lungimea părului tăiat va fi identică cu lungimea obținută la folosirea accesoriului pieptene 3mm (5).
- Schimbând poziția tijei (3) în timpul tunderii, puteți să alegeți lungimea necesară a părului tăiat.
- Dacă în timpul tunderii părul a fost prins între lame, pentru a-l elibera este necesar să mutați de câteva ori tija (3) din poziția superioară în cea inferioară, în acest mod veți elibera părul prins fără ca să scoateți lamele.
- Dacă în timpul tunderii aparatul trage părul, acest lucru înseamnă că lamele s-au tocit, apelați la un centru service pentru a le înlocui.

Instrucțiuni de modelare a coafurii
- Părul trebuie să fie curat și uscat.
- Înainte de a începe să tundeți porniți aparatul și asigurați-vă că acesta funcționează fără deranjamente, lamele funcționează silențios. Dacă există surplus de ulei pe lame, îndepărtați-l cu o cârpă uscată.
- În timpul funcționării aparatului controlați permanent starea cablului de alimentare, nu permiteți ca acesta să se răsucească, opriți periodic aparatul și îndreptați cablul.
- Așezați persoana în așa fel încât capul acesteia să se situeze aproximativ la nivelul ochilor Dvs., acoperiți-i umerii cu un prosop, pieptănați părul cu ajutorul pieptenelui.

Atenționare
Tăiați o cantitate nu prea mare de păr la o singură mișcare, în caz de necesitate puteți întotdeauna să vă întoarceți pe porțiunea deja prelucrată pentru o tăiere suplimentară.
Cele mai bune rezultate sunt obținute dacă tundeți părul uscat dar nu umed.

Începerea tunderii
La prima folosire este mai bine să lăsați o lungime mai mare a părului. Pe măsura utilizării aparatului de tuns veți putea modela coafurile necesare.

Accesoriile-pieptene
- Lungimea părului depinde de accesoriul folosit.
- Montați accesoriul pe lamă (fig. 1). Pentru a obține o frizură egală mutați ușor aparatul pe păr, nu faceți mișcări bruște, tăiați la o singură trecere o cantitate nu prea mare de păr, în caz de necesitate întoarceți-vă la porțiunea de păr prelucrată pentru o tăiere repetată.
- Înlăturați părul tăiat de pe lamele aparatului.
- Pieptănați părul cu pieptenele pentru a depista șuvițele inegale.

Pasul 1
***Remarcă:** Mărimile accesoriilor folosite pentru tundere sunt indicate pentru un păr relativ scurt, dacă este necesar să lăsați o lungime mai mare a părului, alegeți accesoriile pieptene corespunzătoare.*
- Montați accesoriul pieptene 3 mm (5) sau 6 mm (6).
- Introduceți fișa cablului de alimentare în priză și porniți aparatul de la întrerupător (4).
- Țineți aparatul în așa fel, încât lamele să fie îndreptate în sus. Începeți tunderea de la începutul creșterii firelor de păr (fig. 2). Îndreptați încet aparatul în sus și de la cap. Tăiați în așa fel tot părul de la ceafă și lângă urechi.

Pasul 2
- Opriți aparatul, montați accesoriul pieptene pentru păr mai lung 9 mm (7) sau 12 mm (8) și continuați să tundeți părul mai aproape de creștetul capului (fig. 3).

Pasul 3 Tunderea perciunilor
- Pentru o tăiere dreaptă în regiunea perciunilor montați accesoriul pieptene 9 mm (7) sau 12 mm (8), începeți să tundeți de la baza perciunilor și îndreptați-vă spre creștet (fig. 4).

Pasul 4 tăierea părului în regiunea creștetului
- Folosind accesoriul pieptene 9 mm (7) sau 12 mm (8), tundeți părul de la creștet spre vârful capului în sens contrar creșterii firelor de păr (fig.5). Părul poate fi tuns în sens contrar creșterii firelor de păr și în sensul creșterii firelor de păr, dar aveți în vedere că părul tuns în sens contrar creșterii firelor de păr va fi mai scurt decât părul tăiat în sensul creșterii firelor de păr.
- Folosiți accesoriile 3 mm (5) și 6 mm (6) pentru frizură foarte scurtă. Pentru a lăsa o lungime mai mare a părului folosiți accesoriile 9 mm (7) sau 12 mm (8).
- Pentru a lăsa un păr mai lung strângeți șuvițele de păr între degete și tăiați-le (fig. 6).
- Puteți folosi pieptenele: ridicați șuvițele de păr și tăiați-le cu aparatul de asupra pieptenelui (fig. 7).
- Întotdeauna tundeți părul începând cu partea din spate a capului.
- Pieptănați părul cu pieptenele pentru depistarea șuvițelor inegale.

Pasul 5 ultima etapă
- La ultima etapă de modelare a coafurii scoateți accesoriul de pe aparat, întoarceți-l cu lamele spre păr și egalați atent perciunii și părul de pe gât. Nu apăsați cu putere aparatul, contactând cu pielea lamele deschise pot provoca traumatisme sau răni (fig. 8).

Frizură în formă de con
- Așezați accesoriul pieptene 12 mm (8) tăiați părul începând cu partea din spate a capului spre creștet. Tăiați părul în sens contrar creșterii firului de pe partea frontală a capului spre creștet și de pe părțile laterale (fig. 9). Pentru a obține o frizură cu creștet plat folosiți pieptenele, ridicați și tăiați șuvițele de păr de pe pieptene.
- Pieptănați părul cu pieptenele pentru depistarea șuvițelor inegale.
- După utilizarea aparatului de tuns, precum și la schimbarea accesoriilor opriți aparatul de la întrerupător (4) și scoateți fișa cablului de alimentare din priză.

CURĂȚARE ȘI ÎNTREȚINERE

Lubrifierea lamelor
Lamele trebuie lubrifiate de fiecare dată înainte și după folosirea aparatului.
- Opriți aparatul.
- Aplicați o picătură sau două de ulei (11) pe zimții lamelor (1,2) și partea adversă a lamei superioare (2), porniți aparatul și asigurați-vă de funcționarea silențioasă a lamelor.
- Opriți aparatul, ștergeți excesul de uleiul cu o cârpă uscată.
- Atenție: folosiți NUMAI uleiul din setul de livrare. NU FOLOSIȚI pentru lubrifiere ulei vegetal, grăsimi, amestec de ulei și solvenți. Solvenții se evaporă rapid, iar uleiul rămas se îngroașă și poate îngreuna viteza de funcționare a lamei.

Curățarea aparatului de tuns
- Opriți aparatul și deconectați-l de la rețea.
- Înlăturați rămășițele de păr de pe lame, folosind în acest scop peria (10).
- Ștergeți corpul și accesoriile cu o cârpă umedă, după care ștergeți bine cu o cârpă uscată și moale.
- Nu introduceți aparatul în apă sau alte lichide.
- Nu folosiți agenți de curățare sau materiale abrazive.
- Lubrifiați lamele cu ulei.
- Depozitați aparatul de tuns la un loc uscat și răcoros inaccesibil pentru copii.

Specificații tehnice
Tensiune de alimentare: 230V 50Hz
Pobierana moc: 8W

Producătorul își rezervă dreptul să modifice caracteristicile aparatelor fără preaviz.

Termin przydatności do użytku urządzenia – powyżej 3 lat

Gwarancji
Szczegółowe warunki gwarancji, można otrzymać w punkcie sprzedaży, w którym nabyliście Państwo dane urządzenie. W przypadku zgłaszania roszczeń z tytułu zobowiązań gwarancyjnych, należy okazać rachunek lub fakturę poświadczające zakup.

CE *Dany wyrób jest zgodny z wymaganiami odnośnie elektromagnetycznej kompatybilności, przewidzianej dyrektywą 89/336/EEC Rady Europy oraz przepisem 73/23 EEC o nizkowoltowych urządzeniach.*

VT-1354indd.indd 1
21.07.2011 13:10:40

ČESKÝ

SOUBOR PRO STŘÍHÁNÍ VT-1354

Návod do provozu

Popis
1. Spodní čepel
2. Vrchní čepel
3. Klika přemísťování čepele
4. Klávesa zapojení/odpojení
5. Nástavec 3mm
6. Nástavec 6mm
7. Nástavec 9 mm
8. Nástavec 12mm
9. Hřeben
10. Kartáček do čištění
11. Mazací olej
12. Nůžky

BEZPEČNOSTNÍ OPATŘENÍ
Pozorné pročtete směrnice před použitím strojku pro stříhání vlasů. Chraňte návod během celého času exploatace.
- Před zapnutím strojku pro stříhání, přesvědčte se, že provozní napětí přístroje odpovídá napětí sítě.
- Ne nechávejte fungující přístroj bez dozoru.
- Vždy vypínejte přístroj, předtím jak jeho položit na libovolný povrch.
- Nikdy nepoužívejte přístroje se zlámaným nebo poškozením nástavcem - hřebenem, nebo poškozeními čepelky.
- Ne dovolujte děti využívat přístroj jako hračku.
- Chraňte přístroj v místech, ne přístupných pro děti.
- Používejte přístroj jen z účelu.
- Používejte jenom nástavce nebo příslušenství, patřící do kompletu dodávky.
- Ne užívejte přístroje v místech se zvýšenou vlhkostí, během přijetí koupele nebo duše. Ne chraňte přístroj vedle naplněné vodou koupelně nebo umyvadla. Ne ponořujte přístroj ve vodu nebo jinou kapalinu, ne promývejte přístroj pod proudem vody.
- Ne berte přístroj vlhkými rukama.
- Ne pokoušejte dostat přístroj, pokud on upadnul ve vodu, bez meškání vytáhnete sítovou zástrčku ze zásuvky. Ne týkejte se vody.
- Ne použijte strojek pro stříhání při poškození síťové zástrčky nebo šňůry. Obraťte se v autorizování servisní středisko pro výměnu síťové šňůry.
- Ne použijte přístroj v místech se zvýšenou teplotou. Ne rozkládejte síťovou šňůrou nablízku horoucích povrchů i otevřeného plamenu.
- Před záměnou nástavců, čištěním strojku, před jejím skladováním odpojíte její a vytáhnete sítovou zástrčku ze zásuvky, držíc se za zástrčku.
- Ne ovíjejte síťovou šňůru na kryt přístroje.
- Před použitím přesvědčte se pravidelnost rozmístění čepelek. Pokud jsou zakřivené, to srovnejte jich (viz. « Zarovnání čepelek »).
- Daný přístroj ne je určený pro použití děti nebo lidmi s omezeními možnosti, pokud osobou, odpovědnou za jejich bezpečnost, jim ne byli dané odpovědné a jasný instrukci co do bezpečného využití vybavení a těch nebezpečích, které mohou vznikat při jejím nesprávném vykořisťování.

STROJEK PRO STŘÍHÁNÍ JE ÚRČENÝ JENOM PRO DOMACNOSTNÍ VYUŽITÍ

Zarovnaní čepeli
Na podniku výrobce čepelky srovnané a natřené speciálním olejem (patři do souboru dodávky). Jestli čepele byli demontované pro čištění nebo výměnu, to jich nutno srovnat.
- Složte kliku přemísťování čepele (3) v dolní polohu, zarovnejte čepele a stahujte upevňovače šrouby. Spodní čepel (1) montuje se paralelné vrchnému (2) s výstupkem dopředu 1-2 mm ohledně vrchní čepele (2).
- Pokud vy jste nemohli srovnat čepele, to kápnete několik kapek oleje (11) na čepele (1,2), zapněte strojek na některý čas (30-40 vt.), nato odpojíte strojek a vytáhnete sítovou zástrčku ze zásuvky. Trochu uvolníte upevňovací šrouby spodního čepele (1) a srovnejte čepelky. Za vyrovnávání čepelek mějte na paměti zatáhnout upevňovací šrouby spodního čepele (1).

Mazací olej
Pro udržování strojku pro stříhání v dobrém stavu, nutno natírat čepele za každého stříhání. Do natření užívejte jenom oleje, patřícího do kompletu dodávky.

Klika přemísťování čepelky
- Během stříhání Vy můžete, mačkajíc na kliku (3), posouvat čepelka, regulujíc tímto délku odříznutých vlasů bez použití nástavců hřebenů.
- Ve vrchně pozice kliky (3), stříhání budě nejkratší. V dolně pozice kliky (3), délka odříznutých vlasů stejná, jak při použití nástavce hřebene 3 mm (5).
- Směnou polohy kliky (3) během stříhání, vy můžete vybrat potřebnou délku odříznutých vlasů.
- Pokud při stříhání došlo do upnutí vlasů mezi čepelky, pro jich propuštění nutno několikrát převést kliku (3) z vrchní polohy v spodní, to pomůže osvobodit upnuté vlasy, ne demontujíc čepelky.
- Pokud během stříhání, strojek cuká vlasy, to znamená, že čepele ztupily, obraťte do servisního střediska pro náhradu.

Instrukce dle modelování frizúry
- Vlasy musí byt čistými a suchými.
- Před zahájením stříhání zapněte strojek i přesvědčte se, že on pracuje bez vynechávání, běh čepelek plynulý, při zbytku na čepelích mazacího oleje, odkliďte jeho pomocí suché tkaniny.
- Během práce přístroje neustále pozorujte stav síťové šňůry, ne připustujte jeho vícenásobného překroucování, periodické vypínejte strojek i narovnávejte síťovou šňůru.
- Posaďte člověka tak, aby jeho hlava byla přibližně na úrovni vašich oči, zakryjte plece ručníkem, sčešte vlasy pomocí hřebene.

Urgence
Sestřihejte trošek vlasů za jednu chodbu - v případě potřeby vždy lze vrátit se k už obrobenému obvodu pro dodatečně stříhání.
Nejlepší výsledky stříhání dosahuje při práci se suchými, ale ne vlhkými vlasy.

Zahájení stříhání
Poprvé je lepší nechat za stříhání víc dlouhé vlasy. Během zvládnutí strojku pro střihaní, vy budete moci modelovat požadované frizúry.

Nástavce hřebene
- Délka vlasů podle používaných nástavců.
- Vložte nástavec na čepele (obr. 1). Pro získání pravidelného stříhání plavně přemísťujte strojek po vlasy, ne dělejte prudkých pohybů, stříhejte za jednu chodbu trošek vlasů, v případě nutnosti vraťte se k obrobenému obvodu vlasů pro opakovací stříhání.
- Odstraňujte seříznuté vlasy s čepele strojku.
- Češete vlasy hřebenem pro odhalení nerovných pramenů.

Krok 1
***Poznámka:** čísla nástavců, užíváních pro stříhání, uvedené pro poměrně krátkých vlasů, jestli je nutné nechat víc dlouhé vlasy, vybírejte nástavce-hřebene s větší délkou nechávaných vlasů.*
- Vložte nástavec hřeben 3 mm (5) nebo 6mm (6).
- Vložte zástrčku sítového kabela do zásuvky i zapnete strojek spínačem napájení (4).
- Držíte přístroj tak, aby čepelky strojku byli směřovaný nahoru. Začínejte stříhání odpředu vlasů (obr. 2). Pomalu přesouvejte strojek směrem nahoru i od hlavy. Takto stříhejte všechni vlasy zespodu zadního dílu hlavy i kolem uší.

Krok 2
- Odpojíte strojek, vložte nástavec hřeben pro víc dlouhé vlasy 9mm (7) nebo 12 mm (8) i pokračujte stříhat vlasy bližší k vrcholu hlavy (obr.3).

Krok 3 - Stříhání v oblasti spánků
- Pro rovné stříhání v oblasti spánků vložte nástavec hřeben 9 mm (7) mm

12 mm (8), začínejte stříhání s přední části spánků (obr. 4).

Krok 4 - stříhání v oblasti temenu
- Uživujíc nástavec hřeben 9 mm (7) nebo 12mm (8), stříhejte vlasy směrem od vrcholu k temenu, proti na směru růstu vlasů (obr. 5). Vlasy lze stříhat proti směru růstu i směrem růstu, ale mějte na paměti, že vlasy, sestříhané proti směru jich růstu, budou kratší než vlasy, sestříhané směrem růstu.
- Použijte nástavce 3 mm (5) i 6 mm (6) pro velmi krátce stříhání. Aby nechat dlouhé vlasy, použijte nástavce 9 mm (7) nebo 12 mm (8).
- Že by nechat víc dlouhé vlasy, svírejte pramene vlasů mezi prsty i sestříhejte jich (obr. 6).
- Lze využít hřebene, nadlehčujte pramene vlasů i sestřihujte jich strojkem nad hřebenem (obr. 7).
- Vždy začínejte se stříhání se zadního díla hlavy.
- Češte vlasy hřebenem pro odhalení nerovných pramenů.

Krok 5 - závěreční díl
- V závěrečném stadiu modelovaní frizúry, svlečte se strojku nástavec, obraťte její čepelky do strany vlasů i pečlivě vyrovnejte vlasy na spáncích a krku. Ne tisknete silně na strojek, při kontaktu odkrytých čepeli s kůží je možno získat trauma nebo pořezání (obr. 8).

Konické střihaní
- Vložte nástavec hřeben 12 mm (8) i zahájíte stříhání se zadního díla hlavy směrem k vrcholu. Stříhejte vlasy proti směru jich růstu s předního díla hlavy směrem k vrcholu i s okrajů (obr. 9). Pro získání stříhání s plochým vrcholem použijte hřebene, nadlehčujte i sestřihujte prameny vlasů po hřebenu.
- Češte vlasy hřebenem pro odhalení nerovných pramenů.
- Po využití strojku pro stříhání vlasů, také při výměně nástavců – hřebenů odpojíte strojek spínačem napájení (4) a vytáhnete zástrčku sítové šňůry ze zásuvky.

ČÍŠTĚNÍ A OBSLUHA.

Mazaní čepele
Čepele je nutné natírat každý raz i do, i za použití přístroje.
- Vypnete přístroj.
- Naneste jednu dvě kapky oleje (11) na ozubeni čepele (1,2) i zadní část vrchní čepele (2), zapněte přístroj i přesvědčte se v plynulosti provozu čepele.
- Vypnete přístrojů, otřete nadbytek oleje suchou látkou.
- Pozor: použijte JENOM oleje, patřícího do kompletu přístroje. NEPOUŽÍVEJTE pro mazání rostlinný olej, sádlo, směs másla s rozpouštědly. Rozpouštědla jsou náchylné do odpaření, a poté zbývající hustý olej může zpomalit pohybovou rychlost čepele.

Čištění strojku pro stříhání
- Vypnete strojek a odpojíte jeho od sítě.
- Odstraníte pozůstatky seříznutých vlasů s čepeli, používajíc na to kartáče (10).
- Protřete kryt přístroje a příslušenství vlhkou látkou, nato otřete jich do sucha měkkou látkou.
- Nesmí se ponořovat přístroj ve vodu nebo jinou kapalinu.
- Nesmí se využívat abrazivy nebo rozpouštědla do čištění.
- Natřete čepele oleji.
- Uložíte strojek pro stříhání na uschování v suché bezpečné místo, nepřístupné pro děti.

Technické charakteristiky
Napájení: 230V 50Hz
Příkon 8 W

Výrobce zachovává za sebou právo do směny charakteristik vybavení bez předběžního uvědomení.

Životnost přístroje min. 3 roky

Záruka
Podrobné záruční podmínky poskytne prodejce přístroje. Při uplatňování nároků během záruční lhůty je třeba předložit doklad o zakoupení výrobku.

Tento výrobek odpovídá požadavkům na elektromagnetickou kompatibilitu, stanoveným direktivou 89/336/EEC a předpisem 73/23/EEC Evropské komise o nízkonapěťových přístrojích.

УКРАЇНЬСКИЙ

НАБІР ДЛЯ СТРИЖКИ VT-1354

Керівництво по експлуатації

Опис
1. Нижнє лезо
2. Верхнє лезо
3. Важіль переміщення леза
4. Клавіша включення / вимикання
5. Насадка - 3 мм
6. Насадка - 6 мм
7. Насадка - 9 мм
8. Насадка - 12 мм
9. Гребінець
10. Щіточка для чищення
11. Мастило
12. Ножиці

ЗАХОДИ БЕЗПЕКИ
Уважно прочитайте інструкцію перед використанням машинки для стрижки волосся. Зберігайте цей посібник протягом усього терміну експлуатації.
- Перед включенням машинки для стрижки, переконайтеся, що робоча напруга пристрою відповідає напрузі мережі.
- Не залишайте працюючий пристрій без нагляду.
- Завжди відключайте пристрій, перед тим як його покласти на будь-яку поверхню.
- Ніколи не використовуйте пристрій зі зламаною або пошкодженою насадкою-гребінцем, або пошкодженими лезами.
- Не дозволяйте дітям використовувати пристрій в якості іграшки.
- Зберігайте пристрій у місцях, не доступних для дітей.
- Використовуйте пристрій тільки за призначенням.
- Використовуйте тільки насадки або приналежності, що входять в комплект постачання.
- Не користуйтесь пристроєм у місцях з підвищеною вологістю, під час прийняття ванни або душу. Не зберігайте пристрій поряд з наповненою водою ванною або раковиною. Не занурюйте пристрій у воду або іншу рідину, не промивайте пристрій під струменем води.
- Не беріть пристрій вологими руками.
- Не намагайтеся дістати пристрій, якщо він впав у воду, негайно вийміть мережеву вилку з розетки. Не торкайтеся води.
- Не використовуйте машинку для стрижки при пошкодженні мережевої вилки або шнура. Зверніться в авторизований сервісний центр для заміни мережевого шнура.
- Не використовуйте пристрій у місцях з підвищеною температурою. Не розташовуйте мережевий шнур поблизу гарячих поверхонь і відкритого вогню.
- Перед зміною насадок, чищенням машинки, а також перед тим, як прибрати її на зберігання, вимкніть пристрій та вийміть мережеву вилку з розетки, тримаючись за вилку.
- Не намотуйте мережевий шнур на корпус пристрою.
- Перед використанням перевірте правильність розташування лез. Якщо є перекіс лез, вирівняйте їх (див. «Вирівнювання лез»).
- Цей пристрій не призначений для використання дітьми та людьми з обмеженими можливостями, якщо тільки особою, яка відповідає за їхню безпеку, їм не дано відповідні і зрозумілі їм інструкції про безпечне користування пристроєм і тієї небезпеки, яка може виникати при його неправильному використанні.

МАШИНКА ДЛЯ ПІДСТРИГАННЯ ПРИЗНАЧЕНА ТІЛЬКИ ДЛЯ ДОМАШНЬОГО КОРИСТУВАННЯ

Вирівнювання лез
На заводі-виробника леза вирівняні і змащені спеціальним маслом (входить в комплект постачання). Якщо леза знімалися для чищення або заміни, їх необхідно вирівняти.
- Встановіть важіль переміщення леза (3) в верхнє положення, вирівняйте леза і затягніть гвинти. Нижнє лезо (1) встановлюється паралельно верхньому (2) з виступом 1-2 мм щодо верхнього леза (2).
- Якщо Ви не змогли вирівняти леза з першого разу, капніть кілька крапель олії (11) на леза (1,2), включіть машинку на деякий час (30-40 сек.), Після цього вимкніть машинку і вийміть мережеву вилку з розетки. Трохи ослабте гвинти кріплення нижнього леза (1) і вирівняйте леза. Після вирівнювання лез не забудьте затягнути гвинти нижнього леза (1).

Мастило
Для підтримки машинки для стрижки в робочому стані, необхідно змащувати леза після кожної стрижки. Для мастила лез використовуйте тільки масло, що входять в комплект постачання.

Важіль переміщення леза
- Під час стрижки Ви можете, натискаючи на важіль (3), переміщати лезо, регулюючи тим самим довжину зрізаного волосся без використання насадок-гребінців.
- У верхньому положенні важеля (3), стрижка вийде найкоротшою. У нижньому положенні важеля (3), довжина зрізаного волосся така ж, як при використанні насадки-гребінця 3мм (5).
- Зміною положення важеля (3) під час стрижки, Ви можете вибрати необхідну довжину зрізаного волосся.
- Якщо при стрижці відбулося затискання волосся між лезами, для їх звільнення необхідно кілька разів перевести важіль (3) з верхнього положення в нижнє, це допоможе звільнити затиснуті волосся, не знімаючи леза.
- Якщо під час стрижки, машинка смикає волосся, то це означає, що леза затупились, зверніться в сервісний центр для їх заміни.

Інструкція з моделювання зачіски
- Волосся повинні бути чистими і сухими.
- Перед початком стрижки включіть машинку і переконайтеся, що вона працює без збоїв, хід лез плавний. При надлишку на лезах мастила, видаліть його за допомогою сухої тканини.
- Під час роботи пристрою постійно стежте за станом мережевого шнура, не допускайте його багаторазового перекручування, періодично вимикайте машинку і розправляйте мережевий шнур.
- Посадіть людину таким чином, щоб його голова була приблизно на рівні ваших очей, прикрийте плечі рушником, розчешіть волосся за допомогою гребінця.

Нагадування
Зрізуйте невелику кількість волосся за один прохід - у разі необхідності завжди можна повернутися до вже оброблений ділянці для додаткової стрижки.
Найкращі результати стрижки досягаються при роботі з сухим, а не вологим волоссям.

Початок стрижки
Для першого разу краще залишити після стрижки більш довге волосся. У міру освоєння машинки для стрижки, Ви зможете моделювати необхідні зачіски.

Насадки-гребінці
- Довжина волосся залежить від використовуваної насадки.
- Встановіть насадку на лезо (мал. 1). Для одержання рівної стрижки плавно переміщайте машинку по волоссю, не робіть різких рухів, зрізуйте за один прохід невелику кількість волосся, при необхідності поверніться до обробленої ділянки волосся для повторної стрижки.
- Виймайте зрізані волосся з лез машинки.
- Розчісуйте волосся гребінцем для виявлення нерівних пасом.

Крок 1
***Примітка:** номери насадок, використовуваних для стрижки, вказані для відносно короткого волосся, якщо необхідно залишити волосся більш довгими, вибирайте насадки-гребінці з більшою довжиною волосся, що залишаються.*
- Встановіть насадку-гребінець 3 мм (5) або 6мм (6).
- Вставте вилку мережного шнура в розетку і увімкніть машинку вимикачем живлення (4).
- Тримайте пристрій таким чином, щоб леза машинки були спрямовані вгору. Починайте стрижку з початку росту волосся (рис. 2). Повільно переміщайте машинку по напряму вгору і від голови. Підстрижіть, таким чином, все волосся знизу задньої частини голови і біля вух.

Крок 2
- Вимкніть машинку, установіть насадку-гребінець для більш довгого волосся 9 мм (7) або 12 мм (8) і продовжуйте стригти волосся ближче до верхівки голови (мал. 3).

Крок 3 - Стрижка в області скронь
- Для прямої стрижки в області скронь встановіть насадку-гребінець 9 мм (7) або
- 12 мм (8), починайте стрижку від початку скронь і продовжите у напрямку до верхівки (мал. 4).

Крок 4 - стрижка в області тімені
- Використовуючи насадку-гребінець 9 мм (7) або 12 мм (8), стрижіть волосся у напрямку від верхівки до темряви, проти напрямку росту волосся (мал. 5). Волосся можна стригти проти напрямку росту і по напрямку росту, але майте на увазі, що волосся, пострижені проти напрямку їх росту, будуть коротшими волосся, пострижених у напрямку зростання.
- Використовуйте насадки 3 мм (5) і 6 мм (6) для дуже короткої стрижки. Щоб залишити довге волосся, використовуйте насадки 9 мм (7) або 12 мм (8).
- Щоб залишити більш довге волосся, затискайте пасма волосся між пальцями і зістригайте їх (мал. 6).
- Можна використовувати гребінець, піднімайте пасма волосся і зістригайте їх машинкою поверх гребінця (мал. 7).
- Завжди починайте стрижку з задньої частини голови.
- Розчісуйте волосся гребінцем для виявлення нерівних пасом.

Крок 5 - заключна частина
- У заключній стадії моделювання зачіски, зніміть з машинки насадку, розгорніть її лезами в сторону волосся і акуратно підрівняйте волосся на скронях і на шиї. Не натискайте сильно на машинку, при контакті відкритих лез зі шкірою можна отримати травму або порізи (мал. 8).

Конусоподібна стрижка
- Встановіть насадку-гребінець 12 мм (8) і почніть стрижку з задньої частини голови у напрямку до верхівки. Підстрижіть волосся проти направлення їх зростання з передньої частини голови у напрямку до верхівки і з боків (мал. 9). Для отримання стрижки з плоскою верхівкою використовуйте гребінець, піднімайте і зістригайте пасма волосся по гребінцю.
- Розчісуйте волосся гребінцем для виявлення нерівних пасом.
- Після використання машинки для стрижки волосся, а так само при заміні насадок-гребінців вимкніть машинку вимикачем живлення (4) і вийміть вилку мережного шнура з розетки.

ЧИЩЕННЯ ТА ДОГЛЯД

Мастило лез
Леза необхідно змащувати щоразу до і після використання пристрою.
- Вимкніть пристрій.
- Нанесіть одну - дві краплі олії (11) на зуби лез (1,2) і задню частину верхнього леза (2), увімкніть його та переконайтеся в плавності ходу лез.
- Вимкніть пристрій, витріть зайве масло сухою тканиною.
- Увага: використовуйте ТІЛЬКИ масло, що входить в комплект пристрою. НЕ ВИКОРИСТОВУЙТЕ для змащення рослинне масло, жир, суміш масла з розчинниками. Розчинники схильні до випаровування, після чого густе масло, що залишилося може уповільнити швидкість руху леза.

Чистка машинки для стрижки
- Вимкніть машинку і відключіть її від мережі.
- Видаліть залишки зістриженного волосся з лез, використовуючи для цього щітку (10).
- Протріть корпус пристрою та аксесуари вологою тканиною, після цього витріть їх насухо м'якою тканиною.
- Забороняється занурювати пристрій у воду або будь-яку іншу рідину.
- Забороняється використовувати абразивні матеріали або чистячи засоби.
- Леза змастіть маслом.
- Зберігайте пристрій у сухому прохолодному місці, недоступному для дітей.

Технічні характеристики
Напруга живлення: 230В ~ 50Гц
Максимальна потужність 8 Вт

Виробник залишає за собою право змінювати характеристики пристроїв без попереднього повідомлення.

Термін служби приладу не менш 3-х років

Гарантія
Докладні умови гарантії можна отримати в дилера, що продав дану апаратуру. При пред'явленні будь-якої претензії протягом терміну дії даної гарантії варто пред'явити чек або квитанцію про покупку.

Даний виріб відповідає вимогам до електромагнітної сумісності, що пред'являються директивою 89/336/ЄЕС Ради Європи й розпорядженням 73/23 ЄЕС по низьковольтних апаратурах.

БЕЛАРУСКІ

НАБОР ДЛЯ СТРЫЖКІ VT-1354

Кіраўніцтва па эксплуатацыі

Апісанне
1. Ніжняе лязо
2. Верхняе лязо
3. Рычаг перасоўвання ляза
4. Клавіша ўключэння/выключэння
5. Насадка - 3 мм
6. Насадка - 6 мм
7. Насадка - 9 мм
8. Насадка - 12 мм
9. Грабянец
10. Шчотачка для чысткі
11. Змазачнае масла
12. Нажніцы

МЕРЫ БЯСПЕКІ
Уважліва прачытайце інструкцыю перад выкарыстаннем машынкі для стрыжкі валасоў. Захоўвайце дадзенае кіраўніцтва на працягу ўсяго тэрміна эксплуатацыі.
- Перад уключэннем машынкі для стрыжкі, пераканайцеся, што працоўная напруга прылады адпавядае напрузе сеткі.
- Не пакідайце працавальную прыладу без нагляду.
- Заўсёды адключайце прыладу, перад тым як пакласці яе на любую паверхню.
- Ніколі не выкарыстоўвайце прыладу са зламанай ці пашкоджанай насадкай-грабянцом, ці пашкоджанымі лёзамі.
- Не дазваляйце дзецям выкарыстоўваць прыладу ў якасці цацкі.
- Захоўвайце прыладу ў месцах, не даступных для дзяцей.
- Выкарыстоўвайце прыладу толькі па прызначэнні.
- Выкарыстоўвайце толькі насадкі ці прыладдзе, якія ўваходзяць у камплект пастаўкі.
- Не карыстайцеся прыладай у месцах з падвышанай вільготнасцю, падчас прыняцця ванны ці душа. Не захоўвайце прыладу побач з напоўненай вадой ваннай ці ракавінай. Не апускайце прыладу ў ваду ці іншую вадкасць, не прамывайце прыладу пад бруёй вады.
- Не бярыце прыладу вільготнымі рукамі.
- Не спрабуйце дастаць прыладу, калі яна звалілася ў ваду, неадкладна выміце сеткавую вілку з разеткі. Не дакранайцеся вады.
- Не выкарыстоўвайце машынку для стрыжкі пры пашкоджанні сеткавай вілкі ці шнура. Звярніцеся ў аўтарызаваны сэрвісны цэнтр для замены сеткавага шнура.
- Не выкарыстоўвайце прыладу ў месцах з падвышанай тэмпературай. Не размяшчайце сеткавы шнур зблізку гарачых паверхняў і адкрытага агню.
- Перад зменай насадак, чысткай машынкі, а таксама перад тым, як прыбраць яе на захоўванне, выключыце прыладу і выміце сеткавую вілку з разеткі, трымаючыся за вілку.
- Не намотвайце сеткавы шнур на корпус прылады.
- Перад выкарыстаннем праверце правільнасць размяшчэння лёзаў. Калі маецца перакос лёзаў, выраўнуйце іх (гл. «Выраўноўванне лёзаў»).
- Дадзеная прылада не прызначана для выкарыстання дзецьмі і людзьмі з абмежаванымі магчымасцямі, калі толькі асобай, якая адказвае за іх бяспеку, ім не дадзены адпаведныя і зразумелыя ім інструкцыі пра бяспечнае карыстанне прыладай і тых небяспеках, якія могуць узнікаць пры няправільным яе выкарыстанні.

МАШЫНКА ДЛЯ СТРЫЖКІ ПРЫЗНАЧАНА ТОЛЬКІ ДЛЯ ХАТНЯГА ВЫКАРЫСТАННЯ

Выраўноўванне лёзаў
На заводзе-вытворцы лёзы выраўнаваны і змазаны адмысловым маслам (уваходзіць у камплект пастаўкі). Калі лёзы здымаліся для чысткі ці замены, іх неабходна выраўнаваць.
- Усталюйце рычаг перасоўвання ляза (3) у верхняе становішча, выраўнуйце лёзы і зацягніце крапежныя шрубы. Ніжняе лязо (1) усталёўваецца паралельна верхняму(2) з выступам 1-2 мм адносна верхняга ляза (2).
- Калі Вы не змаглі выраўнаваць лёзы з першага разу, капніце некалькі кропель масла (11) на лёзы (1,2), уключыце машынку на некаторы час (30-40 сек.), пасля гэтага выключыце машынку і выміце сеткавую вілку з разеткі. Трохі прыслабце шрубы мацавання ніжняга ляза (1) і выраўнуйце лёзы. Пасля выраўноўвання лёзаў не забудзьцеся зацягнуць крапежныя шрубы ніжняга ляза (1).

Змазачнае масла
Для падтрымання машынкі для стрыжкі ў працоўным стане, неабходна змазваць лёзы пасля кожнай стрыжкі. Для змазкі лёзаў выкарыстоўвайце толькі масла, якія ўваходзяць у камплект пастаўкі.

Рычаг перасоўвання ляза
- Падчас стрыжкі Вы можаце, націскаючы на рычаг (3), перасоўваць лязо, рэгулюючы тым самым даўжыню валос, што зразаюцца, без выкарыстання насадак-грабянцоў.
- У верхнім становішчы рычага (3), стрыжка атрымаецца самай кароткай. У ніжнім становішчы рычага (3), даўжыня валос, што зразаюцца, такая ж, як пры выкарыстанні насадкі-грабянца 3мм (5).
- Зменай становішча рычага (3) падчас стрыжкі, Вы можаце абраць неабходную даўжыню валос, што зразаюцца.
- Калі пры стрыжцы адбылося заціскнанне валасоў паміж лёзамі, для іх вызвалення неабходна некалькі разоў перавесці рычаг (3) з верхняга становішча ў ніжняе, гэта дапаможа вызваліць заціснутыя валасы, не здымаючы лёзы.
- Калі падчас стрыжкі, машынка тузае валасы, то гэта азначае, што лёзы затупіліся, звярніцеся ў сэрвісны цэнтр для іх замены.

Інструкцыя па мадэляванні прычоскі
- Валасы павінны быць чыстымі і сухімі.
- Перад пачаткам стрыжкі ўключыце машынку і пераканайцеся, што яна працуе без збояў, ход лёзаў плыўны. Пры лішку масла на лёзах, выдаліце яго пры дапамозе сухой тканіны.
- Падчас працы прылады ўвесь час сачыце за станам сеткавага шнура, не дапушчайце яго шматразовага перакручвання, перыядычна адключайце машынку і выпроствайце сеткавы шнур.
- Пасадзіце чалавека такім чынам, каб яго галава была прыкладна на ўзроўні вашых вачэй, прыкрыйце плечы ручнiком, расчашыце валасы пры дапамозе грабянца.

Напамінак
Зразайце невялікую колькасць валасоў за адзін праход - у выпадку неабходнасці заўсёды можна вярнуцца да ўжо апрацаванага ўчастку для дадатковай стрыжкі.
Найлепшыя вынікі стрыжкі дасягаюцца пры працы з сухімі, а не вільготнымі валасамі.

Пачатак стрыжкі
Для першага разу лепш пакінуць пасля стрыжкі даўжэйшыя валасы. Па меры засваення машынкі для стрыжкі, Вы зможаце мадэляваць неабходныя прычоскі.

Насадкі-грабянцы
- Даўжыня валасоў залежыць ад выкарыстоўванай насадкі.
- Усталюйце насадку на лязо (мал. 1). Для атрымання роўнай стрыжкі плыўна перасоўвайце машынку па валасах, не рабіце рэзкіх перасоўванняў, зразайце за адзін праход невялікую колькасць валасоў, пры неабходнасці вярніцеся да апрацаванага ўчастку валасоў для паўторнай стрыжкі.
- Прыбірайце зрэзаныя валасы з лёзаў машынкі.
- Расчэсвайце валасы грабянцом для выяўлення няроўных пасмаў.

Крок 1
***Нататка:** нумары насадак, выкарыстоўваных для стрыжкі, паказаны для адносна кароткіх валасоў, калі неабходна пакінуць валасы даўжэйшымі, выбірайце насадкі-грабянцы з большай даўжынёй валасоў, што пакідаюцца.*
- Усталюйце насадку-грабянец 3 мм (5) ці 6мм (6).
- Устаўце вілку сеткавага шнура ў разетку і ўключыце машынку выключальнікам сілкавання (4).
- Трымайце прыладу такім чынам, каб лёзы машынкі былі накіраваны ўгару. Пачынайце стрыжку з пачатку росту валасоў (мал. 2). Павольна перасоўвайце машынку па кірунку ўгару і ад галавы. Падстрыжыце, такім чынам, усе валасы знізу задняй часткі галавы і каля вушэй.

Крок 2
- Адключыце машынку, усталюйце насадку-грабянец для даўжэйшых валасоў 9 мм (7) ці 12 мм (8) і працягвайце стрыгчы валасы бліжэй да верхавіны галавы (мал. 3).

Крок 3 - Стрыжка ў вобласці скроняў
- Для прамой стрыжкі ў вобласці скроняў усталюйце насадку-грабянец 9 мм (7) ці 12 мм (8), пачынайце стрыжку ад пачатку скроняў і працягніце ў кірунку да верхавіны (мал. 4).

Крок 4 - стрыжка ў вобласці цемені
- Выкарыстоўваючы насадку-грабянец 9 мм (7) ці 12мм (8), стрыжыце валасы па кірунку ад верхавіны да цемені, супраць кірунку росту валасоў (мал.5). Валасы можна стрыгчы супраць кірунку росту і па кірунку росту, але майце на ўвазе, што валасы, пастрыжаныя супраць кірунку іх росту, будуць карацей валос, пастрыжаных па кірунку росту.
- Выкарыстоўвайце насадкі 3 мм (5) і 6 мм (6) для вельмі кароткай стрыжкі. Каб пакінуць доўгія валасы, выкарыстоўвайце насадкі 9 мм (7) ці 12 мм (8).
- Каб пакінуць даўжэйшыя валасы, заціскайце пасмы валасоў паміж пальцамі і састрыгайце іх (мал. 6).
- Можна выкарыстоўваць грабянец, прыўздымайце пасмы валасоў і састрыгайце іх машынкай па-над грабянцом (мал. 7).
- Заўсёды пачынайце стрыжку з задняй часткі галавы.
- Расчэсвайце валасы грабянцом для выяўлення няроўных пасмаў.

Крок 5 - заключная частка
- Ў заключнай стадыі мадэлявання прычоскі, зніміце з машынкі насадку, разгарніце яе лёзамі ў бок валасоў і акуратна падраўняйце валасы на скронях і на шыі. Не націскайце моцна на машынку, пры кантакце адкрытых лёзаў са скурай можна атрымаць траўму ці парэзы (мал. 8).

Конусападобная стрыжка
- Усталюйце насадку-грабянец 12 мм (8) і пачніце стрыжку з задняй часткі галавы ў кірунку да верхавіны. Падстрыжыце валасы супраць кірунку іх росту з пярэдняй часткі галавы ў кірунку да верхавіны і з бакоў (мал. 9). Для атрымання стрыжкі з плоскай верхавінай выкарыстоўвайце грабянец, прыўздымайце і састрыгайце пасмы валасы па грабянцы.
- Расчэсвайце валасы грабянцом для выяўлення няроўных пасмаў.
- Пасля выкарыстання машынкі для стрыжкі валасоў, а гэтак жа пры замене насадак-грабянцоў адключыце машынку выключальнікам сілкавання (4) і выміце вілку сеткавага шнура з разеткі.

ЧЫСТКА І ДОГЛЯД

Змазка лёзаў
Лёзы неабходна змазваць кожны раз да і пасля выкарыстання прылады.
- Выключыце прыладу.
- Нанясіце адну - дзве кроплі масла (11) на зуб'і лёзаў (1,2) і заднюю частку верхняга ляза (2), уключыце прыладу і пераканайцеся ў плыўнасці ходу лёзаў.
- Выключыце прыладу, вытрыце лішняе масла сухой тканінай.
- Увага: выкарыстоўвайце ТОЛЬКІ масла, якое ўваходзіць у камплект прылады. НЕ ВЫКАРЫСТОЎВАЙЦЕ для змазкі алей, тлушч, сумесь масла з растваральнікамі. Растваральнікі схільныя выпарэнню, пасля чаго пакінутае густое масла можа замарудзіць хуткасць руху ляза.

Чыстка машынкі для стрыжкі
- Выключыце машынку і адключыце яе ад сеткі.
- Выдаліце рэшткі састрыжаных валасоў з лёзаў, выкарыстоўваючы для гэтага шчотку (10).
- Пратрыце корпус прылады і аксэсуары вільготнай тканінай, пасля гэтага вытрыце іх насуха мяккай тканінай.
- Забараняецца апускаць прыладу ў ваду ці любую іншую вадкасць.
- Забараняецца выкарыстоўваць абразіўныя матэрыялы ці сродкі для чысткі.
- Лёзы вышмаруйце маслам.
- Захоўвайце прыладу ў сухім прахалодным месцы, недаступным для дзяцей.

Тэхнічныя характарыстыкі
Напруга сілкавання: 230В ~ 50 Гц
Спажываная магутнасць: 8 Вт

Вытворца пакідае за сабой права змяняць характарыстыкі прылад без папярэдняга апавяшчэння.

Тэрмін службы прыбора не менш за 3 гады

Гарантыя
Падрабязнае апісанне умоў гарантыйнага абслугоўвання могут быць атрыманы у таго дылера, ў якога была набыта тэхніка. Пры звароце за гарантыйным абслугоўваннем абавязкова павінна быць прад'яўлена купчая альбо квітанцыя аб аплаце.

Дадзены выраб адпавядае патрабаванням ЕМС, якія выказаны ў дырэктыве ЕС 89/336/ЕЕС, і палажэнням закона аб прытрымліванні напружання (73/23 ЕС)

ЎЗБЕК

SOCH OLISH TO'PLAMI VT-1354

Ishlatish qo'llanmasi

Asosiy qismlari

1. Pastki tig'i
2. Ustki tig'i
3. Tig'ni siljitish dastagi
4. Ishlatish/o'chirish tugmasi
5. O'rnatma – 3 mm
6. O'rnatma – 6 mm
7. O'rnatma – 9 mm
8. O'rnatma – 12 mm
9. Taroq
10. Tozalash cho'tkasi
11. Moylash uchun moy
12. Qaychi

XAVFSIZLIK QOIDALARI
Soch olish mashinkasini ishlatishdan oldin foydalanish qoidalarini diqqat bilan o'qib chiqing. Butun ishlatgan vaqtingizda qo'llanmani saqlab olib qo'ying.

- Soch olish mashinkasini ishlatishdan oldin asbob ishlaydigan elektr kuchi elektr tarmog'idagi quvvatga to'g'ri kelishini tekshirib ko'ring.
- Ishlayotgan asbobni qarovsiz qoldirmang.
- Qaerga qo'ymoqchi bo'lsaniz ham oldin asbobni o'chiring.
- Hech qachon birikma tarog'i yoki tig'lari shikastlangan asbobni ishlatmang.
- Bolalar asbobni o'yinchoq qilib o'ynashlariga ruxsat bermang.
- Asbobni bolalarning qo'li yetmaydigan joyda saqlang
- Asbobni faqat maqsadiga qarab ishlating.
- Faqat asbob bilan qo'shib beriladigan birikmalarni ishlating.
- Asbobni namlik ko'p bo'lgan joylarda, vanna yoki dushga tushganda ishlatmang. Asbobni suv solingan vanna yoki qo'l yuvgich yaqiniga qo'ymang. Asbobni suv yoki boshqa suyuqlikka solmang, oqib turgan suvda yuvmang.
- Asbobni xo'l qo'l bilan ushlamang.
- Suvga tushib ketgan asbobni olishga harakat qilmang, agar suvga tushib ketsa zudlik bilan elektr vilkasini rozetkadan chiqarib oling. Suvga qo'lingizni tekkizmang.
- Eletkr vilkasi yoki shnuri shikastlangan soch olish mashinkasini ishlatmang. Elektr shnurini almashtirish uchun vakolati bor xizmat markaziga murojaat qiling.
- Asbobni harorat baland joyda ishlatmang. Elektr shnurini issiq yuzalar yaqinidan ochiq olov oldidan o'tkazmang.
- Birikmalarini almashtirish, mashinkani tozalash va saqlashga olib qo'yishdan oldin asbobni o'chirib, elektr vilkasini rozetkadan chiqarib oling.
- Elektr shnurni asbob korpusiga o'ramang.
- Ishlatishdan oldin tig'lari to'g'ri turganini tekshirib ko'ring, agar tig'i qiyshayib turgan bo'lsa, to'g'rilab qo'ying (Tig'larni to'g'rilash bo'limiga qarang).
- Ushbu asbob bolalar yoki imkoniyati cheklangan insonlar ishlatishi uchun mo'ljallanmagan, ularning xafsizligi uchun javob beradigan shaxs asbobni xavfsiz ishlatishni o'rgatgan, noto'g'ri ishlatganda qanday xavf bo'lishini sodda va aniq qilib tushuntirgandan keyingina ular asbobni ishlatishlari mumkin.

SOCH OLISH MASHINKASI FAQAT XONADONDA ISHLATISHGA MO'LJALLANGAN

Tig'larini to'g'rilash
Ishlab chiqarilgan zavodda tig'lari to'g'rilanib, maxsus moy bilan moylangan bo'ladi (moy qo'shib beriladi). Agar tig'lari tozalash yoki almashtirish uchun olingan bo'lsa, ularni to'g'rilash kerak.
- Tig'ni siljitish dastagini (3) yuqoriga ko'taring, tig'ni to'g'rilab qotirish vintlarini qotiring. Pastki tig' (1) yuqoridagi tig'ga (2) parallel qilib qo'yiladi, lekin ustki tig'ga nisbatan (2) 1-2 mm oldinga chiqib turishi kerak.
- Agar birinchi marta tig'ini to'g'rilay olmasangiz, tig'ga bir necha tomchi moy (11) tomizing, mashinkani bir oz ishlating (30-40 sekund), shundan so'ng mashinkani o'chiring va elektr vilkasini rozetkadan chiqarib oling. Ostki tig'ni qotirish vintlarini bir oz bo'shating va tig'ni to'g'rilang. Tig'lari to'g'rilanganidan keyin pastki tig' (1) vintlarini qotirish esingizdan chiqmasin.

Moylash
Soch olish mashinkasi yaxshi ishlashi uchun har safar soch olingandan keyin uni moylab turish kerak. Tig'larni tozalash uchun faqat jihoz bilan qo'shib beriladigan moyni ishlating.

Tig'larni siljitish dastagi
- Soch olish vaqtida dastakni (3) bosib tig'larni siljitishingiz va birikmasini ishlatmasdan olinayotgan soch uzunligini o'zgartirishingiz mumkin.
- Dastak (3) yuqorida bo'lsa soch kalta olinadi. Dastak (3) pastda bo'lsa olinadigan soch uzunligi taroqli birikma (5) ishlatilgandagidek 3 mm bo'ladi.
- Soch olinayotganda dastak o'rnini o'zgartirib soch uzunligini o'zingiz xohlagandek qilishingiz mumkin.
- Agar soch olinayotganda tig' orasiga soch qisilib qolsa, uni bo'shatish uchun dastakni bir necha marta yuqoridan pastga tushirish kerak, shunda tig'ni yechmasdan qisilib qolgan sochni chiqarib olish mumkin.
- Agar soch olinayotganda mashinka sochni tortsa tig' o'tmaslashib qolgan bo'ladi, shunday bo'lganda xizmat markaziga borib mashinka tig'ini almashtiring.

Sochga ko'rinish berish
- Soch toza, quruq bo'lishi kerak.
- Soch olishdan oldin mashinkani ishlating, u ravon ishlayotganini, tig'lari bir maromda borib kelayotganini tekshirib ko'ring. Agar tig'ida moy ko'p bo'lsa, ortiqcha moyni quruq mato bilan artib olib tashlang.
- Asbob ishlayotganda doim elektr shnuriga qarab turing, u aylanib qolmasin, vaqti-vaqti bilan mashinkani o'chirib elektr shnurini to'g'rilab turing.
- Sochi olinayotgan odamni o'tqazganingizda boshi taxminan ko'zingiz qarshisida bo'lishi kerak, yelkasini sochiq bilan yoping, sochini taroq bilan tarang.

Eslatma
Bir marta o'tganda sochni kamroq oling, kerak bo'lsa soch kalta olingan joyga qaytib yana soch olish mumkin.
Soch nam bo'lgandan ko'ra quruq bo'lganda yaxshiroq olinadi.

Soch olishni boshlash
Birinchi marta soch olganda sochni uzunroq qilib qoldirgan yaxshi bo'ladi. Mashinkada soch olishni o'rganganingizdan keyin sochni o'zingiz xohlagandek olasiz.

Taroqli birikmalar
- Sochning uzunligi ishlatiladigan birikmaga bog'liq bo'ladi.
- Birikmani tig'ga biriktiring (1-rasm). Soch tekis olinishi uchun mashinkani soch ustida ravon yurgazish kerak, uni siltab yurgazmang, bir marta o'tkazganda kamroq sochni oling, kerak bo'lganda yana soch olingan joyga qaytib sochni uzunroq qilib olishingiz mumkin.
- Qirqilgan sochni mashinka tig'idan olib tashlang.
- Notekis joylarini topish uchun sochni taroq bilan tarang

1-qadam
***Eslatma:** soch olganda ishlatiladigan birikmalarning raqami soch uzunligiga qarab ko'rsatilgan, agar sochni uzunroq qoldirish kerak bo'lsa sochni uzunroq qoldirdigan taroqli birikmani ishlating.*
- 3 mm (5) yoki 6 mm (6) taroqli birikmani biriktiring.
- Elektr vilkasini rozetkaga ulang, tugmasini (4) bosib mashinkani ishlating.
- Asbobni shunday ushlangki, mashinkaning tig'i yuqoriga qaratilgan bo'lsin. Soch olishni soch o'sgan joydan boshlang (2-rasm). Mashinkani sekin yuqoriga qaratib yurgazing. Boshning orqasidagi va quloq yaqinidagi sochni ham shunday oling.

2-qadam
- Mashinkani o'chiring, uzunroq sochga mo'ljallangan 9mm birikmani (7) yoki 12 mm (8) birikmani biriktiring va sochni bosh tepasiga yaqinroq joyda olishni davom eting (3-rasm).

3-qadam - Chakkadagi sochni olish
- Chakkadagi sochni to'g'ri olish uchun 9 mm taroqli birikmani (7) yoki 12 mm (8) taroqli birikmani biriktirib sochni chakkadan boshlab bosh tepasiga qarab oling (4-rasm).

4-qadam Bosh orqasidagi sochni olish
- 9 mm (7) yoki 12 mm (8) taroqli birikmani ishlatib sochni bosh tepasidan bosh orqasiga qaratib, soch o'sgan tomonga teskari qilib oling (5-rasm). Sochni soch o'sgan tomonga teskari tomonga qaratib va soch o'sgan tomonga qaratib olish mumkin, lekin esingizda bo'lsin, soch o'sgan tomonga teskari qilib olingan soch soch o'sgan tomonga qarab olinganidan kaltaroq bo'ladi.
- Sochni juda kalta olishga mo'ljallangan 3 mm (5) yoki 6 mm (6) birikmalarni ishlating. Sochni uzunroq qilib olish uchun 9 mm (7) yoki 12 mm (8) birikmalarni ishlating.
- Soch uzun olinishi uchun soch tutamini barmoq orasiga qisib barmoqdan chiqib turgan sochni qirqing (6-rasm).
- Buning uchun taroq ishlatsa ham bo'ladi, soch tutamini taroq bilan ko'tarib taroq ustidagi sochni mashinka bilan oling (7-rasm).
- Soch olishni doim boshning orqasidan boshlang.
- Notekis olingan joylarini topish uchun sochni taroq bilan tarang.

5-qadam - soch olishning oxiri
- Sochga ko'rinish berish oxirida mashinkadagi birikmani yechhib oling, tig'ini sochga qarating va chakka bilan bo'yindagi sochni ehtiyot qilib tekislang. Mashinkani qattiq bosmang, tig' teriga tekkanda teri shikastlanishi yoki tilinishi mumkin (8-rasm).

Sochni konussimon qilib olish
- 12 mm (8) o'rnatmani biriktirib bosh orqasidan bosh tepasiga qaratib soch olishni boshlang. Sochni soch o'sgan tomonga teskari qilib, bosh oldidan bosh tepasiga va yonidan bosh tepasiga qaratib oling (9-rasm). Bosh tepasidagi sochni tekis qilib olish uchun taroq ishlating, taroqni ko'tarib taroqdagi sochni oling.
- Notekis joylarini topish uchun sochni taroq bilan tarang.
- Soch oladigan mashinkani ishlatib bo'lgandan keyin, taroqli birikmalarni almashtirganda mashinkani tugmasini (4) bosib o'chiring, so'ng elektr vilkasini rozetkadan chiqarib oling.

TOZALASH VA QARASH

Tig'ini moylash
Har safar ishlatishdan oldin va keyin tig'ini moylash kerak.
- Jihozni o'chiring.
- Tig' tishlari (1, 2) bilan ustki tig'ning orqasiga bir yoki ikki tomchi moy (11) suring, jihozni ishlating va ravon ishlayotganini, tig'lari tekis borib kelayotganini tekshirib ko'ring.
- Jihozni o'chiring, ortiqcha moyni quruq mato bilan artib oling.
- DIQQAT! FAQAT jihoz bilan qo'shib beriladigan moyni ishlating. Moylash uchun o'simlik yog'i, hayvon yog'i, eritgich bilan aralashtirilgan moy ISHLATMANG. Eritgich bug'lanib ketadi va shundan so'ng qolgan quyuq moy tig'ning yurishini sekinlashtirib qo'yishi mumkin.

Soch olish mashinkasini tozalash
- Mashinkani o'chirib uni elektrdan uzib qo'ying.
- Asbob bilan qo'shib beriladigan cho'tkani (10) ishlatib tig'laridagi sochni tozalab tashlang.
- Asbob korpusi bilan qo'shimchalarini nam mato bilan artib oling, shundan so'ng ularni quruq mato bilan artib quriting.
- Asbobni suvga yoki boshqa suyuqlikka solish ta'qiqlanadi.
- Qirib tozalaydigan modda va suyuqliklar ishlatish ta'qiqlanadi.
- Tig'larini moylang
- Soch oladigan mashinkani quruq, xavfsiz va bolalarning qo'li yetmaydigan joyga olib qo'ying.

Texnik xususiyatlari
Ishlaydigan elektr quvvati: 230V 50Hz
Iste'mol qiladigan quvvati: 8 W (max.)

Ishlab chiqaruvchi oldindan ogohlantirmay jihoz xususiyatlarini o'zgartirish huquqini saqlab qoladi.

Jihozning ishlash muddati kamida 3 yil

Kafolat shartlari
Ushbu jihozga kafolat berish masalasida hududiy diler yoki ushbu jihoz xarid qiningan kompaniyaga murojaat qiling. Kassa cheki yoki xaridni tasdiqlaydigan boshqa bir moliyaviy hujjat kafolat xizmatini berish sharti hisoblanadi.

Ushbu jihoz 89/336 YAES Ko'rsatmasi asosida belgilangan va Quvvat kuchini belgilash Qonunida (73/23 YAES) aytilgan YAXS talablariga muvofiq keladi.

VITEK

АУДИО-ВИДЕО И БЫТОВАЯ ТЕХНИКА

VT-1354

Hair clipper

Набор для стрижки

Инструкция по эксплуатации

GB Manual instruction 2
DE Die betriebsanweisung 3
RUS Инструкция по эксплуатации 4
KZ Пайдалану нұсқасы 5
PL Instrukcja obsługi 6
CZ Návod k použití 7
UA Інструкція з експлуатації 8
BEL Інструкцыя па эксплуатацыі 9
UZ Фойдаланиш қоидалари 10

www.vitek.ru

GB
A production date of the item is indicated in the serial number on the technical data plate. A serial number is an eleven-unit number, with the first four figures indicating the production date. For example, serial number 0606xxxxxxx means that the item was manufactured in June (the sixth month) 2006.

DE
Das Produktionsdatum ist in der Seriennummer auf dem Schild mit technischen Eigenschaften dargestellt. Die Seriennummer stellt eine elfstellige Zahl dar, die ersten vier Zahlen bedeuten dabei das Produktionsdatum. Zum Beispiel bedeutet die Seriennummer 0606xxxxxxx, dass die Ware im Juni (der sechste Monat) 2006 hergestellt wurde.

RUS
Дата производства изделия указана в серийном номере на табличке с техническими данными. Серийный номер представляет собой одиннадцатизначное число, первые четыре цифры которого обозначают дату производства. Например, серийный номер 0606xxxxxxx означает, что изделие было произведено в июне (шестой месяц) 2006 года.

KZ
Бұйымның шығарылған мерзімі техникалық деректері бар кестедегі сериялық нөмірде көрсетілген. Сериялық нөмір он бір саннан тұрады, оның бірінші төрт саны шығару мерзімін білдіреді. Мысалы, сериялық нөмір 0606xxxxxxx болса, бұл бұйым 2006 жылдың маусым айында (алтыншы ай) жасалғанын білдіреді.

PL
Data produkcji wyrobu zawarta w numerze seryjnym podana jest na tabliczce z danymi technicznymi. Numer seryjny składa się z liczby jedynastocyfrowej, w ktorej pierwsze cyfry oznaczają datę produkcji. Na przykład, numer seryjny 0606xxxxxxx oznacza, że wyrób został wyprodukowny w czerwcu (szósty miesiąc) 2006 roku.

CZ
Datum výroby spotřebiče je uveden v sériovém čísle na výrobním štítku s technickými údaji. Sériové číslo je jedenáctimístní číslo, z nichž první čtyři číslice znamenají datum výroby. Například sériové číslo 0606xxxxxxx znamená, že spotřebič byl vyroben v červnu (šestý měsíc) roku 2006.

UA
Дата виробництва виробу вказана в серійному номері на табличці з технічними даними. Серійний номер представляє собою одинадцятизначне число, перші чотири цифри якого означають дату виробництва. Наприклад, серійний номер 0606xxxxxxx означає, що виріб був виготовлений в червні (шостий місяць) 2006 року.

BEL
Дата вытворчасці вырабу паказана ў серыйным нумары на таблічке з тэхнічнымі дадзенымі. Серыйны нумар прадстаўляе сабою адзінаццатае чысло, першыя чатыры лічбы якога абазначаюць дату вытворчасці. Напрыклад, серыйны нумар 0606xxxxxxx азначае, што выраб быў зроблен ў чэрвені (шосты месяц) 2006 года.

UZ
Mahsulot ishlab chiqarilgan muddat texnik xususiyatlari yozilgan yorliqdagi seriya raqamida ko'rsatilgan. Seriya raqami o'n bitta raqamdan iborat bo'ladi, birinchi to'rtta son ishlab chiqarilgan sanani bildiradi. Misol uchun, seriya raqami 0606xxxxxxx bo'lsa, mahsulot iyun (oltinchi oy) 2006 yili ishlab chiqarilgan bo'ladi.

VT-1354indd.indd 2 21.07.2011 13:10:42