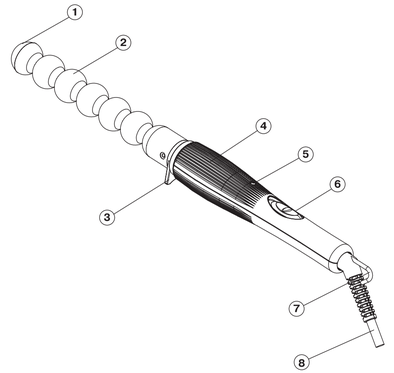

ENGLISH

CURLING TONG

Description
1. Protective cool tip
2. Operating surface
3. Base
4. Handle
5. Power indicator
6. Power switch «0/I»
7. Hanging loop
8. Power cord with rotary joint 2,5 m

SAFETY MEASURES

ATTENTION! *Do not use the unit near containers filled with water (such as bath, swimming pool etc.).*

- When using the unit in a bathroom, unplug it right after usage, by taking the plug out of the socket, as closeness of water is dangerous, even if the unit is switched off.
- For additional protection you can install a residual current device (RCD) with nominal current of operation not exceeding 30 mA into the bathroom mains; when installing, contact a specialist.

SAFETY MEASURES

- Before switching on make sure that the voltage of the electric network corresponds to the operating voltage of the unit.
- Do not switch the unit on in places where aerosols or highly inflammable liquids are used.
- Hair spray should be applied only after hair styling is finished.
- It is recommended to unwind the power cord to its full length while using the unit.
- The power cord should not:
  - touch hot objects,
  - be immersed into water,
  - run over sharp edges of furniture,
  - be used for carrying the unit.
- Do not touch the power cord plug with wet hands.
- Check integrity of the power cord periodically.
- Never use the unit if the power cord or the plug is damaged, the unit works improperly or after it was dropped. Contact the authorized service center for all repair issues.
- Do not use the unit while bathing.
- Do not place or keep the unit in places where it can fall into a bath or a sink filled with water; do not immerse the unit body, cord or plug into water or other liquids.
- If the unit falls into water, unplug it immediately. And only then you can take it out of water.
- Do not leave the operating unit unattended.
- Do not use the unit when you are drowsy.
- Do not use the unit to curl wet hair or synthetic wigs.
- Avoid contact of hot surfaces of the unit with your face, neck or other parts of your body.
- Do not put the operating unit on heat-sensitive surfaces, soft surfaces (bed or sofa) and do not cover it.
  Place the unit on the safety stand, that is on a flat heat-resistant surface.
- Be careful! The operating surface remains hot for some time even after unplugging the unit from the mains.
- The unit should be held only by the handle. Do not touch the surface while the unit is operating.
- Before you take the unit away, let it cool down, do not wind the power cord around the unit.
- Always unplug the unit immediately after using and before cleaning.
- When unplugging, pull the plug but not the cord.
- Children and disabled people can use the unit under supervision only.
- For children safety do not leave polyethylene bags, used as a packaging, unattended.

Attention! *Do not allow children play with polyethylene bags and film.* ***Danger of suffocation!***

- This unit is not intended for usage by children or disabled persons unless they are given all the necessary instructions by a person who is responsible for their safety on safety measures and information about danger, that can be caused by improper usage of the unit.
- Let the unit cool down completely before taking it away for storage.

THE UNIT IS INTENDED FOR HOUSEHOLD USAGE ONLY

BEFORE USING THE UNIT FOR THE FIRST TIME

- Take the curling tong out of the packaging and unwind the power cord completely.
- Before connecting the unit to the mains, make sure that the operating voltage of the unit corresponds to your home electric network voltage.
- Insert the plug into the socket.
- Set the switch (6) to the "I" position to switch on the curling tong; the power indicator (5) will light up.
- Place the unit on the safety stand (3), that is on a flat, stable heat-resistant surface.

Attention! *Always make sure that the operating surface (2) does not touch the surface on which the unit is set.*

- Let the unit heat up.

Note:
- *In case of unit transportation or storage at low temperature it is necessary to keep it for at least two hours at room temperature before switching on.*
- *When using the unit for the first time, foreign smell from the operating surface can appear. It is normal.*

USE

- Divide the hair into locks not wider than 4-5 cm each.
- Take the unit by its handle (4).
- Take a hair lock near hair roots with the other hand.
- Twist hair around the operating surface (2).
- Wait for several seconds to make sure the lock is fixed, then uncurl the hair.
- Repeat this procedure until you finish curling all your hair.
- Between operations, place the unit on the safety stand (3).

Attention! *During work the unit must be set so that the operating surface (2) does not touch the surface on which the unit is set.*

- After you finish curling, switch off the unit by setting the switch (6) to the "0" position, the indicator (5) will go out.
- Unplug the unit.
- Place the unit on the safety stand (3) and let it cool down completely.

CLEANING AND MAINTENANCE

- Before cleaning unplug the unit and let it cool down completely.
- Do not immerse the unit, the power cord and the power plug of the unit into water or other liquids.
- Wipe the unit body with a soft damp cloth.
- Do not use detergents, abrasives and any solvents to clean the unit.

STORAGE

- Let the unit cool down completely and make sure that the unit body is clean and dry before taking it away.
- To avoid damage of the power cord never wind it around the unit.
- For easy storing there is a loop for hanging-up (7) on the unit, you can keep the unit hung by means of this loop provided that no water gets on the unit.
- Keep the unit away from children in a dry cool place.

DELIVERY SET

1. Curling tong – 1 pc.
2. Pouch – 1pc.
3. Instruction manual – 1 pc.

TECHNICAL SPECIFICTAIONS

Power supply: 220-240 V ~ 50/60 Hz
Maximal power consumption: 53 W

The manufacturer preserves the right to change the specifications of the unit without a preliminary notification.

Service life of the unit is 5 years.

Guarantee

Details regarding guarantee conditions can be obtained from the dealer from whom the appliance was purchased. The bill of sale or receipt must be produced when making any claim under the terms of this guarantee.

CE *This product conforms to the EMC-Requirements as laid down by the Council Directive 2004/108/EC and to the Low Voltage Regulation (2006/95/EC)*

DEUTSCH

BRENNEISEN

Beschreibung
1. Kappe
2. Arbeitsfläche
3. Untersatz
4. Handgriff
5. Betriebskontrollleuchte
6. Schalter «0/I»
7. Aufhängeöse
8. Netzkabel mit Drehgelenk 2,5 m

SICHERHEITSMAßNAHMEN

ACHTUNG! *Es ist nicht gestattet, das Gerät in der Nähe von Wasserbehältern (Badewanne, Wasserbecken usw.) zu nutzen.*

- Bei der Nutzung des Geräts im Badezimmer schalten Sie es nach dem Betrieb vom Stromnetz ab, und zwar, ziehen Sie den Netzstecker des Geräts aus der Steckdose, weil die Nähe des Wassers gefährlich ist, wenn das Gerät sogar mittels Schalter ausgeschaltet ist.
- Als zusätzlicher Schutz ist es zweckmäßig, den FI-Schalter mit Nennstrom bis 30 mA im Stromversorgungskreis des Badezimmers aufzustellen; wenden Sie sich dafür an einen Spezialisten.

SICHERHEITSMAßNAHMEN

- Vergewissern Sie sich vor der ersten Inbetriebnahme, dass die Spannung des Geräts mit der Netzspannung übereinstimmt.
- Benutzen Sie nie das Gerät an den Orten, wo Sprays oder leicht entflammbare Flüssigkeiten verwendet werden.
- Tragen Sie den Haarlack nur nach Haarstyling auf.
- Es wird empfohlen, das Netzkabel während der Nutzung des Geräts auf die gesamte Länge abzuwickeln.
  Das Netzkabel soll nicht:
  - mit heißen Gegenständen in Berührung kommen,
  - ins Wasser getaucht werden,
  - über scharfe Kanten gezogen werden,
  - als Griff beim Tragen des Geräts benutzt werden.
- Greifen Sie den Stecker des Netzkabels mit den nassen Händen nicht.
- Prüfen Sie die Ganzheit des Netzkabels periodisch.
- Es ist nicht gestattet, das Gerät zu nutzen, wenn der Netzstecker oder das Netzkabel beschädigt sind, wenn Störungen auftreten und wenn es heruntergefallen ist. Bitte wenden Sie sich an einen autorisierten Kundendienst, falls Probleme mit dem Gerät auftreten.
- Es ist nicht gestattet, das Gerät während des Bads zu nutzen.
- Es ist nicht gestattet, das Gerät in den Stellen aufzubewahren, von denen es in die mit Wasser gefüllte Wanne oder Waschbecken stürzen könnte, tauchen Sie das Gehäuse des Geräts, das Netzkabel und den Netzstecker nie ins Wasser oder andere Flüssigkeiten.
- Falls das Gerät ins Wasser gefallen ist, ziehen Sie sofort den Netzstecker aus der Steckdose, nur danach können Sie das Gerät aus dem Wasser herausnehmen.
- Lassen Sie das eingeschaltete Gerät nie unbeaufsichtigt.
  Nutzen Sie das Gerät nicht, wenn Sie schläfrig sind.
- Nutzen Sie das Gerät fürs Styling von nassen Haaren oder synthetischen Perücken nicht.
  Vermeiden Sie die Berührung von heißen Teilen des Geräts mit dem Gesicht, Hals und anderen Körperteilen.
  Es ist nicht gestattet, das Gerät während des Betriebs auf wärmeempfindlichen oder weichen Oberflächen (Bett oder Sofa) zu legen und es abzudecken.
- Stellen Sie das Gerät auf dem Untersatz, auf einer geraden, stabilen, hitzbeständigen Oberfläche.
  Seien Sie vorsichtig! Die Arbeitsfläche bleibt einige Zeit nach dem Ausschalten des Geräts heiß.
- Halten Sie das eingeschaltete Gerät nur am Handgriff. Es ist nicht gestattet, die Arbeitsfläche des Geräts während des Betriebs des Geräts zu berühren.
- Bevor Sie das Gerät wegpacken, lassen Sie es abkühlen, wickeln Sie nie das Kabel um das Gerät.
- Schalten Sie das Gerät nach dem Gebrauch oder vor der Reinigung vom Stromnetz immer ab.
- Es ist nicht gestattet, das Gerät beim Abschalten vom Stromnetz am Netzkabel zu ziehen, halten Sie es am Stecker.
- Kinder und behinderte Personen dürfen das Gerät nur unter Aufsicht nutzen.
- Aus Kindersicherheitsgründen lassen Sie Plastiktüten, die als Verpackung verwendet werden, nie ohne Aufsicht.

Achtung! *Lassen Sie Kinder mit Plastiktüten oder Folien nicht spielen.* ***Erstickungsgefahr!***

- Dieses Gerät darf von Kindern und behinderten Personen nicht genutzt werden, außer wenn die Person, die für ihre Sicherheit verantwortlich ist, ihnen entsprechende und verständliche Anweisungen über sichere Nutzung des Geräts und die Gefahren bei seiner falschen Nutzung gibt.
- Bevor Sie das Gerät wegräumen, lassen Sie es abkühlen.

DAS GERÄT IST NUR FÜR DEN GEBRAUCH IM HAUSHALT GEEIGNET

Vor der ersten Inbetriebnahme
- Nehmen Sie das Brenneisen aus der Verpackung heraus und wickeln Sie das Netzkabel komplett ab.
- Bevor Sie das Gerät in Betrieb nehmen, prüfen Sie, ob die Spannung Ihres Geräts mit der Netzspannung Ihres Hauses übereinstimmt.
- Stecken Sie den Netzstecker in die Steckdose.
- Um das Brenneisen einzuschalten, stellen sie den Schalter (6) in die Position „I" ein, dabei schaltet sich die Betriebskontrollleuchte (5) an.
- Stellen Sie das Gerät auf dem Untersatz (3) auf einer geraden hitzebeständigen Oberfläche.

Achtung! *Achten Sie darauf, dass die Arbeitsfläche (2) mit der Oberfläche, auf deren das Gerät aufgestellt ist, nicht in Berührung kommt.*

- Lassen Sie das Gerät erwärmen.

Anmerkung:
- *Falls das Gerät unter niedrigen Temperaturen transportiert oder aufbewahrt wird, lassen Sie es vor der Nutzung unter Raumlufttemperatur nicht weniger als zwei Stunden stehen.*
  Beim ersten Einschalten des Geräts kann ein Geruch von der Arbeitsfläche (2) entstehen, es ist normal.

VERWENDUNG

- Verteilen Sie die Haare auf Strähnen, ca. 4-5 cm breit.
- Halten Sie das Gerät am Griff (4) mit einer Hand.
- Greifen Sie eine Strähne der Haare an Wurzeln mit der anderen.
- Wickeln Sie das Haar um die Arbeitsfläche (2) des Brenneisens auf.
- Warten Sie einige Sekunden ab fürs Fixieren der Locke, danach wickeln Sie die Haare ab.
- Wiederholen Sie diese Prozedur für alle übrigen Haarsträhnen.
- Stellen Sie das Gerät auf den Untersatz (3) während der Betriebspausen.

Achtung! *Achten Sie darauf, dass die Arbeitsfläche (2) mit der Oberfläche, auf deren das Gerät aufgestellt ist, nicht in Berührung kommt.*

- Schalten Sie das Gerät nach der Beendigung der Ondulation aus, stellen Sie dafür den Schalter (6) in die Position «0», dabei erlischt die Betriebskontrollleuchte (5).
- Ziehen Sie den Netzstecker aus der Steckdose.
- Stellen Sie das Gerät auf den Untersatz (3) und lassen Sie es vollständig abkühlen.

REINIGUNG UND PFLEGE

- Bevor das Gerät zu reinigen, schalten Sie es vom Netz ab und lassen sie es völlig abkühlen.
- Tauchen Sie nie das Gehäuse des Geräts, das Netzkabel oder den Netzstecker des Geräts ins Wasser oder andere Flüssigkeiten.
- Wischen Sie das Gehäuse des Geräts mit weichem nassem Stoff ab.
  Es ist nicht gestattet, Abrasiv- und Lösungsmittel für die Reinigung des Geräts zu nutzen

AUFBEWAHRUNG

- Bevor Sie das Gerät zur längeren Aufbewahrung wegpacken, lassen Sie es komplett abkühlen und vergewissern Sie sich, dass das Gehäuse des Geräts sauber und trocken ist.
  Wickeln Sie das Netzkabel auf das Gehäuse des Geräts nicht, weil es zu seiner Beschädigung führen kann.
- Zwecks der bequemen Nutzung wurde am Gerät eine Aufhängeöse (7) vorgesehen, worauf man das Gerät unter der Bedingung aufhängen kann, dass kein Wasser in dieser Position ins Gerät eindringen wird.
- Bewahren Sie das Gerät in einem trockenen, kühlen und für Kinder unzugänglichen Ort auf.

Lieferumfang:
1. Brenneisen – 1 St.
2. Aufbewahrungstasche – 1 St.
3. Bedienungsanleitung – 1 St.

TECHNISCHE EIGENSCHAFTEN

Stromversorgung: 220-240 V ~ 50/60 Hz
Maximale Leistung: 53 W

Der Hersteller behält sich das Recht vor, Design und technische Eigenschaften des Geräts ohne Vorbenachrichtigung zu verändern.

Die Nutzungsdauer des Geräts beträgt 5 Jahre.

Gewährleistung

Ausführliche Bedingungen der Gewährleistung kann man beim Dealer, der diese Geräte verkauft hat, bekommen. Bei beliebiger Anspruchserhebung soll man während der Laufzeit der vorliegenden Gewährleistung den Check oder die Quittung über den Ankauf vorzulegen.

CE *Das vorliegende Produkt entspricht den Forderungen der elektromagnetischen Verträglichkeit, die in 2004/108/EC - Richtlinie des Rates und den Vorschriften 2006/95/EC über die Niederspannungsgeräte vorgesehen sind.*

РУССКИЙ

ЭЛЕКТРОЩИПЦЫ

Описание
1. Наконечник
2. Рабочая поверхность
3. Подставка
4. Ручка
5. Индикатор включения
6. Выключатель «0/I»
7. Петля для подвешивания
8. Сетевой шнур с шарнирным соединением 2,5 м

МЕРЫ БЕЗОПАСНОСТИ

ВНИМАНИЕ! *Не пользуйтесь данным устройством вблизи емкостей с водой (таких как ванна, бассейн и т. п.).*

- При использовании устройства в ванной комнате его следует отключать от сети сразу после эксплуатации, вынув вилку сетевого шнура из розетки, так как близость воды представляет опасность даже в тех случаях, когда устройство выключено выключателем.
- Для дополнительной защиты в цепь питания ванной комнаты целесообразно установить устройство защитного отключения (УЗО) с номинальным током срабатывания, не превышающим 30 мА; при установке следует обратиться к специалисту.

МЕРЫ ПРЕДОСТОРОЖНОСТИ

- Перед включением убедитесь, что напряжение в электрической сети соответствует рабочему напряжению устройства.
- Не включайте устройство в местах, где распыляются аэрозоли либо используются легковоспламеняющиеся жидкости.
- Наносите лак для волос только после моделирования прически.
- При эксплуатации устройства рекомендуется размотать сетевой шнур на всю его длину.
- Сетевой шнур не должен:
  - соприкасаться с горячими предметами,
  - погружаться в воду,
  - протягиваться через острые кромки мебели,
  - использоваться в качестве ручки для перемещения устройства.
- Не беритесь за устройство или вилку сетевого шнура мокрыми руками.
- Периодически проверяйте целостность сетевого шнура.
- Запрещается использовать устройство при повреждении сетевой вилки или сетевого шнура, если оно работает с перебоями, а также после его падения. По всем вопросам ремонта обращайтесь в авторизованный (уполномоченный) сервисный центр.
- Не используйте устройство во время принятия ванны.
- Не кладите и не храните устройство в местах, где оно может упасть в ванну или раковину, наполненную водой; не погружайте корпус устройства, сетевой шнур или вилку сетевого шнура в воду или любую другую жидкость.
- Если устройство упало в воду, немедленно извлеките сетевую вилку из розетки, и только после этого можно достать устройство из воды.
- Никогда не оставляйте работающее устройство без присмотра.
- Не используйте устройство, если вы находитесь в сонном состоянии.
- Не используйте устройство для завивки мокрых волос или синтетических париков.
- Избегайте соприкосновения горячих поверхностей устройства с лицом, шеей или другими частями тела.
- Не кладите устройство во время работы на чувствительные к теплу поверхности, мягкую поверхность (на кровать или диван) и не накрывайте его.
- Размещать устройство следует на подставке, стоящей на ровной теплостойкой поверхности.
  Будьте осторожны! Рабочая поверхность остается некоторое время горячей даже после отключения устройства от сети.
- Держать в руке работающее устройство можно только в том случае, если вы взялись за него в зоне ручки. Не касайтесь рабочей поверхности во время работы с устройством.
- Прежде чем убрать устройство, обязательно дайте ему остыть и никогда не обматывайте его сетевым шнуром.
- Каждый раз после использования и перед чисткой устройство следует отключать от сети.
- Вынимая вилку сетевого шнура из розетки, не тяните за шнур, а держитесь за вилку.
- Дети и люди с ограниченными возможностями могут пользоваться устройством только под наблюдением.
- Из соображений безопасности детей не оставляйте полиэтиленовые пакеты, используемые в качестве упаковки, без надзора.

Внимание! *Не разрешайте детям играть с полиэтиленовыми пакетами или упаковочной пленкой.* ***Опасность удушья!***

- Данное устройство не предназначено для использования детьми и людьми с ограниченными возможностями, если только лицом, отвечающим за их безопасность, им не даны соответствующие и понятные инструкции о безопасном пользовании устройством и тех опасностях, которые могут возникать при его неправильном использовании.
- Прежде чем убрать устройство, обязательно дайте ему остыть.

УСТРОЙСТВО ПРЕДНАЗНАЧЕНО ТОЛЬКО ДЛЯ ДОМАШНЕГО ИСПОЛЬЗОВАНИЯ

ПЕРЕД ПЕРВЫМ ИСПОЛЬЗОВАНИЕМ

- Извлеките устройство из упаковки и полностью размотайте сетевой шнур.
- Прежде чем подключить устройство к электросети, проверьте, соответствует ли напряжение, указанное на устройстве, напряжению электросети в вашем доме.
- Вставьте вилку сетевого шнура в розетку.
- Для включения устройства передвиньте выключатель (6) в положение «I», при этом загорится индикатор включения (5).
- Установите устройство на подставку (3), находящуюся на ровной теплостойкой поверхности.

Внимание! *Всегда следите за тем, чтобы рабочая поверхность (2) не касалась поверхности, на которой установлен прибор.*

- Дайте устройству нагреться.

Примечание:
- *В случае транспортировки или хранения устройства при пониженной температуре необходимо выдержать его при комнатной температуре не менее двух часов.*
- *При первом использовании возможно появление постороннего запаха от рабочей поверхности (2), это допустимо.*

ИСПОЛЬЗОВАНИЕ

- Распределите волосы на пряди шириной не более 4-5 см.
- Возьмите устройство за ручку (4).
- Свободной рукой захватите прядь волос у корней.
- Накрутите волосы вокруг рабочей поверхности (2).
- Подождите несколько секунд для фиксации локона, после чего раскрутите волосы.
- Повторите данную процедуру на всех оставшихся прядях волос.
  В перерывах в работе устанавливайте устройство на подставку (3).

Внимание! *В процессе работы прибор следует размещать таким образом, чтобы рабочая поверхность (2) не касалась поверхности, на которой установлен прибор.*

- По завершении процедуры завивки волос выключите устройство, переведя выключатель (6) в положение «0», при этом индикатор включения (5) погаснет.
- Извлеките вилку сетевого шнура из розетки.
- Установите устройство на подставку (3) и дайте прибору полностью остыть.

ЧИСТКА И УХОД

- Перед чисткой отключите устройство от сети и дайте ему полностью остыть.
- Запрещается погружать устройство, сетевой шнур и вилку сетевого шнура в воду или любые другие жидкости.
- Протирайте корпус устройства мягкой, слегка влажной тканью.
- Запрещается использовать для чистки устройства моющие и абразивные средства, а также какие-либо растворители.

ХРАНЕНИЕ

- Перед тем как убрать устройство на хранение, дайте ему полностью остыть и убедитесь в том, что корпус устройства чистый и сухой.
- Не наматывайте сетевой шнур на корпус устройства, так как это может привести к повреждению шнура.
- Для удобства использования предусмотрена петля для подвешивания (7), на которой можно хранить устройство в подвешенном состоянии - при условии, что в этом положении на него не будет попадать вода.
- Храните устройство в сухом прохладном месте, недоступном для детей.

Комплект поставки:
1. Электрощипцы – 1 шт.
2. Сумочка для хранения – 1 шт.
3. Инструкция – 1 шт.

ТЕХНИЧЕСКИЕ ХАРАКТЕРИСТИКИ

Электропитание: 220-240 В ~ 50/60 Гц
Максимальная потребляемая мощность: 53 Вт

Производитель оставляет за собой право изменять характеристики устройства без предварительного уведомления.

Срок службы прибора – 5 лет.

EAC *Данное изделие соответствует всем требуемым европейским и российским стандартам безопасности и гигиены.*

АН-ДЕР ПРОДАКТС Гмбх, Австрия
Нойбаугюртель 38/7А, 1070 Вена, Австрия
Сделано в Китае

ҚАЗАҚ

ЭЛЕКТРЛІК ҚЫСҚЫШТАР

Сипаттамасы
1. Ұштама
2. Жұмыс беті
3. Тірек
4. Қолсап
5. Іске қосу көрсеткіші
6. «0/I»айырғышы
7. Ілуге арналған ілгек
8. Топсалы туйіспесі бар желілік бау 2,5 м

ҚАУІПСІЗДІК ШАРАЛАРЫ

НАЗАР АУДАРЫҢЫЗ! *Суы бар ыдыстардың (ванна, бассейн сияқтылардың) қасында бұл аспапты пайдаланбаңыз.*

- Құрылғыны жуыну бөлмесінде пайдаланған кезде, оны пайдаланып болғанған кейін, аспапты желіден сөндіру, өзін желіпік баудың айыр тетігін ашылқтан ажырату керек, себебі судың жақындығы құрылғы айырғышпен сөндірілген кезде де қауіп төндіреді;
- Қосымша қорғаныс үшін жуыну бөлмесіндегі қоректеңдіру тізбегіне қорғаныс ажыратылу құрылғысын (ҚАҚ) 30 мА-дан аспайтын номиналды іске қосылу тоғымен орнатқан дұрыс; орнатқан кезде маманға хабарласқан жөн;

ҚАҚТАНДЫРУ ШАРАЛАРЫ

- Іске қосу алдында, электр желісінің кернеуі құрылғының жұмыс кернеуіне сәйкес келетінін көз жеткізіңіз.
- Сепіңіздер себілетін немесе тез тұтанатын сұйықтар пайдаланатын жерлерде құрылғыны іске қоспаңыз.
- Шашқа арналған лакты шашты түзетіп болғанған кейін жағыңыз.
- Аспапты пайдалану кезінде желілік бауды бүкіл ұзындығына тарқату ұсынылады.
- Желілік бау:
  - ыстық заттармен жанаспауы,
  - суға малынуы,
  - үшір шеттермен тартылмауы,
  - аспапты тасымалдауға арналған қолсап ретінде пайдаланылмауы керек.
- Құрылғыны немесе желілік бауды айыр тетігін сулы қолмен ұстамаңыз.
- Желілік бауды тұтастығын мезгілімен тексеріп тұрыңыз.
- Желілік айыр тетіктің немесе баудың бүлінуі кезінде, егер ол іркіліспен істегенде немесе суға түскенмен кейін құрылғыны пайдалуға тыйым салынады. Барлық жөндеу сұрақтары бойынша туындылас (өкілетті) қызмет көрсету орталығына хабарласыңыз.
- Ваннада жуыну кезінде құрылғыны пайдаланбаңыз.
- Суға толы ваннаға немесе қолқағышқа түсіп кете алатын жерлерде аспапты қойманың және сақтамаңыз, аспапты суға және басқа да сұйықтықтарға матырмаңыз.
- Егер ол суға түсіп кетсе, желілік айыр тетікті ашылқтан жеден сұырыңыз, содан кейін ғана құрылғыны судан шығарыға болады.
- Ешқашан жұмыс істеп тұрған құрылғыны қарусыз қалдырмаңыз.
- Егер сіз ұйқы-оян күйде болсаңыз, құрылғыны пайдаланбаңыз.
- Құрылғыны сулы шаштарды немесе синтетикалық париктерді кептіруге пайдаланбаңыз.
- Құрылғының ыстық бөліктерінің бетке, мойынға және басқа дене мүшелеріне тиюіне жол бермеңіз.
- Құрылғы жұмыс істеп тұрған уақытта жұмсақ заттарға (төсекке немесе диванға) қоймаңыз, оны бүркемеңіз.
- Құрылғыны тұзу ыстықты төзімді бетте орналасқан тіреуге қою керек.
  Абай болыңыз! Құрылғыны желіден ажыратқаннан кейін біршама уақыт бойы жұмыс аумағы ыстық болып қалады.
- Жұмыс істеп тұрған құрылғыны тек қолсап аймағынан ғана ұстаңыз. Түзетіштің жұмыс бетін оның жұмыс істеуі уақытында ұстамаңыз.
- Аспапты жинап қойғанға дейін оның суытылуына мүмкіндік беріңіз және ешқашан бауды оған орамаңыз.
- Өркашан пайдаланып болғанған кейін және тазалау алдында құрылғыны желіден ажыратыңыз.
- Желілік бауды ашылқтан сұырғанда, оны тартпаңыз, ал айыртетіктен ұстаңыз.
- Құрылғыны балалар және мүмкіндіктері шектеулі адамдар ерекшелердің бақылауымен ғана пайдалана алады.
- Балалардың қауіпсіздігі мақсатында, орау ретінде пайдаланылатын полиэтиленді қаптарды қарусыз қалдырмаңыз.

Назар аударыңыз! *Балаларға полиэтиленді қаптармен немесе орайтын пленкамен ойнауға рұқсат етпеңіз.* ***Тұншығу қаупі бар!***

- Балаларға және мүмкіндіктері шектеулі адамдарға берілген аспап пайдалануға арналмаған, егер олардың қауіпсіздігі үшін жауап беретін тұлға құрылғыны дұрыс пайдаланбаған кезде пайда болатын қауіптер туралы сайкес және түсінікті нұсқаулықтар берілген болмаса.
- Аспапты жинап қойғанға дейін оның суытылуына мүмкіндік беріңіз.

ҚҰРЫЛҒЫ ҮЙДЕ ПАЙДАЛАНУҒА ҒАНА АРНАЛҒАН

АЛҒАШҚЫ ПАЙДАЛАНУ АЛДЫНДА

- Электрлік қысқыштарды ораудан шығарыңыз және желілік бауды толық тарқатыңыз.
- Құрылғыны іске қосу алдында электр желісінің кернеуі сіздің үйіңіздегі жұмыс кернеуіне сайкес келетінін көз жеткізіңіз.
- Желілік баудың айыртетігін ашылққа салыңыз.
- Электрлік қысқыштарды іске қосу үшін айырғышты (6) «I» күйіне жылжытыңыз, сол кезде іске қосу көрсеткіші (5) жанады.
- Құрылғыны тұзу және ыстыққа төзімді бетте орналасқан тіреуге (3) орнатыңыз

Назар аударыңыз! *Жұмыс беті (2) құрылғы орнатылған бетпен жанаспауын ақшаан қадағалаңыз.*

- Құрылғыға қызуға уақыт беріңіз.

Ескерту:
- Құрылғыны төмен температура жағдайында тасымалдау немесе сақтау кезінде оны екі сағаттан кем емес уақыт бойы бөлме температурасында ұстау керек.
- Алғашқы пайдалану кезінде жұмыс бетінен (2) бөтен иістер пайда болуы мүмкін, бұл қалыпты құбылыс.

ПАЙДАЛАНУ

- Шашатарды 4-5 см артық емес тарамдарға бөліңіз.
- Құрылғыны қолыңызбен қолсаптан (4) ұстаңыз.
- Бос қолыңызбен шаш тамырын түбінен ұстаңыз.
- Шашты жұмыс бетін (2) айнадыра ораңыз.
- Бұйрының бекіту үшін бірнеше секунд күтіңіз, содан кейін шаштың ұштарын жіберіңіз және бұйраларды босатыңыз.
- Барлық шаш тарамдары үшін берілген нәсіпді қайталаңыз.
- Жұмыс уақытындағы үзілістерде құрылғыны тіреуге (3) орнатыңыз.

Назар аударыңыз! *Жұмыс процесінде жұмыс беті (2) аспап орнатылған бетпен жанаспайтындай етіп аспапты орнатыңыз.*

- Жұмыс істеп болғанған кейін айырғышты (6) «0» күйіне жылжытып түзетішті сөндіріңіз, сол кезде іске қосу көрсеткіші (5) сөнеді
- Желілік баудың айыртетігін ашылқтан сұырыңыз.
- Құрылғыны тіреуге (3) орнатыңыз және құрылғының толық салқындауын күтіңіз.

ТАЗАЛАНУЫ ЖӘНЕ КҮТІМІ

- Тазалау алдында құрылғыны желіден ажыратыңыз және толық суытылуына уақыт беріңіз
- Құрылғыны, желілік бауды және желілік баудың айыртетігін суға және басқа сұйықтықтарға матыруға тыйым салынады.
- Құрылғы корпусын жұмсақ, сәл ылғалды матамен сүртіңіз.
- Аспапты тазалауға қажайтын және жуғыш заттарды, сондай-ақ қандай да бір ерітінділарді пайдалануға тыйым салынады.

ҚАҚТАЛУЫ

- Сақтап қойғанға дейін құрылғының суытылуына уақыт беріңіз және оның корпусы құрғақ және таза екенін көз жеткізіңіз.
- Желілік бауды құрылғыға орамаңыз, себебі бұл оның бүлінуіне әкелі ілуге.
- Пайдалану ыңғайлылығы үшін ілуге арналған ілгек (7) көзделген - түзетіштіі бұл жағдайда оған су тимейтіндей етіп сақтауға болады.
- Құрылғыны салқын, құрғақ, балалардың қолы жетпейтін жерде сақтаңыз.

Жеткізу жинағы:
1. Электрқысқыштар – 1 дн.
2. Сақтауға арналған сөмке – 1 дн.
3. Нұсқаулық – 1 дн.

ТЕХНИКАЛЫҚ СИПАТТАМАЛАРЫ

Электрқоректі: 220-240 В ~ 50/60 Гц
Максималды тұтынатын қуаты: 53 Вт

Өндіруші алдын-ала хабарлаусыз құрылғылардың сипаттамаларын өзгерту құқығын сақтайды.

Аспаптың қызмет ету мерзімі – 5 жыл.

Гарантиялық міндеттілігі

Гарантиялық жағдайдағы қаралып жатқан бөлшектер дилерден тек сатып алынған адамға ғана беріледі. Осы гарантиялық міндеттіліліндегі шағымдарлан жағдайда төленген чек немесе квитанциясын көрсетуі қажет.

EAC

ROMÂNĂ/ Moldoveneasca

ONDULATOR ELECTRIC

Descriere
1. Vârf
2. Suprafață de lucru
3. Suport
4. Mâner
5. Indicator aparat pornit
6. Întreruptor «0/I»
7. Inel pentru agățare
8. Cablu de alimentare cu îmbinare articulată 2,5 m

MĂSURI DE SIGURANȚĂ

ATENȚIE! *Nu utilizați acest aparat în apropierea vaselor ce conțin apă (cadă, bazin etc.).*

- Atunci când aparatul este utilizat în baie, scoateți-l din priză imediat după utilizare, deoarece apa prezintă un risc chiar și atunci când aparatul este oprit de la întreruptor.
- Pentru o protecție suplimentară, vă sfătuim să instalați un dispozitiv pentru curent rezidual (RCD) în circuitul electric care alimentează baia. Acest RCD trebuie să acționeze la o intensitate reziduală maximă de 30 mA; pentru instalare cereți sfatul instalatorului.

MĂSURI DE PRECAUȚIE

- Înainte de a conecta la rețeaua de curent asigurați-vă că tensiunea de alimentare este identică cu cea înscrisă pe aparat.
- Nu porniți aparatul în locuri unde sunt pulverizate aerosole sau alte substanțe ușor inflamabile.
- Aplicați lacul de păr numai după modelarea coafurii.
- În timpul utilizării aparatului se recomandă desfășurarea completă a cablului de alimentare.
- Cablul de alimentare nu trebuie:
  - să se atingă de obiecte fierbinți,
  - să fie scufundat în apă,
  - să fie tras peste muchile ascuțite ale mobilierului,
  - să fie folosit ca mâner pentru mutarea aparatului.
- Nu atingeți fișa cablului de alimentare cu mâinile ude.
- Verificați periodic integritatea cablului de alimentare.
- Este interzisă utilizarea aparatului în următoarele cazuri: dacă sunt deteriorate fișa sau cablul de alimentare, dacă acesta funcționează cu anomalii, sau dacă a căzut. Pentru reparații apelați la un centru service autorizat.
- Nu folosiți aparatul când faceți baie.
- Nu așezați și nu păstrați aparatul în locuri unde există riscul ca acesta să cadă în chiuveta sau cada ce conțin apă; nu scufundați corpul aparatului, cablul de alimentare sau fișa cablului de alimentare în apă sau alte lichide.
- Dacă aparatul a căzut în apă, scoateți imediat fișa de alimentare din priză, numai după aceasta puteți scoate aparatul din apă.
  Niciodată nu lăsați aparatul în funcțiune fără supraveghere.
- Nu folosiți aparatul când sunteți în stare de somnolență.
- Nu folosiți aparatul pentru ondularea părului uid sau părului artificial.
- Evitați contactul suprafețelor fierbinți ale aparatului cu fața, gâtul sau alte părți ale corpului.
- Nu așezați aparatul în funcțiune pe suprafețe sensibile la temperaturi înalte, pe suprafețe moi (pat sau canapea), nu îl acoperiți.
- Poziționați aparatul pe suport, care trebuie așezat pe o suprafață plană termorezistentă.
- Aveți grijă! Suprafața de lucru rămâne fierbinte o vreme după deconectarea aparatului de la rețea.
- Țineți aparatul în funcțiune numai în zona mânerului. Nu atingeți suprafața de lucru în timpul folosirii aparatului.
- Înainte de a depozita aparatul, permiteți-i să se răcească și nu înfășurați niciodată cablul în jurul acestuia.
- Întotdeauna deconectați aparatul de la rețeaua electrică după utilizare și înainte de curățare.
- Nu deconectați prin tragere de cablu, pentru deconectare trageți de fișă.
- Copiii sau persoanele cu dezabilități pot folosi acest aparat numai sub supraveghere.
- Din motive de siguranță a copiilor nu lăsați pungile de polietilenă, folosite în calitate de ambalaj, fără supraveghere.

Atenție! *Nu permiteți copiilor să se joace cu pungile de polietilenă sau pelicula de ambalare.* ***Pericol de asfixiere!***

- Acest aparat nu este destinat pentru folosire de către copii sau persoane cu dezabilități decât în cazul în care li se dau instrucțiuni corespunzătoare și clare de către persoana responsabilă de siguranța lor cu privire la folosirea sigură a aparatului și despre riscurile care pot apărea în caz de folosire inadecvată.
- Înainte de a depozita aparatul permiteți-i să se răcească.

APARATUL ESTE DESTINAT NUMAI UZULUI CASNIC

ÎNAINTE DE PRIMA UTILIZARE

- Scoateți ondulatorul de păr din ambalaj și desfășurați complet cablul de alimentare.
- Înainte de a conecta la rețeaua locală de curent asigurați-vă că tensiunea de alimentare este identică cu cea înscrisă pe aparat.
- Introduceți fișa cablului de alimentare în priză.
- Pentru a porni aparatul mutați întreruptorul (6) în poziția «I», indicatorul aparat pornit (5) se va aprinde.
- Poziționați aparatul pe suport (3), care trebuie așezat pe o suprafață plană termorezistentă.

Atenție! *Întotdeauna aveți grijă ca suprafața de lucru (2) să nu se atingă de suprafața pe care este poziționat aparatul.*

- Lăsați aparatul să se încălzească.

Remarcă:
- *În caz de transportare sau păstrare a aparatului la temperaturi joase este

ČESKÝ

Kulma

Popis
1. Špička
2. Pracovní plocha
3. Podstavec
4. Rukojeť
5. Indikátor zapnutí
6. Vypínač 0/I
7. Ucho na zavěšení
8. Síťový kabel s kloubovým spojením 2.5 m

BEZPEČNOSTNÍ POKYNY
UPOZORNĚNÍ! *Nepoužívejte tento spotřebič v blízkosti nádrží s vodou (jako je vana, bazén ap.).*
- Při používání přístroje v koupelně je třeba ho odpojit od síti hned po ukončení používání tím, že vyndáte vidlici síťového kabelu ze zásuvky, protože blízkost vody představuje nebezpečí i v případě, že je přístroj vypnut vypínačem.
- Pro vyšší bezpečnost vám doporučujeme instalovat do elektrického obvodu proudový chránič se jmenovitým zbytkovým provozním proudem nepřesahujícím 30 mA; při instalaci je třeba se obrátit na odborníka.

BEZPEČOSTNÍ POKYNY
- Před zapnutím se přesvědčte, že napětí v síti odpovídá provoznímu napětí přístroje.
- Nezapínejte přístroj v místech, kde se rozstřikují spreje nebo se používají hořlavé tekutiny.
- Nanášejte lak na vlasy až po ukončení modelování účesu.
- Při používání přístroje se doporučuje rozvinout síťový kabel do celé délky.
- Síťový kabel nesmí:
  – dotýkat se horkých povrchů,
  – být ponořen do vody,
  – ohýbat se o ostré hrany nábytku,
  – používat se jako úchyt pro přenášení přístroje.
- Nedotýkejte se přístroje nebo vidlici síťového kabelu mokrýma rukama.
- Pravidelně kontrolujte stav síťového kabelu.
- Nikdy nepoužívejte přístroj pokud má poškozený síťový kabel nebo síťovou vidlici, funguje nepravidelně nebo po jeho spadnutí. Pro opravu se vždy obraťte na autorizované servisní středisko.
- Nepoužívejte přístroj když se koupete.
- Neodkládejte a neuschovávejte přístroj v místech odkud by mohl spadnout do koupelny nebo umyvadla s vodou; neponořujte přístroj, síťový kabel nebo vidlici síťového kabelu do vody nebo jakékoli jiné tekutiny.
- Pokud by přístroj spadl do vody, okamžitě vyndejte síťovou vidlici ze zásuvky a teprve pak můžete vyndat přístroj z vody.
- Nikdy nenechávejte zapnutý přístroj bez dozoru.
- Nepoužívejte přístroj, pokud jste ospalí.
- Nepoužívejte přístroj k natáčení mokrých vlasů nebo syntetických paruk.
- Vyhýbejte se kontaktu horkých částí přístroje s tváří, krkem a jinými částmi těla.
- Během používání neodkládejte přístroj na povrch citlivý na teplotu, na měkký povrh (na postel nebo gauč) a nezakrývejte ho.
- Umísťujte přístroj na podstavci stojícím na rovném teplovzdorném povrchu.
- Buďte opatrní! Povrch přístroje zůstává horký po nějaký čas i po odpojení přístroje od sítě.
- Držet v ruce zapnutý přístroj lze jenom v případě, že se ho dotýkáte v oblasti rukojeti. Nedotýkejte se pracovní plochy během práce s přístrojem.
- Než uschováte přístroj vždy ho nechte vychládnout a nikdy nenavíjejte na něj síťový kabel.
- Pokaždé po ukončení používání a před čištěním je třeba odpojit přístroj od síti.
- Když vyndáváte vidlici síťového kabelu ze zásuvky, netáhejte za kabel ale vždy jenom za vidlici.
- Děti a osoby se sníženými schopnostmi mohou používat přístroj jenom pod dohledem.
- Z důvodu bezpečnosti dětí nenechávejte bez dohledu igelitové pytle, použité při balení.

Upozornění*! Nedovolujte aby si děti hrály s igelitovými pytli a folií.* ***Nebezpečí zadušení!***
- Tento spotřebič by neměly používat děti a osoby se sníženými schopnostmi, pokud osoba, odpovídající za jejich bezpečí jim nedá odpovídající a srozumitelné pokyny k bezpečnému použití přístroje a nepoučí je o nebezpečí vyplývajícím z jeho nesprávného použití.
- Než uschováte přístroj vždy ho nechte vychládnout.

SPOTŘEBIČ JE URČEN POUZE PRO POUŽITÍ V DOMÁCNOSTI

PŘED PRVNÍM POUŽITÍM
– Vyndejte přístroj z obalu a úplně rozviňte síťový kabel.
– Než zapojíte přístroj do elektrické sítě, zkontrolujte zda napětí uvedené na přístroji odpovídá napětí elektrické sítě ve Vašem domě.
– Zapojte vidlici síťového kabelu do zásuvky.
– Pro zapnutí přístroje převeďte vypínač (6) do polohy I, indikátor zapnutí (5) se rozsvítí.
– Postavte přístroj na stojánek (3) umístěný na rovném teplovzdorném povrchu.

Upozornění! *Vždy dbejte na to, aby pracovní plocha (2) se nedotýkala podložky, na které je přístroj umístěn.*
– Nechte přístroj aby se rozehřál.

Poznámka:
- *V případě přepravy nebo uskladnění přístroje při snížené teplotě, musíte ho nechat při pokojové teplotě po dobu nejmíň dvou hodin.*
- *Při prvním použití s pracovní plochy (2) může unikat zvláštní pach, to je přípustné.*

POUŽITÍ
– Rozdělte vlasy na prameny do šířky maximálně 4-5 cm.
– Držte přístroj za rukojeť(4).
– Volnou rukou uchopte pramen vlasů u kořínků.
– Naviňte vlasy na pracovní plochu (2).
– Vyčkejte několik vteřin pro fixaci lokny, pak odviňte vlasy.
– Opakujte tento postup pro všechny zbývající prameny vlasů.
– Během přestávek v práci odkládejte přístroj na stojánek (3).

Upozornění! *Během práce je třeba umísťovat přístroj tak, aby pracovní plocha (2) se nedotýkala podložky, na které je přístroj umístěn.*
– Po ukončení natáčení vlasů vypněte přístroj převedením přepínače (6) do polohy 0, indikátor zapnutí (5) zhasne.
– Vyndejte vidlici síťového kabelu ze zásuvky.
– Postavte přístroj na stojánek (3) a nechte ho vychládnout.

ČIŠTĚNÍ A ÚDRŽBA
– Před čištěním odpojte přístroj od sítě a nechte ho vychladnout.
– Nikdy neponořujte přístroj, síťový kabel nebo vidlici síťového kabelu do vody nebo jakékoli jiné tekutiny.
– Utírejte povrch přístroje měkkým lehce navlhčeným hadříkem.
– Nikdy nepoužívejte k čištění přístroje mycí nebo abrazinví prostředky ani jakékoli rozpouštědla.

SKLADOVÁNÍ
– Před uskladněním přístroje nechte ho úplně vychládnout a přesvědčte se, že povrch přístroje je suchý a čistý.
– Nenavíjejte síťový kabel na přístroj protože to může způsobit jeho poškození.
– Pro pohodlné použití je přístroj vybaven uchem na zavěšení (7), pomocí kterého je možné uschovávat přístroj ve svislé poloze - za předpokladu, že se v této poloze na něj nedostane voda.
– Uschovávejte přístroj v suchém chladném místě mimo dosah dětí.

BALENÍ OBSAHUJE
1. Elektrická kulma – 1 kus
2. Taštička na skladování – 1 kus
3. Návod – 1 kus

TECHNICKÉ PARAMETRY
Napájení: 220-240 V ~ 50/60 Hz
Maximální výkon: 53 W

Výrobce si vyhrazuje právo měnit charakteristiky přístrojů bez předchozího varování.

Životnost přístroje – 5 let.

Záruka
Podrobné záruční podmínky poskytne prodejce přístroje. Při uplatňování nároků během záruční lhůty je třeba předložit doklad o zakoupení výrobku.

Tento výrobek odpovídá požadavkům na elektromagnetickou kompatibilitu, stanoveným direktivou 2004/108/EC a předpisem 2006/95/EC Evropské komise o nízkonapěťových přístrojích.

УКРАЇНСЬКА

ЕЛЕКТРОЩИПЦІ

Опис
1. Наконечник
2. Робоча поверхня
3. Підставка
4. Ручка
5. Індикатор включення
6. Вимикач «0/I»
7. Петля для підвішування
8. Мережевий шнур з шарнірним з'єднанням 2.5 м

ЗАХОДИ БЕЗПЕКИ
УВАГА ! *Не використовувати цей пристрій поблизу ємностей, що містять воду (ванна, басейн тощо).*
- При використанні пристрою у ванній кімнаті, його слід відключати від мережі після експлуатації, а саме вийнявши вилку мережевого шнура з розетки, оскільки близькість води, представляє небезпеку, навіть коли пристрій вимкнений вимикачем;
- Для додаткового захисту доцільно встановити пристрій захисного відключення (ПЗВ) з номінальним струмом спрацьовування, що не перевищує 30 мА, в ланцюг живлення ванної кімнати; при установці слід звернутися до фахівця;

ЗАПОБІЖНІ ЗАСОБИ
- Перед включенням переконайтеся, що напруга в електричній мережі відповідає робочій напрузі пристрою.
- Не вмикайте пристрій у місцях, де розпорошуються аерозолі або використовуються легкозаймисті рідини.
- Наносите лак для волосся лише після моделювання зачіски.
- При експлуатації пристрою рекомендується розмотати мережевий шнур на всю його довжину.
- Мережевий шнур не повинен:
  – стикатися з гарячими предметами,
  – занурюватися у воду
  – протягуватися через гострі кромки меблів
  – використовуватися в якості ручки для носіння пристрою.
- Не беріться за пристрій або вилку мережевого шнура мокрими руками.
- Періодично перевіряйте цілісність мережевого шнура.
- Забороняється використовувати прилад при пошкодженні мережевої вилки або мережевого шнура, якщо він працює з перебоями, а також після його падіння. З усіх питань ремонту звертайтеся до авторизованого сервісного центру.
- Не користуйтеся пристрій під час приймання ванни.
- Не кладіть і не зберігайте пристрій в місцях, де він може впасти у ванну або раковину, наповнену водою; не занурюйте корпус пристрою, мережевий шнур або вилку мережевого шнура у воду або будь-яку іншу рідину.
- Якщо пристрій впав у воду, негайно вийміть мережеву вилку з розетки, тільки після цього можна дістати пристрій з води.
- Ніколи не залишайте працюючий пристрій без нагляду.
- Не використовуйте фен, якщо ви знаходитеся в сонному стані.
- Не використовуйте пристрій для завивки мокрого волосся або синтетичних перук.
- Уникайте зіткнення гарячих поверхонь пристрою з обличчям, шиєю або іншими частинами тіла.
- Не кладіть пристрій під час роботи на чутливі до тепла поверхні, м'яку поверхню (на ліжко або диван), не накривайте його.
- Розміщувати пристрій слід на підставці, на рівній теплостійкій поверхні.
- Будьте обережні! Робоча поверхня залишається деякий час гарячою навіть після відключення пристрою від мережі.
- Тримайте працюючий пристрій лише в зоні ручки. Не торкайтеся робочої поверхні під час роботи з пристроєм.
- Перш ніж прибрати пристрій, обов'язково дайте йому охолонути і ніколи не обмотуйте навколо нього мережевий шнур.
- Завжди відключайте пристрій від мережі після використання і перед чищенням.
- Виймаючи вилку мережевого шнура з розетки, не тягніть за шнур, а потягнути за штепсель.
- Діти та люди з обмеженими можливостями повинні користуватися пристроєм тільки під наглядом.
- З міркувань безпеки дітей не залишайте поліетиленові пакети, використовувані в якості упаковки, без нагляду.

Увага! *Не дозволяйте дітям грати з поліетиленовим пакетом або плівкою.* ***Загроза ядухи!***
- Цей пристрій не призначений для використання дітьми та людьми з обмеженими можливостями, якщо тільки особою, яка відповідає за їх безпеку, їм не дано відповідні і зрозумілі інструкції про безпечне користування пристроєм і тієї небезпеки, яка може виникати при його неправильному використанні.
- Перш ніж прибрати пристрій, обов'язково дайте йому остигнути.

ПРИСТРІЙ ПРИЗНАЧЕНИЙ ТІЛЬКИ ДЛЯ ДОМАШНЬОГО ВИКОРИСТАННЯ.

ПЕРЕД ПЕРШИМ ВИКОРИСТАННЯМ
– Витягніть електрощипці з упаковки і повністю розмотайте мережевий шнур.
– Перш ніж підключити пристрій до електромережі, перевірте, чи відповідає напруга, вказана на пристрої, напрузі електромережі у вашому домі.
– Вставте вилку мережного шнура в розетку.
– Для включення електрощипців пересуньте вимикач (6) в положення «I», при цьому спалахне індикатор включення (5).
– Встановите пристрій на підставку (3) і на рівній, теплостійкій поверхні.

Увага! *Завжди стежте за тим, щоб робоча поверхня (2) не торкалася поверхні, на якій встановлений прилад.*
– Дайте пристрою нагрітися.

Примітка:
- *У разі транспортування або зберігання приладу при зниженій температурі необхідно витримати його при кімнатній температурі не менше двох годин.*
- *При першому використанні можлива поява стороннього запаху від робочої поверхні (2), це допустимо.*

ВИКОРИСТАННЯ
– Розподіліть волосся на пасма завширшки не більше 4-5 см.
– Візьміть пристрій за ручку (4).
– Вільною рукою захопите пасмо волосся у коріння.
– Накрутіть волосся довкола робочої поверхні (2).
– Почекайте декілька секунд для фіксації локона, після чого розкрутите волосся.
– Повторите дану процедуру на всіх пасмах волосся, що залишилися.
– У перервах в роботі встановлюйте пристрій на підставку (3).

Увага! *Завжди стежте за тим, що прилад встановлений так, щоб робоча поверхня (2) не торкалася поверхні, на якій встановлений прилад.*
– Після закінчення процедури завивки волосся вимкніть пристрій, перевівши вимикач (6) в положення «0», при цьому індикатор включення (5) згасне.
– Вийміть вилку мережного шнура з розетки.
– Встановите пристрій на підставку (3) і дайте йому повністю остигнути.

ЧИЩЕННЯ ТА ДОГЛЯД
– Перед чищенням відключите пристрій від мережі і дайте йому повністю остигнути.
– Забороняється занурювати пристрій, мережевий шнур і вилку мережевого шнура у воду або будь-які інші рідини.
– Протирайте корпус пристрою м'якою, злегка вологою тканиною.
– Забороняється використовувати для чищення пристрою миючі і абразивні засоби, а також які-небудь розчинники.

ЗБЕРІГАННЯ
– Перед тим як прибрати пристрій на зберігання, дайте йому повністю охолонути і переконайтеся, що пристрій чистий і сухий.
– Не намотуйте мережевий шнур на корпус пристрою, так як це може привести до його пошкодження.
– Для зручності використання передбачена петля для підвішування (7), на якій можна зберігати пристрій за умови, що в цьому положенні на пристрій не потраплятиме вода.
– Зберігаєте пристрій в сухому прохолодному місці, недоступному для дітей.

КОМПЛЕКТАЦІЯ
1. Електрощипці – 1 шт.
2. Сумочка для зберігання – 1 шт.
3. Інструкція – 1 шт.

ТЕХНІЧНІ ХАРАКТЕРИСТИКИ
Електроживлення: 220-240 В ~50/60 Гц
Максимальная потребляемая мощность: 53 Вт

Виробник залишає за собою право змінювати характеристики пристроїв без попереднього повідомлення.

Термін служби приладу – 5 років.

Гарантія
Докладні умови гарантії можна отримати в дилера, що продав дану апаратуру. При пред'явленні будь-якої претензії протягом терміну дії даної гарантії варто пред'явити чек або квитанцію про покупку.

Даний виріб відповідає вимогам до електромагнітної сумісності, що пред'являються директивою 2004/108/ЕС Ради Європи й розпорядженням 2006/95/ЕС по низьковольтних апаратурах.

БЕЛАРУСКІ

ЭЛЕКТААБЦУГІ

Апісанне
1. Наканечнік
2. Працоўная паверхня
3. Падстаўка
4. Ручка
5. Індыкатар уключэння
6. Выключальнік «0/I»
7. Завеса для падвешвання
8. Сеткавы шнур з шарнірным злучэннем 2,5 м

МЕРЫ БЯСПЕКІ
УВАГА! *Не карыстайцеся дадзенай прыладай зблізку ёмістасцяў з вадой (такіх як ванна, басейн і т. п.).*
- Пры выкарыстанні прылады ў ванным пакоі яе варта адключаць ад сеткі адразу пасля эксплуатацыі, выняўшы вілку сеткавага шнура з разеткі, бо блізкасць вады ўяўляе небяспеку нават у тых выпадках, калі прылада выключана выключальнікам.
- Для дадатковай абароны ў сетку сілкавання ваннага пакоя мэтазгодна ўсталяваць прыладу ахоўнага адключэння (ПАА) з намінальным токам спрацоўвання,які не перавышае 30 мА; пры ўсталёўцы трэба звярнуцца да адмыслоўца.

МЕРЫ ЗАСЦЯРОГІ
- Перад уключэннем пераканайцеся, што напруга ў электрычнай сетцы адпавядае працоўнай напрузе прылады.
- Не ўключайце прыладу ў месцах, дзе распыляюцца аэразолі або выкарыстоўваюцца лёгкаўзгаральныя вадкасці.
- Нанасіце лак для валасоў толькі пасля мадэлявання прычоскі.
- Пры эксплуатацыі прылады рэкамендуецца разматаць сеткавы шнур на ўсю яго даўжыню.
- Сеткавы шнур не павінен:
  – датыкацца з гарачымі прадметамі,
  – апускацца ў ваду,
  – працягвацца праз вострыя беражкі мэблі,
  – выкарыстоўвацца ў якасці ручкі для пераноскі прылады.
- Не бярыцеся за прыладу ці вілку сеткавага шнура мокрымі рукамі.
- Перыядычна правярайце цэласнасць сеткавага шнура.
- Забараняецца выкарыстоўваць прыладу пры пашкоджанні сеткавай вілкі ці сеткавага шнура, калі яна працуе з перабоямі, а таксама пасля яе падзення. Па ўсіх пытаннях рамонту звяртайцеся ў аўтарызаваны (упаўнаважаны) сэрвісны цэнтр.
- Не выкарыстоўвайце прыладу падчас прыняцця ванны.
- Не кладзіце і не захоўвайце прыладу ў месцах, дзе яна можа зваліцца ў ванну ці ракавіну, напоўненую вадой; не апускайце корпус прылады, сеткавы шнур ці вілку сеткавага шнура ў ваду ці любую іншую вадкасць.
- Калі прылада звалілася ў ваду, неадкладна выміце сеткавую вілку з разеткі, і толькі пасля гэтага можна дастаць прыладу з вады.
- Ніколі не пакідайце працуючую прыладу без нагляду.
- Не выкарыстоўвайце прыладу, калі вы знаходзіцеся ў сонным стане.
- Не выкарыстоўвайце прыладу для завіўкі мокрых валасоў ці сінтэтычных парыкоў.
- Пазбягайце судотыкі гарачых паверхняў прылады з тварам, шыяй ці іншымі часткамі цела.
- Не кладзіце прыладу падчас працы на адчувальныя да цяпла паверхні, мяккую паверхню (на ложак ці канапу) і не накрывайце яе.
- Размяшчаць прыладу варта на падстаўцы, якая стаіць на роўнай цеплаўстойлівай паверхні.
- Будзьце асцярожныя! Працоўная паверхня застаецца некаторы час гарачэй нават пасля адключэння прылады ад сеткі.
- Трымаць у руцэ працуючую прыладу можна толькі ў тым выпадку, калі вы ўзяліся за яе ў зоне ручкі. Не дакранайцеся працоўнай паверхні падчас працы з прыладай.
- Перш чым прыбраць прыладу, абавязкова дайце ёй астыць і ніколі не абмотвайце яе сеткавым шнуром.
- Кожны раз пасля выкарыстання і перад чысткай прылады варта адключаць ад сеткі.
- Вымаючы вілку сеткавага шнура з разеткі, не цягніце за шнур, а трымайцеся за вілку.
- Дзеці і людзі з абмежаванымі магчымасцямі могуць карыстацца прыладай толькі пад назіраннем.
- З меркаванняў бяспекі дзяцей не пакідайце поліэтыленавыя пакеты, якія выкарыстоўваюцаа ў якасці пакавання, без нагляду.

Увага! *Не дазваляйце дзецям гуляць з поліэтыленавымі пакетамі ці пакавальнай плёнкай.* ***Небяспека ўдушша!***
- Дадзеная прылада не прызначана для выкарыстання дзецьмі і людзьмі з абмежаванымі магчымасцямі, калі толькі асобай, якая адказвае за іх бяспеку, ім не дадзены адпаведныя і зразумелыя інструкцыі пра бяспечнае карыстанне прыладай і тых небяспеках, якія могуць узнікаць пры яе няправільным выкарыстанні.
- Перш чым прыбраць прыладу, абавязкова дайце ёй астыць.

ПРЫЛАДА ПРЫЗНАЧАНА ТОЛЬКІ ДЛЯ ХАТНЯГА ВЫКАРЫСТАННЯ

ПЕРАД ПЕРШЫМ ВЫКАРЫСТАННЕМ
– Выміце прыладу з пакавання і цалкам разматайце сеткавы шнур.
– Перш чым падлучыць прыладу да электрасеткі, праверце, ці адпавядае напруга, паказаная на прыладзе, напрузе электрасеткі ў вашай хаце.
– Устаўце вілку сеткавага шнура ў разетку.
– Для ўключэння прылады перасуньце выключальнік (6) у становішча «I», пры гэтым загарыцца індыкатар уключэння (5).
– Усталюйце прыладу на падстаўку (3), змешчаную на роўнай цеплаўстойлівай паверхні.

Увага*! Заўсёды сачыце за тым, каб працоўная паверхня (2) не дакраналася паверхні, на якой усталяваны прыбор.*
– Дайце прыладзе нагрэцца.

Нататка:
- *У выпадку транспартавання ці захоўвання прылады пры паніжанай тэмпературы неабходна вытрымаць яе пры пакаёвай тэмпературы не менш за дзве гадзіны.*
- *Пры першым выкарыстанні магчыма з'яўленне староннягa паху ад працоўнай паверхні (2), гэта дапушчальна.*

ВЫКАРЫСТАННЕ
– Размяркуеце валасы на пасмы шырынёй не больш за 4-5 см.
– Вазьміце прыладу за ручку (4).
– Вольнай рукой захапіце пасму валасоў у каранёў.
– Накруціце валасы вакол працоўнай паверхні (2).
– Пачакайце некалькі секунд для фіксацыі пасмы, пасля чаго раскруціце валасы.
– Паўтарыце дадзеную працэдуру на ўсіх пакінутых пасмах валасоў.
– У перапынках у працы ўсталёўвайце прыладу на падстаўку (3).

Увага! *Падчас працы прыбор варта размяшчаць такім чынам, каб працоўная паверхня (2) не дакраналася паверхні, на якой усталяваны прыбор.*
– Па завяршэнні працэдуры завіўкі валасоў выключыце прыладу, перавядучы выключальнік (6) у становішча «0», пры гэтым індыкатар уключэння (5) загасне.
– Выміце вілку сеткавага шнура з разеткі.
– Усталюйце прыладу на падстаўку (3) і дайце прыбору цалкам астыць.

ЧЫСТКА І СЫХОД
– Перад чысткай адключыце прыладу ад сеткі і дайце ёй цалкам астыць.
– Забараняецца апускаць прыладу, сеткавы шнур і вілку сеткавага шнура ў ваду ці любыя іншыя вадкасці.
– Праціраеце корпус прылады мяккай, злёгку вільготнай тканінай.
– Забараняецца выкарыстоўваць для чысткі прылады мыйныя і абразіўныя сродкі, а таксама якія-небудзь растваральнікі.

ЗАХОЎВАННЕ
– Перад тым як прыбраць прыладу на захоўванне, дайце ёй цалкам астыць і пераканайцеся ў тым, што корпус прылады чысты і сухі.
– Не намотвайце сеткавы шнур на корпус прылады, бо гэта можа прывесці да пашкоджання шнура.
– Для выгоды выкарыстання прадугледжана завеса для падвешвання (7), на якой можна захоўваць прыладу ў падвешаным стане - пры ўмове, што ў гэтым становішчы на яе не будзе трапляць вада.
– Захоўваеце прыладу ў сухім прахалодным месцы, недаступным для дзяцей.

КАМПЛЕКТАЦЫЯ
1. Электраабцугі - 1 шт.
2. Торба для захоўвання - 1 шт.
3. Інструкцыя - 1 шт.

ТЭХНІЧНЫЯ ХАРАКТАРЫСТЫКІ
Электрасілкаванне: 220-240 В ~ 50 Гц
Максімальная спажываная магутнасць: 53 Вт

Вытворца пакідае за сабой права змяняць характарыстыкі прылад без папярэдняга апавяшчэння.

Тэрмін службы прыбора - 5 гадоў.

Гарантыя
Падрабязнае апісанне умоў гарантыйнага абслугоўвання могуць быць атрыманы у таго дылера, ў якога была набыта тэхніка. Пры звароце за гарантыйным абслугоўваннем абавязкова павінна быць прад'яўлена купчая альбо квітанцыя аб аплаце.

ЎЗБЕК

ELEKTR SOCH JINGALAKLAGICH

Asosiy qismlari
1. Uch qismi
2. Ishlash yuzasi
3. Quygich
4. Dastagi
5. Ishlayotganini ko'rsatish chirog'i
6. Ishlatish tugmasi «0/I»
7. Ilib qo'yish uchun ilmoq
8. Aylanadigan moslamasi elektr shnuri 2,5 m

XAVFSIZLIK QOIDALARI
DIQQAT! *Jihozni suv solingan vositalar, joylar (vanna, suzish havzasi va hk) yaqinida ishlatmang.*
- Jihoz vannaxonada ishlatilganda, ishlatib bo'lgandan so'ng elektr vilkasini rozetkadan chiqarib o'chirib qo'yish kerak, sababi jihoz tugmasi bosib o'chirilgani bilan suv yaqinligi uchun xavfli bo'ladi.
- Qo'shimcha himoya qilish uchun vannaxonadagi elektr quvvati keladigan zanjirga nominal ishlab ketish toki 30 mA dan oshmaydigan himoya o'chirish vositasini (HO'V) qo'yish tavsiya qilinadi; uni qo'yish uchun mutaxassisga murojaat qiling.

XAVFSIZLIK CHORALARI
- Ishlatishdan oldin elektr tarmog'idagi quvvat jihoz ishlaydigan quvvatga to'g'ri kelishini tekshirib ko'ring.
- Jihozni aerozol purkalayotgan, tez yonadigan suyuqliklar ishlatilayotgan joyda ishlatmang.
- Soch lakini soch turmaklanganidan keyin seping.
- Jihoz ishlatilganda elektr shnurini o'ramidan to'liq chiqarib qo'yish tavsiya qilinadi.
- Elektr shnuri:
  – issiq buyumlarga tegmasligi kerak;
  – suvga tushmasligi kerak;
  – mebelning o'tkir qirrasidan o'tmasligi kerak;
  – jihozni ko'tarish uchun ishlatilmasligi kerak.
- Jihozni, elektr vilkasini xo'l qo'l bilan ushlamang.
- Vaqti-vaqti bilan elektr shnuri shikastlanmaganini tekshirib turing.
- Elektr vilkasi, shnuri shikastlangan, ishlab-ishlamayotgan, tushib ketgan jihozni ishlatmang. Ta'mirlatish uchun vakolatli xizmat markaziga olib boring.
- Vannaga tushganda jihozni ishlatmang.
- Jihozni suv solingan vanna yoki qo'l yuvgichga tushib ketishi mumkin bo'lgan joyga qo'ymang; jihoz korpusi, elektr vilkasi yoki shnurini suvga yoki boshqa suyuqlikka solmang.
- Agar jihoz- suvga tushib ketsa tez elektr vilkasini rozetkadan chiqarib oling, shundan keyingina jihozni suvdan olish mumkin bo'ladi.
- Hech qachon ishlayotgan jihozni qarovsiz qoldirmang.
- Uyqungiz kelib turganda jihozni ishlatmang.
- Jihozni xo'l soch yoki sun'iy sochni jingalak qilishga ishlatmang.
- Jihozning qizigan joylari yuzga, bo'yinga yoki boshqa a'zolarga tegishidan ehtiyot bo'ling.
- Ishlayotgan jihozni issiqqa ta'sirchan, yumshoq joylarga (krovatga, divanga) qo'ymang, ustini yopmang.
- Jihozni tekis, issiqqa chidamli joydagi qo'ygichiga qo'yish kerak.
- Ehtiyot bo'ling! Jihoz elektrdan uzilganidan keyin ham ishlaydigan yuzasi anchagacha issiq bo'lib turadi.
- Ishlayotgan jihozni faqat dastagidan ushlash mumkin. Ishlatayotganda jihozning qizigan yuzalariga qo'l tekkizmang.
- Olib qo'yishdan oldin albatta jihoz to'liq sovushini kutib turing, hech qachon unga elektr shnurini o'ramang.
- Ishlatib bo'lgandan keyin, tozalashdan oldin jihoz vilkasini albatta rozetkadan chiqarib elektrdan ajratib qo'ying.
- Elektrdan ajratganda elektr shnuridan emas, elektr vilkasidan ushlab torting.
- Bolalar, imkoniyati cheklangan insonlar jihozni faqat kimdir qarab turganda ishlatishlari mumkin.
- Bolalarni ehtiyot qilish uchun o'rashga ishlatilgan polietilen xaltalarni qarovsiz qoldirmang.

Diqqat! *Bolalar polietilen xaltalar yoki plyonkani o'ynashlariga ruxsat bermang.* ***Bo'g'ilish xavfi bor!***
- Jihoz bolalar bilan imkoniyati cheklangan insonlarning ishlatishiga mo'ljallanmagan, agar ularning xavfsizligi uchun javob beradigan shaxs jihozni xavfsiz ishlatish qoidalarini to'liq va tushunarli qilib o'rgatmagan va uni noto'g'ri ishlatganda qanday xavflar bo'lishi mumkinligini yaxshilab tushuntirmagan bo'lsa.
- Jihozni olib qo'yishdan oldin albatta sovushini kutib turing.

JIHOZ FAQAT UYDA ISHLATISHGA MO'LJALLANGAN.

Birinchi marta ishlatishdan oldin
– Jihozni qutisidan oling, elektr shnurini to'liq o'ramidan chiqarib uzaytirib qo'ying.
– Jihozni elektrga ulashdan oldin jihozda ko'rsatilgan elektr quvvati elektr tarmog'idagi quvvatga to'g'ri kelishini tekshirib ko'ring.
– Elektr shnurini rozetkaga ulang.
– Jihozni ishlatish uchun tugmasini (6) «I» tomonga o'tkazib qo'ying, shunda ishlayotganini ko'rsatish chirog'i (4) yonadi.
– Jihozni tekis, issiqqa chidamli joyda turgan qo'ygichiga (3) qo'ying.

Diqqat! *Ishlash yuzasi (2) jihoz qo'yilgan yuzaga tegmayotganiga qarab turing*
– Jihoz qizishini kutib turing

Eslatma:
- *Jihoz sovuq havoda olib kelingan yoki turgan bo'lsa kamida ikki soat xona haroratida turishi kerak.*
- *Birinchi marta ishlatilganida ishlash yuzasidan (2) bir oz tutun chiqishi mumkin, bunday bo'lishi tabiiy hisoblanadi.*

Ishlatish
– Sochni eni 4-5 cm dan oshmaydigan tutamlarga ajratib chiqing.
– Jihozning dastagidan (4) ushlang.
– Bo'sh qo'lingiz bilan soch tutamini tomiriga yaqin joyidan ushlang.
– Soch tutamini ishlash yuzasiga (2) o'rang.
– Soch tutami qotishi uchun bir necha sekund kutib turing, keyin soch uchini chiqarib soch tutamini bo'shating.
– Boshqa soch tutamlarini ham shunga o'xshab jingalak qilib chiqing.
– Tanaffus qilganda jihozni qo'ygichiga (3) qo'ying.

Diqqat! *Ishlatayotganda jihozni ishlash yuzasi (2) jihoz qo'yilgan joyga tegmaydigan qilib qo'yish kerak.*
– Soch jingalak qilib bo'lingandan keyin tugmasini (6) «0» tomonga o'tkazib jihozni o'chiring, shunda ishlayotganini ko'rsatish chirog'i (5) o'chadi.
– Elektr vilkasini rozetkadan chiqarib qo'ying.
– Jihozni qo'ygichga (3) qo'ying, to'liq sovushini kutib turing.

Tozalash va ehtiyot qilish
– Tozalashdan oldin jihozdan elektrdan ajratib qo'ying, to'liq sovushini kutib turing.
– Jihozni, elektr shnurini, vilkasini suvga yoki boshqa suyuqlikka solish ta'qiqlanadi.
– Jihoz korpusini yumshoq mato bilan arting.
– Jihozni tozalash uchun yuvish vositalari qirib tozalaydigan vositalar, eritgich ishlatish ta'qiqlanadi.

Saqlash
– Saqlashga olib qo'yishdan oldin jihoz to'liq sovugan bo'lishi, korpusi toza, quruq bo'lishi kerak.
– Elektr shnurini jihoz korpusiga o'ramang, elektr shnuri shikastlanishi mumkin.
– Ishlatish qulay bo'lishi uchun jihozga ilmoq (67) qo'yilgan, suv tegmaydigan joyda bo'lsa jihozni ilmog'iga ilib qo'yish mumkin.
– Jihozni quruq, salqin, bolalarning qo'li yetmaydigan joyga qo'yib saqlang.

To'plami
1. Elektr soch jingalaklagich – 1 dona.
2. Solinadigan xaltacha – 1 dona.
3. Qo'llanma – 1 dona.

Texnik xususiyatlari
Ishlaydigan elektr quvvati: 220-240 V ~ 50/60 Hz
Eng ko'p ishlatadigan quvvati: 53 W

Ishlab chiqaruvchi oldindan xabar bermay jihoz xususiyatlarini o'zgartirish huquqini saqlab qoladi.

Jihozning ishlash muddati – 5 yil.

Kafolat shartlari
Ushbu jihozga kafolat berish masalasida hududiy diler yoki ushbu jihoz xarid qiningan kompaniyaga murojaat qiling. Kassa cheki yoki xaridni tasdiqlaydigan boshqa bir moliyaviy hujjat kafolat xizmatini berish sharti hisoblanadi.

Ushbu jihoz 2004/108/EC Ko'rsatmasi asosida belgilangan va Quvvat kuchini belgilash Qonunida (2006/95/EC) aytilgan YAXS talablariga muvofiq keladi.

VITEK

АУДИО-ВИДЕО И БЫТОВАЯ ТЕХНИКА

VT-2289 BK

Curling tong

Электрощипцы

Инструкция по эксплуатации

GB Manual instruction 2
DE Die betriebsanweisung 3
RUS Инструкция по эксплуатации 4
KZ Пайдалану нұсқасы 5
RO/MD Instrucțiune de exploatare 6
CZ Návod k použití 7
UA Інструкція з експлуатації 8
BEL Інструкцыя па эксплуатацыі 9
UZ Foydalanish qoidalari 10

www.vitek.ru

GB
A production date of the item is indicated in the serial number on the technical data plate. A serial number is an eleven-unit number, with the first four figures indicating the production date. For example, serial number 0606xxxxxxx means that the item was manufactured in June (the sixth month) 2006.

DE
Das Produktionsdatum ist in der Seriennummer auf dem Schild mit technischen Eigenschaften dargestellt. Die Seriennummer stellt eine elfstellige Zahl dar, die ersten vier Zahlen bedeuten dabei das Produktionsdatum. Zum Beispiel bedeutet die Seriennummer 0606xxxxxxx, dass die Ware im Juni (der sechste Monat) 2006 hergestellt wurde.

RUS
Дата производства изделия указана в серийном номере на табличке с техническими данными. Серийный номер представляет собой одиннадцатизначное число, первые четыре цифры которого обозначают дату производства. Например, серийный номер 0606xxxxxxx означает, что изделие было произведено в июне (шестой месяц) 2006 года.

KZ
Бұйымның шығарылған мерзімі техникалық деректері бар кестедегі сериялық нөмірде көрсетілген. Сериялық нөмір он бір саннан тұрады, оның бірінші төрт саны шығару мерзімін білдіреді. Мысалы, сериялық нөмір 0606xxxxxxx болса, бұл бұйым 2006 жылдың маусым айында (алтыншы ай) жасалғанын білдіреді.

RO/MD
Data fabricării este indicată în numărul de serie pe tabelul cu datele tehnice. Numărul de serie reprezintă un număr din unsprezece cifre, primele patru cifre indicînd data fabricării. De exemplu, dacă numărul de serie este 0606xxxxxxx, înseamnă că produsul dat a fost fabricat în iunie (luna a asea) 2006.

CZ
Datum výroby spotřebiče je uveden v sériovém čísle na výrobním štítku s technickými údaji. Sériové číslo je jedenáctimístní číslo, z nichž první čtyři číslice znamenají datum výroby. Například sériové číslo 0606xxxxxxx znamená, že spotřebič byl vyroben v červnu (šestý měsíc) roku 2006.

UA
Дата виробництва виробу вказана в серійному номері на табличці з технічними даними. Серійний номер представляє собою одинадцятизначне число, перші чотири цифри якого означають дату виробництва. Наприклад, серійний номер 0606xxxxxxx означає, що виріб був виготовлений в червні (шостий місяць) 2006 року.

BEL
Дата вытворчасці вырабу паказана ў серыйным нумары на таблічке з тэхнічнымі дадзенымі. Серыйны нумар прадстаўляе сабою адзінаццатае чысло, першыя чатыры лічбы якога абазначаюць дату вытворчасці. Напрыклад, серыйны нумар 0606xxxxxxx азначае, што выраб быў зроблен ў чэрвені (шосты месяц) 2006 года.

UZ
Mahsulot ishlab chiqarilgan muddat texnik xususiyatlari yozilgan yorliqdagi seriya raqamida ko'rsatilgan. Seriya raqami o'n bitta raqamdan iborat bo'ladi, birinchi to'rtta son ishlab chiqarilgan sanani bildiradi. Misol uchun, seriya raqami 0606xxxxxxx bo'lsa, mahsulot iyun (oltinchi oy) 2006 yili ishlab chiqarilgan bo'ladi.

© ООО ГОЛДЕР-ЭЛЕКТРОНИКС, 2013
© GOLDER-ELECTRONICS LLC, 2013