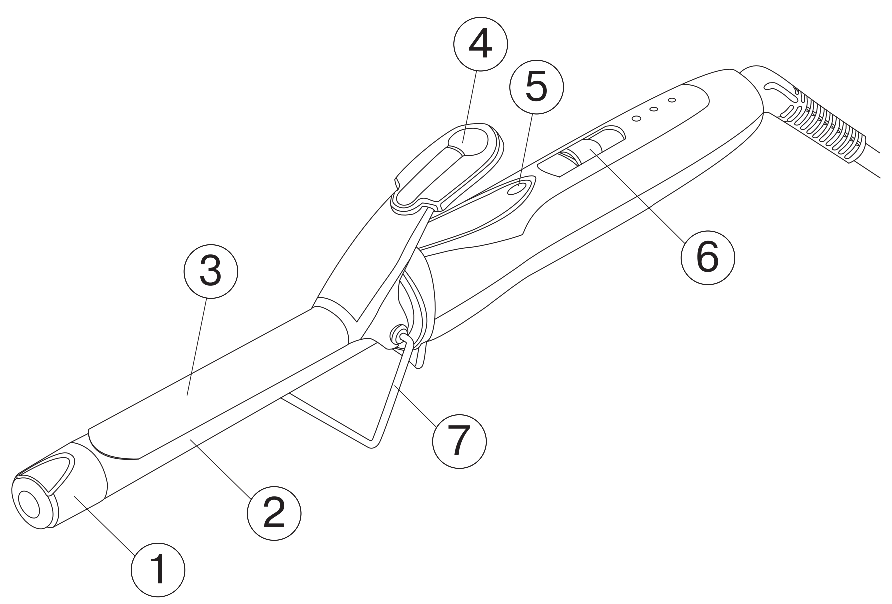

ENGLISH

CURLING TONGS

DESCRIPTION
1. Thermo isolated tip
2. Working surface
3. Clip
4. Lever
5. Power indicator
6. Operating mode switch (0/1/2)
7. Support

Attention! Do not use this appliance near by reservoirs filled with water (for instance, bathtub, swimming pool, etc.)
- When using inside a bathroom, always disconnect the appliance from wall outlet after usage; in particular, unplug power cord from wall outlet, as proximity to water is dangerous even if the appliance is switched off.
- For additional protection, it is reasonable to install residual current device (RCD) with rated operating current no higher then 30 mA into power supply circuit of your bathroom. Apply to competent specialist for installation.

Important safety measures
When using electric devices, especially in presence of children, follow the basic safety measures including the following:
Read all operating instructions before using the hair dryer.

In order to avoid risk of electric shock:
- Before switching on, make sure power supply voltage meets operating voltage of the appliance.
- Disconnect the appliance from power supply line each time after usage and before cleaning. Do not pull power cord to unplug it. Do not take power cord plug with wet hands.
- Do not put, leave or store the appliance at places from where it would fall down into bathtub or basin filled with water.
- Do not switch the appliance on at the places where aerosols are spread or highly inflammable liquids are used.
- Install the appliance on level, heat-resistant surface.
- Do not place the appliance on soft surfaces (for instance, on a bad or sofa). Do not cover the appliance.
- Do not allow power cord hanging down over table edge.
- Do not use the appliance while taking bath.
- Do not immerse the appliance into water or any other liquid.
- In case of appliance falling into water, first unplug power cord from wall outlet; afterwards you can take the appliance out of water.
- Do not leave operating appliance unattended.
- Do not use the appliance for setting synthetic wigs.
- Special care should be taken when the appliance is used by disabled of children. Children are allowed to operate the appliance only after they are given with appropriate and understandable instructions concerning safety measures while using the appliance and possible dangers of its improper operation.
- Use the appliance for its intended purposes only.
- It is forbidden to use the appliance if its power cord plug is damaged, operation is interrupted from time to time or after appliance have been dropped into water. Apply to authorized service center in case of any problem.
- Keep power cord at distance from hot surfaces.
- Do not twist power cord and do not wind it round the appliance.
- Do not use the appliance if you are sleepy.
- Avoid touching your face, neck and other parts of your body with hot surfaces of the appliance.
- Wait until metallic parts of the appliance are cooled down before touching them.
- Be careful! Working surface of the appliance remains hot for several minutes after disconnecting from power supply.
- Do not put the appliance on surfaces sensitive to heating until the appliance is cooled down.
- Leave the appliance to cool down before storing it. Do not wind power cord round the appliance.
- Examine integrity of power cord from time to time.
- It is recommended to unwind power cord completely while using the appliance.

This appliance is intended for household purposes only.

Before operation
- Unpack the appliance.
- Before switching on, make sure power supply voltage meets operating voltage of the appliance.

Notice: Hair should be clean and dry to achieve better results of straightening or curling.

Curling hair
- Install the appliance on support (7).

Notice: Do not place the appliance on soft surfaces (for instance, on bad, sofa, etc.). Do not cover it.

- Insert power cord plug into wall outlet.
- Select operating mode 1 (slight heating) or 2 (strong heating) using switch (6), at this indicator (5) will be lighted.
- Leave the appliance for several minutes for heating up.
- Brush your hair carefully and divide into locks about 3-5 cm wide before curling.
- Press lever (4), put tip of one lock under the clip (3), release the lever (4) and wind the lock round all working surface (2). After 15-20 seconds (depends upon the type of your hair) unwind curled lock and release it from the clip (3).
- Do not touch your face, neck and other parts of your body with hot surfaces of the appliance.
- Do not brush your hair immediately after curling. Wait until the locks are cooled down. Divide locks with your fingers for natural look.
- Set switch (6) into position "0/OFF" after usage, at this indicator (5) is turned off. Unplug power cord from wall outlet. Leave the appliance to cool down.

Notice: Appearance of unpleasant smell coming from heating element is normal during the first usage.

Notice: Do switch the appliance off and disconnect it from power supply when not in use. Do not leave switched on appliance unattended.

Cleaning and maintenance
- Disconnect the appliance from power supply and leave it to cool down before cleaning.
- It is forbidden to immerse the appliance into water or any other liquids.
- Wipe appliance housing with soft damp cloth.
- It is forbidden to use abrasive detergents and solvent for cleaning the appliance.

Storage
- Unplug from wall outlet when not in use.
- The appliance should be cooled down completely before storing it.
- Do not wind power cord round appliance housing as doing so may cause cord's malfunction.
- Store at cool dry places inaccessible by children.

Delivery set
Electric curling irons – 1 piece
Operating manual – 1 piece

Specifications
Supply voltage: 220-240 V ~ 50 Hz
Consumed power: 13 W

The manufacturer reserves the right to change the device's characteristics without prior notice.

Service life of the unit - 5 years

GUARANTEE
Details regarding guarantee conditions can be obtained from the dealer from whom the appliance was purchased. The bill of sale or receipt must be produced when making any claim under the terms of this guarantee.

CE *This product conforms to the EMC-Requirements as laid down by the Council Directive 89/336/EEC and to the Low Voltage Regulation (73/23 EEC)*

DEUTSCH

GLÄTTEISEN

BESCHREIBUNG
1. Wärmeisoliertes Endstück
2. Arbeitsfläche
3. Heizstab
4. Hebel
5. Indikator der Einschaltung
6. Betriebsstufenschalter (0/1/2)
7. Standfuß

Achtung! Es ist nicht gestattet, das Gerät in der Nähe von mit Wasser befüllten Becken (Waschbecken, Badewanne, Wasserbecken usw.) zu nutzen.

- Während der Nutzung des Geräts im Badzimmer, schalten Sie das Gerät nach der Nutzung vom Stromnetz ab, und zwar, ziehen Sie den Netzstecker des Geräts aus der Steckdose, weil es in der Nähe von Wasser sogar dann gefährlich ist, bis der Haartrockner mittels Schalters ausgeschaltet wird;
- Als zusätzlicher Schutz ist es zweckmäßig, den FI-Schalter mit Nennstrom bis 30 mA im Stromversorgungskreis des Badezimmers aufzustellen; wenden Sie sich dafür an einen Spezialisten;

WICHTIGE SICHERHEITSHINWEISE
Beim Gebrauch der elektrischen Geräte sind wichtige Sicherheitsmaßnahmen zu beachten, unter anderem:
VOR DER NUTZUNG DES HAARTROCKNERS LESEN SIE AUFMERKSAM DIESE BEDIENUNGSANLEITUNG.

Um das Risiko der Stromschläge zu vermeiden:
- Vergewissern Sie sich vor der ersten Inbetriebnahme, dass die Spannung des Geräts mit der Netzspannung übereinstimmt.
- Schalten Sie das Gerät nach dem Gebrauch und vor der Reinigung vom Stromnetz immer ab. Es ist nicht gestattet, das Gerät am Netzkabel zu ziehen, wenn Sie das Netzkabel aus der Netzsteckdose ziehen. Ziehen Sie nie den Netzstecker mit nassen Händen aus der Steckdose.
- Es ist nicht gestattet, das Gerät in den Stellen aufzubewahren, von denen er in die mit Wasser gefüllte Wanne oder Waschbecken stürzen könnte.
- Benutzen Sie nie das Gerät an den Orten, wo Sprays oder leicht entflammbare Flüssigkeiten verwendet werden.
- Stellen Sie das Gerät auf eine gerade stabile und wärmebeständige Oberfläche auf.
- Es ist nicht gestattet, das Gerät nie auf weiche Oberflächen (Bett oder Sofa) zu legen und es abzudecken.
- Lassen Sie das Netzkabel vom Tisch frei nicht hängen.
- Es ist nicht gestattet, das Gerät während des Badens zu nutzen.
- Tauchen Sie nie das Gerät ins Wasser oder andere Flüssigkeiten.
- Sollte das Gerät einmal ins Wasser fallen, ziehen Sie sofort den Netzstecker aus der Steckdose, bevor das Gerät aus dem Wasser geholt wird.
- Lassen Sie das Gerät nie unbeaufsichtigt.
- Es ist nicht gestattet, das Gerät fürs Styling von synthetischen Perücken zu nutzen.
- Besondere Vorsichtsmaßnahmen sind in den Fällen angesagt, wenn Kinder oder behinderte Personen das Gerät nutzen. Die Benutzung des Geräts ohne Aufsicht darf Kindern nur dann erlaubt werden, wenn eine angemessene Anweisung gegeben wurde, die das Kind in die Lage versetzt, die Gefahren einer falschen Bedienung zu verstehen, und das Gerät in sicherer Weise zu nutzen.
- Verwenden Sie das Gerät bestimmungsgemäß.
- Es ist nicht gestattet, das Gerät zu nutzen, wenn das Netzkabel oder der Netzstecker beschädigt ist, wenn Störungen auftreten und wenn es ins Wasser gefallen ist. Es ist nicht gestattet, das Gerät selbständig zu reparieren, wenden Sie sich an ein autorisiertes Kundenservicedienst, falls Probleme mit dem Gerät auftreten.
- Halten Sie das Netzkabel von heißen Oberflächen fern.
- Drehen Sie das Netzkabel nicht ab und wickeln Sie es nie um das Gerät.
- Nutzen Sie das Gerät nicht, wenn Sie schläfrig sind.
- Vermeiden Sie die Berührung von heißen Teilen des Geräts mit dem Gesicht, Hals und anderen Körperteilen.
- Bevor Sie Metallteile des Geräts berühren, lassen Sie diese abkühlen.
- Seien Sie vorsichtig! Die Arbeitsfläche bleibt einige Zeit nach dem Ausschalten des Geräts heiß.
- Legen Sie nie das Gerät auf wärmeempfindliche Oberflächen, bis das Gerät abgekühlt wird.
- Bevor Sie das Gerät wegpacken, lassen Sie es abkühlen, wickeln Sie nie das Kabel um das Gerät.
- Prüfen Sie von Zeit zu Zeit das Netzkabel.
- Es wird empfohlen, das Netzkabel während der Nutzung des Geräts auf die gesamte Länge abzuwickeln.

DAS GERÄT IST NUR FÜR DEN GEBRAUCH IM HAUSHALT GEEIGNET.

Vor der ersten Inbetriebnahme
- Nehmen Sie das Gerät aus der Verpackung heraus.
- Vor dem ersten Einschalten des Geräts vergewissern Sie sich, ob die Netzspannung mit der Spannung Ihres Geräts übereinstimmt.

Anmerkung: Um den besseren Effekt des Haarglättens/Ondulierens zu erzielen, sollen diese sauber und trocken sein.

Ondulieren
- Stellen Sie das Gerät auf den Standfuß (7).

Anmerkung: Es ist nicht gestattet, das Gerät auf weiche Oberflächen (Bett, Sofa usw.) zu legen und es abzudecken.

- Stecken Sie den Netzstecker des Netzkabels in die Steckdose.
- Wählen Sie die Betriebsstufe mit dem Schalter (6) die gewünschte Betriebsstufe 1 (schwache Heizung) oder 2 (starke Heizung), dabei wird der Indikator (5) aufleuchten.
- Lassen Sie das Gerät vor Gebrauch einige Minuten lang auf Betriebstemperatur aufkommen.
- Vor der Ondulieren kämmen Sie Ihr Haar gut durch und trennen Sie Ihr Haar in ca. 3-5 cm breite Strähnen.
- Klappen Sie den Hebel (4) auf und klemmen Sie damit eine Strähne mit dem Ende unter dem Verschluss (3) ein, lassen Sie den Hebel (4) frei und rollen Sie dann die Strähne durch das Drehen des Geräts fest um die ganze äußere Arbeitsfläche (2). Wickeln Sie den Locken nach 15-20 Sekunden, abhängend vom Haartyp, los und lösen Sie ihn dann aus dem Heizstab (3).
- Vermeiden Sie die Berührung von heißen Teilen des Geräts mit dem Gesicht, Hals und anderen Körperteilen.
- Kämmen Sie Ihre Haare erst nach der Abkühlung der Locken. Trennen Sie die Locken mit Fingern vorsichtig ab, damit diese natürlich aussehen.
- Nach der Nutzung des Geräts stellen Sie den Schalter (6) in die Position „O/AUS", dabei erlischt der Indikator (5). Danach ziehen Sie den Netzstecker aus der Steckdose. Lassen Sie das Gerät abkühlen.

***Anmerkung:** Beim ersten Einschalten des Geräts kann ein Geruch entstehen, es ist normal.*

Anmerkung: Schalten Sie das Gerät immer vom Stromnetz ab, wenn Sie es längere Zeit nicht nutzen. Lassen Sie das Gerät nie unbeaufsichtigt.

Reinigung und Pflege
- Vor der Reinigung schalten Sie das Gerät vom Stromnetz ab, und lassen Sie es komplett abkühlen.
- Es ist nicht gestattet, das Gerät ins Wasser oder andere Flüssigkeiten zu tauchen.
- Wischen Sie das Gehäuse des Geräts mit einem feuchten Tuch ab.
- Es ist nicht gestattet, Abrasiv- und Lösungsmittel für die Reinigung des Geräts zu nutzen.

AUFBEWAHRUNG
- Schalten Sie das Gerät immer vom Stromnetz ab, wenn Sie es nicht benutzen.
- Bevor Sie das Gerät zur längeren Aufbewahrung wegpacken, lassen Sie es komplett abkühlen.
- Wickeln Sie das Netzkabel nie um das Gerät, da es zu seiner Beschädigung führen kann.
- Bewahren Sie das Gerät in einem für Kinder unzugänglichem Ort auf.

Lieferumfang
Glätteisen – 1 St.
Bedienungsanleitung – 1 St.

Technische Eigenschaften
Stromversorgung: 220-240 V ~ 50 Hz
Leistungsaufnahme: 13 W

Dieses Erzeugnis entspricht allen erforderlichen europäischen und russischen Vorsichts- und hygienischen Vorschriften.

Benutzungsdauer der Teekanne - 5 Jahre

Gewährleistung
Ausführliche Bedingungen der Gewährleistung kann man beim Dealer, der diese Geräte verkauft hat, bekommen. Bei beliebiger Anspruchserhebung soll man während der Laufzeit der vorliegenden Gewährleistung den Check oder die Quittung über den Ankauf vorzulegen.

CE *Das vorliegende Produkt entspricht den Forderungen der elektromagnetischen Verträglichkeit, die in 89/336/EWG -Richtlinie des Rates und den Vorschriften 73/23/EWG über die Niederspannungsgeräte vorgesehen sind.*

РУССКИЙ

ЭЛЕКТРОЩИПЦЫ

ОПИСАНИЕ
1. Термоизолированный наконечник
2. Рабочая поверхность
3. Зажим
4. Рычаг
5. Индикатор включения
6. Переключатель режимов работы (0/1/2)
7. Подставка

Внимание! Не использовать этот прибор вблизи емкостей, содержащих воду (раковина, ванна, бассейн и т.д.).

- При использовании прибора в ванной комнате следует отключать прибор от сети после его эксплуатации, а именно отсоединив вилку сетевого шнура от розетки, так как близость воды представляет опасность, даже когда устройство выключено выключателем;
- Для дополнительной защиты целесообразно установить устройство защитного отключения (УЗО) с номинальным током срабатывания, не превышающим 30 мА, в цепь питания ванной комнаты; при установке следует обратиться к специалисту;

ВАЖНЫЕ МЕРЫ ПРЕДОСТОРОЖНОСТИ
При использовании электроприборов, особенно в присутствии детей, необходимо соблюдать основные меры предосторожности, включая следующие:
ВНИМАТЕЛЬНО ПРОЧИТАЙТЕ ВСЕ ИНСТРУКЦИИ ПЕРЕД ИСПОЛЬЗОВАНИЕМ ПРИБОРА.

Во избежание риска поражения электрическим током:
- Перед включением убедитесь, что напряжение электрической сети соответствует рабочему напряжению устройства.
- Всегда отключайте прибор от сети после использования и перед чисткой. Вынимая сетевой провод из розетки, не тяните за него. Не беритесь за вилку сетевого провода мокрыми руками.
- Не кладите и не храните устройство в местах, где оно может упасть в ванну или раковину, наполненную водой.
- Не включайте прибор в местах, где распыляются аэрозоли либо используются легковоспламеняющиеся жидкости.
- Ставьте прибор на ровную, устойчивую, теплостойкую поверхность
- Не размещайте устройство на мягкой поверхности (на кровати или диване), не накрывайте его.
- Не допускайте свисания сетевого шнура с края стола.
- Не используйте прибор во время принятия ванны.
- Не погружайте устройство в воду или иную жидкость.
- Если устройство упало в воду, немедленно выньте сетевую вилку из розетки, только после этого можно достать прибор из воды.
- Никогда не оставляйте работающий прибор без присмотра.
- Не пользуйтесь устройством для укладки синтетических париков.
- Будьте особенно внимательными, когда устройством пользуются дети или люди с ограниченными возможностями. Использование устройства разрешается детям только в том случае, если им даны соответствующие и понятные им инструкции о безопасном пользовании прибором и тех опасностях, которые могут возникать при его неправильном пользовании.
- Используйте устройство только по его прямому назначению.
- Запрещается использовать устройство при повреждении сетевой вилки или шнура, если оно работает с перебоями, а также после его падения в воду. Не ремонтируйте прибор самостоятельно, по всем вопросам ремонта обращайтесь в авторизованный сервисный центр.
- Держите сетевой шнур вдали от горячих поверхностей.
- Не перекручивайте сетевой шнур и не наматывайте его на прибор.
- Не используйте устройство, если вы находитесь в сонном состоянии.
- Избегайте соприкосновения горячих поверхностей устройства с лицом, шеей и другими частями тела.
- Прежде чем касаться металлических частей прибора дайте им остыть.
- Будьте осторожными! Рабочая поверхность остается горячей некоторое время после отключения прибора от сети.
- Не кладите прибор на чувствительные к теплу поверхности, пока он не остыл.
- Прежде чем убрать прибор, обязательно дайте ему остыть и никогда не обматывайте вокруг него провод.
- Периодически проверяйте целостность провода.
- При эксплуатации прибора рекомендуется размотать сетевой шнур на всю его длину.

УСТРОЙСТВО ПРЕДНАЗНАЧЕНО ТОЛЬКО ДЛЯ ДОМАШНЕГО ИСПОЛЬЗОВАНИЯ.

Перед использованием
- Извлеките устройство из упаковки.
- Перед первым включением убедитесь, что рабочее напряжение прибора соответствует напряжению электросети.

***Примечание:** Чтобы получить наилучший результат распрямления/завивки волос, они должны быть чистыми и сухими.*

Завивка волос
- Установите устройство на подставку (7).

***Примечание:** Не размещайте устройство на мягкой поверхности (на кровати, диван и т. п.), не накрывайте его.*

- Вставьте вилку сетевого шнура в розетку.
- В зависимости от вашего типа волос, при помощи переключателя (6) выберите желаемый режим работы 1 (слабый нагрев) или 2 (сильный нагрев), при этом загорится индикатор (5).
- Дайте устройству нагреться в течение нескольких минут.
- Перед завивкой тщательно расчешите волосы и разделите их на пряди шириной около 3 - 5 см.
- Нажмите на рычаг (4), поместите конец пряди под зажим (3), отпустите рычаг (4) и накрутите волосы по всей внешней рабочей поверхности (2). Через 15-20 секунд (в зависимости от типа волос) раскрутите образовавшийся локон и освободите его из зажима (3).
- Избегайте соприкосновения горячих поверхностей устройства с лицом, шеей и другими частями тела.
- Не расчесывайте волосы сразу после завивки, дайте локонам остыть. Чтобы локоны выглядели естественно, аккуратно разделите их пальцами.
- После использования установите переключатель (6) в положение «О/выкл», индикатор (5) погаснет. После чего выньте сетевую вилку из розетки. Дайте устройству остыть.

***Примечание:** При первом использовании возможно появление запаха от нагревательного элемента, это допустимо.*

***Примечание:** Всегда выключайте устройство и отключайте его от электрической сети, если оно не используется. Никогда не оставляйте включенное в сеть устройство без присмотра.*

Чистка и уход
- Перед чисткой отключите устройство от сети и дайте ему полностью остыть.
- Запрещается погружать устройство в воду или другие жидкости.
- Протирайте корпус устройства мягкой влажной тканью.
- Запрещается использовать для чистки устройства абразивные моющие средства и растворители.

ХРАНЕНИЕ
- Если устройство не используется, всегда вынимайте сетевую вилку из розетки.
- Перед тем как убрать устройство на хранение, дайте ему полностью остыть.
- Не наматывайте сетевой шнур на корпус устройства, так как это может привести к его повреждению.
- Храните прибор в прохладном, сухом месте, не доступном для детей.

Комплект поставки
Электрощипцы – 1 шт.
Инструкция – 1 шт.

Технические характеристики
Напряжение питания: 220-240 В ~ 50 Гц
Потребляемая мощность: 13 Вт

Производитель оставляет за собой право изменять характеристики приборов без предварительного уведомления

Срок службы прибора - 5 лет

РСТ ME 61 *Данное изделие соответствует всем требуемым европейским и российским стандартам безопасности и гигиены.*

АН-ДЕР ПРОДАКТС ГмбХ, Австрия
Нойбаугюртель 38/7А, 1070 Вена, Австрия
Сделано в Китае

ҚАЗАҚ

ЭЛЕКТРОҚЫСҚЫШТАР

СИПАТТАМАСЫ
1. Термоизоляцияланған ұштама
2. Жұмыс беткейі
3. Қысқыш
4. Тұтқа
5. Қосылу индикаторы
6. Жұмыс тәртібінің ауыстырғышы (0/1/2)
7. Тіреме

Назар аударыңыз! Бұл құрылғыны су толтырылған сыймалардың (раковина, ванна, бассейн және т.б.) жанында қолданбаңыз.

- Құрылғыны ванна бөлмесінде қолданып болғаннан кейін, оны желіден ажырату керек, атап айтқанда, желі бауының ашасын розеткадан шығарып тастау керек, өйткені құрылғы сөндіргіш арқылы сөніп тұрғанның өзінде, судың жақындығы қауіп төндіреді;
- Қосымша қорғаныс үшін, қосылу номиналды тоғы 30мА ден аспайтын қорғаныс сөндіру құрылғысын (ҚСҚ) ванна бөлмесінің қуттану тізбегіне орнату керек, орнату барысында маманға хабарласқан жөн;

ҚАУІПСІЗДІКТІҢ МАҢЫЗДЫ ШАРАЛАРЫ
Электр құрылғыларын қолдану барысында, әсіресе, балалар жүрген жерде, қауіпсіздіктің негізгі шараларын, келесіні де есептегенде, сақтаған жөн:
ҚҰРЫЛҒЫНЫ ҚОЛДАНУ АЛДЫНДА БАРЛЫҚ НҰСҚАУЛЫҚТЫ МҰҚИЯТ ОҚЫП ШЫҒЫҢЫЗ.

Электр тоғымен зақымдану қаупінің алдын алу үшін:
- Қосу алдында электр желісінің кернеуі құрылғының жұмыс кернеуіне сәйкес келетінін тексеріңіз.
- Құрылғыны қолданып болғаннан кейін және тазалау алдында, үнемі сөндіріп қойыңыз. Желі бауын розеткадан шығарғанда, оны тарпаңыз. Желі сымының ашасын су қолдарыңызбен ұстамаңыз.
- Құрылғыны су толтырылған ваннаға немесе раковинаға құлап кететін қаупі бар жерге қоймаңыз және ондай жерлерде сақтамаңыз.
- Құрылғыны аэрозольдер немесе тез оттанатын сұйықтықтар шашылатын жерлерде қоспаңыз.
- Құрылғыны тегіс, ыстыққа төзімді беткейге қойыңыз.
- Құрылғыны жұмсақ беткейге қоймаңыз (төсекке немесе диванға), оны бүркемеңіз.
- Желі бауының үстел қырынан салбырап тұруына жол бермеңіз.
- Құрылғыны ванна қабылдау барысында қолданбаңыз.
- Құрылғыны суға немесе өзге сұйықтыққа батырмаңыз.
- Егер құрылғы суға құлап кеткен жағдайда, тез арада желі ашасын розеткадан шығарыңыз, тек содан кейін, құрылғыны судан шығаруға болады.
- Іске қосылып тұрған құрылғыны қараусыз қалдырмаңыз.
- Құрылғыны синтетикалық париктерді қалыптауға қолданбаңыз.
- Құрылғыны балалар немесе мүмкіндігі шектеулі тұлғалар қолданып жатса, аса сақ болыңыз. Балаларға құрылғыны қолдануға рұқсат беру үшін, оларға құрылғыны дұрыс қолдану туралы және дұрыс қолданбаған жағдайда туындайтын қауіп туралы сәйкес, өздеріне түсінікті нұсқаулықтар берілу керек.
- Құрылғыны тек тікелей мақсатында қолданыңыз.
- Желі ашасы немесе бауы зақымданғанда, құрылғы ауытқумен жұмыс істеп тұрғанда, сондай-ақ,, ол суға құлаған жағдайда құрылғыны қолдануға тиым салынады. Құрылғыны өз бетіңізбен жөндемеңіз, жөндеу бойынша барлық мәселелер жөнінде қызмет көрсету орталығына хабарласыңыз.
- Желі бауын ыстық беткейлерден аулақ ұстаңыз.
- Желі бауын бұрамаңыз және оны құрылғыға орамаңыз.
- Құрылғыны ұйқылы ояу күйіңізде қолданбаңыз.
- Құрылғының ыстық беткейлерін бетіңізге, мойныңызға және денеңіздің басқа жерлеріне тигізуден сақ болыңыз.
- Құрылғының метал жерлерін ұстамас бұрын, оны суытып алыңыз.
- Сақ болыңыз! Құрылғы желіден ажырағаннан кейін, біраз уақыт жұмыс беткейі ыстық болып тұра береді.
- Құрылғы суығанша оны ыстыққа сезімтал тегістіктерге қоймаңыз.
- Құрылғыны жинастырмас бұрын, оны міндетті түрде суытып алыңыз және ешқашан бауын айналдыра орамаңыз.
- Баудың тұтастығын мерзім арасында тексеріп тұрыңыз.
- Құрылғыны қолдану барысында желі бауын толық тарқату керек.

ҚҰРЫЛҒЫ ТЕК ҮЙДЕ ҚОЛДАНУҒА АРНАЛҒАН.

Қолдану алдында
- Құрылғыны қаптамадан алыңыз.
- Алғаш қосу алдында, электр желісінің кернеуі құрылғының жұмыс кернеуіне сәйкес келетінін тексеріңіз

Ескерту: Шашты түзету / бұйралау барысында жақсы нәтижеге жету үшін шашыңыз таза әрі құрғақ болуға тиіс.

Шаш бұйралау
- Құрылғыны тіремеге (7) орнатыңыз .

Ескерту: Құрылғыны жұмсақ беткейге қоймаңыз (төсекке немесе диванға), оны бүркемеңіз.

- Желі бауының ашасын розеткаға салыңыз.
- ауыстырғыштың (6) көмегімен қажетті жұмыс тәртібін 1 (әлсіз қыздыру) немесе 2 (қатты қыздыру) орнатыңыз, ол кезде (5) индикаторы жанады.
- Құрылғыны бірнеше минут аралығында қыздырып алыңыз.
- Бұйралау алдында шашты жақсылап тарап, оларды қалыңдығы 3-5 см тарамдарға бөліп алыңыз.
- Тұтқаны (4) басыңыз, тарамның ұшын қысқыштың (3) астына орналастырыңыз, тұтқаны (4) жіберіңіз және шашты бүкіл жұмыс беткейіне (2) орап алыңыз. 15-20 секундтан кейін (шаштың түріне байланысты) қалыптасқан тарамды тарқатыңыз да, оны қысқыштан (3) босатыңыз.
- Құрылғының ыстық беткейлерін бетіңізге, мойныңызға және денеңіздің басқа жерлеріне тигізуден сақ болыңыз.
- Бұйралағаннан кейін шашты бірден тарамаңыз, шашыңызды суытып алыңыз. Шаш тарамдары табиғи болып көріну үшін, оларды ақырын саусақтарыңызбен бөліп қойыңыз.
- Қолданып болғаннан кейін, ауыстырғышты (6) «С/қос» жағдайына орнатыңыз, индикатор (5) сөнеді. Содан кейін желі ашасын розеткадан суырыңыз. Құрылғыны суытыңыз.

***Ескерту:** Алғаш рет қолданғанда қыздырғыш элементінен иіс шығуы мүмкін, ол қалыпты жағдай.*

Ескерту: Егер құрылғы қолданылмаса, оны үнемі сөндіріп, желіден ажыратып жүріңіз, желіге қосылған құрылғыны ешқашан қараусыз қалдырмаңыз.

Тазалау және күтім
- Тазалау алдында құрылғыны желіден ажыратыңыз және оны толық суытып алыңыз.
- Құрылғыны суға немесе өзге де сұйықтықтарға батыруға тиым салынады.
- Құрылғының корпусын жұмсақ ылғал матамен сүртіңіз.
- Құрылғыны тазалау үшін абразивты жуғыш құралдарын және еріткіштерді қолдануға тиым салынады.

САҚТАУ
- Егер құрылғы қолданылмайтын болса, желі ашасын розеткадан үнемі ажыратып жүріңіз.
- Құрылғыны сақтауға қоймас бұрын, оны толық суытып алыңыз.
- Желі бауын құрылғының корпусына орамаңыз, өйткені, одан бау зақымдануы мүмкін.
- Құрылғыны құрғақ, салқын балалардың қолдары жетпейтін жерде сақтаңыз.

Жеткізу топтамасы
Электроқысқыштар – 1 дана
Қолдану нұсқаулығы – 1 дана

Техникалық сипаттамасы
Қуаттану кернеуі: 220-240 V ~ 50 Гц
Тұтыну қуаты: 13 W

Өндіруші прибордың характеристикаларын өзгертуге, алдын ала ескертусіз өзінің құқын сақтайды

Прибордын қызмет - 5 дейін

Гарантиялық міндеттілігі
Гарантиялық жағдайдағы қаралып жатқан бөлшектер дилерден тек сатып алынған адамға ғана беріледі. Осы гарантиялық міндеттілігіндегі шағымдалған жағдайда төлеген чек немесе квитанциясын көрсетуі қажет.

CE *Бұл тауар ЕМС – жағдайларға сәйкес келеді негізгі Міндеттемелер 89/336/EEC Дерективаның ережелеріне енгізілген Төменгі Ережелердің Реттелуі (73/23 EEC)*

ROMÂNĂ/ MOLDOVENEASCĂ

ONDULATOR DE PĂR

DESCRIERE
1. Vârf cu termoizolație
2. Suprafață de lucru
3. Clemă
4. Manetă
5. Indicator de conectare
6. Comutator al regimurilor de lucru (0/1/2)
7. Suport

Atenție! Nu utilizați dispozitivul în apropiere de recipiente cu apă (lavoar, cadă, piscină, etc.).

- În cazul utilizării dispozitivului în camera de baie, deconectați aparatul de la rețeaua electrică după utilizare, extrăgând cablul electric din priză, pentru că aflarea dispozitivului în apropierea apei este periculoasă chiar si atunci când comutatorul este pus în poziția "OFF".
- Pentru protecție suplimentară este recomandabilă instalarea unui disjunctor de protecție (ECB) cu curent nominal nu mai mare de 30 mA în circuitul de alimentare electrică a camerei de baie; pentru instalare adresați-vă unei persoane autorizate;

MĂSURI IMPORTANTE DE PRECAUȚIE
La utilizarea aparatelor electrice, în special în prezența copiilor, trebuie respectate principalele măsuri de siguranță, inclusiv următoarele:
ÎNAINTE DE UTILIZAREA DISPOZITIVULUI CITIȚI CU ATENȚIE TOATE INSTRCȚIUNILE.

Pentru a evita riscul de electrocutare:
- Înainte de conectare, asigurați-vă că tensiunea în rețeaua electrică corespunde cu tensiunea de lucru a dispozitivului.
- Întotdeauna deconectați dispozitivul de la rețea după utilizare si înainte de curățare. Deconectând dispozitivul de la rețea, nu trageți de cablu, ci apucați de fisa electrică. Nu apucați fisa cablului electric cu mâinile ude.
- Nu plasați si nu păstrați dispozitivul în locuri de unde acesta ar putea cădea în cadă sau în lavoar, sau în alte recipiente care conțin apă.
- Nu conectați dispozitivul în locuri unde sunt pulverizați aerosoli sau unde se utilizează lichide usor inflamabile.
- Plasați dispozitivul pe o suprafață dreaptă si termorezistentă.
- Nu plasați dispozitivul pe suprafețe moi (pe pat sau canapea) si nu-l acoperiți.
- Nu lăsați cablul electric să atârne de pe marginea mesei.
- Nu utilizați dispozitivul în timp ce faceți baie.
- Nu scufundați dispozitivul în apă sau în alte lichide.
- Dacă dispozitivul a căzut în apă, extrageți imediat fisa electrică din priză si doar apoi puteți scoate aparatul din apă.
- Nu lăsați niciodată dispozitivul conectat fără supraveghere.
- Nu utilizați dispozitivul pentru coafarea perucilor sintetice.
- Fiți deosebit de precaut atunci când dispozitivul este utilizat de către copii sau persoane cu dizabilități. Utilizarea dispozitivului de către copii se permite doar în cazul în care acestora li s-au descris si le sunt clare instrucțiunile de utilizare sigură a dispozitivului si le-au fost explicate pericolele care pot apărea în caz de utilizare incorectă.
- Utilizați dispozitivul doar în scopuri cuvenite.
- Se interzice utilizarea dispozitivului dacă fisa sau cablul electric sunt deteriorate sau dacă aparatul funcționează cu întreruperi si, de asemenea, după căderea acestuia în apă. Pentru orice întrebări în legătură cu reparația dispozitivului adresați-vă unui centru autorizat de service.
- Țineți cablul electric departe de suprafețe fierbinți.
- Nu răsuciți cablul electric si nu-l înfăsurați în jurul dispozitivului.
- Nu utilizați dispozitivul în stare de somnolență.
- Evitați contactul suprafețelor fierbinți ale dispozitivului cu fața, gâtul si alte părți ale corpului.
- Înainte de a atinge părțile metalice ale dispozitivului, lăsați-le să se răcească.
- Fiți atenți! Suprafața de lucru rămâne fierbinte pentru o anumită perioadă de timp după deconectarea dispozitivului de la rețea.
- Nu plasați dispozitivul pe suprafețe sensibile fată de căldură, până când acesta nu se răceste.
- Înainte de a strânge dispozitivul pentru păstrare, lăsați-l să se răcească si niciodată nu înfăsurați cablul electric în jurul său.
- Verificați periodic integritatea cablului electric.
- Înainte de utilizarea dispozitivului se recomandă desfăsurarea completă a cablului electric.

DISPOZITIVUL ESTE DESTINAT DOAR PENTRU UZ ÎN CONDIȚII CASNICE.

Înainte de utilizare
- Scoateți dispozitivul din ambalaj.
- Înainte de prima conectare, asigurați-vă că tensiunea în rețeaua electrică corespunde cu tensiunea de lucru a dispozitivului.

Remarcă: Pentru obținerea unui rezultat optimal de îndreptare/ondulare a părului, părul trebuie să fie curat si uscat.

Ondularea părului
- Plasați dispozitivul pe suport (7).

Remarcă: Nu plasați dispozitivul pe suprafețe moi (pe pat sau canapea) si nu-l acoperiți.

- Introduceți fisa cablului electric în priză.
- Prin intermediul comutatorului (6) alegeți regimul necesar de lucru 1 (temperatură joasă) sau 2 (temperatură înaltă), în rezultat se va aprinde indicatorul (5).
- Lăsați dispozitivul să se încălzească timp de câteva minute.
- Înainte de ondulare pieptănați bine părul si separați-l în suvițe cu lățimea de 3-5 cm.
- Apăsați maneta (4), plasați capătul suviței sub clemă (3), dați drumul la manetă (4) si înfăsurați părul în jurul întregii suprafețe de lucru (2). După 15-20 secunde (în dependență de tipul de păr) desfăsurați bucla formată si eliberați-o de sub clemă (3).
- Evitați contactul suprafețelor fierbinți ale dispozitivului cu fața, gâtul si alte părți ale corpului.
- Nu pieptănați părul imediat după ondulare, lăsați suvițele să se răcească. Pentru a oferi părului un aspect natural, separați cu grijă suvițele cu degetele.
- După finisarea utilizării plasați comutatorul (6) în poziția „OFF", în rezultat indicatorul (5) se va deconecta. Apoi extrageți fisa electrică din priză. Lăsați dispozitivul să se răcească.

Remarcă: La prima utilizare este posibilă apariția unui miros specific de la elementul încălzitor, acest lucru fiind acceptabil.

Remarcă: Întotdeauna deconectați dispozitivul si decuplați-l de la rețeaua electrică dacă nu-l utilizați. Niciodată nu lăsați fără supraveghere dispozitivul conectat la rețea.

Curățare si întreținere
- Înainte de curățare, deconectați dispozitivul de la rețea si lăsați-l să se răcească.
- Nu scufundați dispozitivul în apă sau în alte lichide.
- Stergeți carcasa dispozitivului cu o bucată de țesătură umedă si moale.
- Nu se admite utilizarea solvenților si a detergenților abrazivi pentru curățarea dispozitivului.

PĂSTRARE
- Dacă nu utilizați dispozitivului, întotdeauna extrageți fisa cablului electric din priză.
- Înainte de punerea dispozitivului la păstrare, deconectați-l de la rețea si lăsați-l să se răcească complet.
- Nu înfăsurați cablul electric în jurul dispozitivului, pentru că aceasta poate duce la deteriorarea cablului.
- Păstrați dispozitivul în loc uscat si răcoros, inaccesibil pentru copii.

Setul de livrare
Ondulator de păr – 1 buc.
Instrucțiune – 1 buc.

Caracteristici tehnice
Tensiunea de alimentare:
220-240 V ~ 50 Hz
Putere de consum: 13 W

Producătorul îi rezervează dreptul de a schimba caracteristicile aparatelor fără anunțare prealabilă.

Termenul a produsului - 5 ani.

Garanție
În legătură cu oferirea garanției pentru produsul dat, rugăm să Vă adresați la distribuitorul regional sau la compania, unde a fost procurat produsul dat. Serviciul de garanție se realizează cu condiția prezentării bonului de plată sau a oricărui alt document financiar, care confirmă cumpărarea produsului dat.

CE *Acest produs corespunde cerințelor EMC, întocmite în conformitate cu Directiva 89/336/EEC i Directiva cu privire la electrosecuritate/joasă tensiune (73/23 EEC).*

1336.indd 1
22.11.2010 16:27:44

ČESKÝ

ELEKTRICKA ŽELIZKA

POPIS
1. Tepelně izolovaný násadec
2. Pracovní plocha
3. Čelist
4. Sochor
5. Indikátor zapojení obvodu
6. Přepínač provozního režimu (0/1/2)
7. Podložka

Pozor ! Ne využívat ten přístroj nablízku nádrží, naplněných vodou (umyvadla, vany, bazénu atd.).

- Při použití přístroje v koupelně třeba odpojit přístroj od síti za jeho provozování, a sice vytáhnutím vidličky síťové šňůry z hnízda, protože blízkost vody je nebezpeční, dokonce tehdy, když vybavení je vypnute vypínačem;
- Pro dodatečně jištění účelné stanovit vybavení ochranneho odpojení (RSO) s nominalním proudem spouštení, ne převyšujícím 30 mA, v napájecím obvodu koupelně; při nastavení třeba obrátí se k odborníkovi;

DULEŽITE BEZPEČNOSTNÍ OPATŘENÍ
Při použití elektrických přístrojů, zejména za přítomnosti dětí, je nutné sledovat základním mírům opatrnosti, včetně následujících:
POZORNĚ PROČTETE VŠICHNI PŘEDPISY PŘED POUŽITÍM PŘÍSTROJE.

V zamezení rizika uhazení elektrickým proudem:
- Před zapnutím se přesvědčete, že napětí elektrické síti odpovída pracovnímu napětí vybavení.
- Vždy odpojujte přístroj od síti za použití i před čištěním. Vytahajíc síťový drát z hnízda, ne natahujte za něj. Ne berte za vidličku síťového drátu mokrým rukama.
- Ne stavte i ne chovájte vybavení v místech, kde ono může spadnout ve vanu nebo umyvadlo, naplněnou vodou.
- Ne spouštejte přístroj v místech, kde rozprašuje aerosol nebo používají se hořive kapaliny.
- Stavte přístroj na rovní stábilní teploodolní povrch
- Ne stavte vybavení na měkky povrch (na postelí nebo divan), ne přikryvejte jeho.
- Ne dopuštejte splývaní síťové šňůry s okraji stolu.
- Nepoužívejte přístroj během přijetí koupelí.
- Ne ponornujte vybavení ve vodu nebo jinu kapalinu.
- Pokud vybavení upadnulo ve vodu, bez meškání vytahnite sítovou zastrčku z hnízda, jen nato přístroj je k dostaní z vody.
- Nikdy ne nenechávejte pracující přístroj bez dozorú.
- Nepoužívejte vybavení pro uložení sintetickych paruk.
- Buďte zejména pozorny, kdy vybavení využívájí děti nebo lide s omezenými možnostmi. Využití vybavení dětí je možne jenom v tom případě, pokud jim byli dany vyhovující i jasný jim předpisy o bezpečném používání příború i těch nebezpečích, které mohou vznikat při jeho nesprávném používání.
- Použijte vybavení jen z jeho přímému účelu.
- Nesmí je využijvat vybavení při defektně síťové vidličce nebo šňůry, pokud ono pracuje nepravidelně, a také za jeho padu ve vodu. Ne opravujte přístroj samostatně, za všechny dotazy opravy obracejte se v autorizovaní servisní středisko.
- Držíte síťovou šňůru v dálce od teplých povrchů.
- Ne překrucujte síťovou šňůru i ne ovíjejíte jí kolem přístrojí.
- Nepoužívejte vybavení, pokud vy jste v ospalem stavu.
- Unikejte kontaktů teplých povrchů vybavení s tváří, krkem i jinými částmi těla.
- Dříve než dotýkat se kovových částí přístrojú, dejte jim vychladnout.
- Dejte pozor! Pracovná plocha zůstavá horkou přes nějakou dobu za odpojení přístrojů od síti.
- Ne kladte přístroj na citlive k teplu povrchy, prozatím on ne ochladne.
- Dříve než uklidit přístroj, určitě dejte mu vychladnout i nikdy ne ovíjejte kolem něho kabel.
- Diskontinuálně kontrolujte celistvost drátu.
- Při provozu přístroje se doporučují rozmotat síťovou šňůru na vší její délku.

VYBAVENÍ SLUŽÍ JEN PRO DOMACÍ POUŽITÍ.

Před použitím
- Vytáhnete vybavení z balení.
- Před prvním zapnutím se přesvědčete, že pracovní napětí přístroje odpovída napětí elektrické síti.

Poznámka: Aby dostat nejlepší výsledek napřimení/kadeření vlasů, oni musejí byt čistými a suchými

Kadeření vlas
- Vložte vybavení na podložku (7).

Poznámka: Ne stavte vybavení na měkky povrch (na postele, divan atd.), ne přikryvejte jeho.

- Vložte vidličku síťové šňůry v hnízdo
- Pomocí přepínače (6) vyberte požadovaný provozní režim 1 (slabý ohřev) nebo 2 (silný ohřev), přitom vzplane indikátor (5).
- Dejte vybavení se ohřát během nekolík minut.
- Před kadeřením pečlivě rozčešite vlasy i rozdelite jich na pramene zšíři cca 3 - 5 cm.
- Klepněte na sochor (4), umístěte konec pramene pod čelist (3), popustíte sochor (4) i namotájte vlasy z cely vnešní pracovní povrch (2). Přes 15- 20 sekund (podle typu vlasů) rozmotájte vznikly kadeř i odvolejte jeho ze svírání (3).
- Unikajte kontaktů teplých povrchů vybavení s tváří, krkem i jinými částmi těla.
- Ne rozčesujte vlasy bezprostředně po kadeření, dejte loknam vychladnout. Aby kudrlinky vypadali přirozeně, pečlivě sčešte jich prsty.
- Za použití vložte vypínač (6) do polohy « O/vykl », indikátor (5) zhasně. A poté vytáhnete sítovou vidličku z rozety. Dejte vybavení vychladnout

Poznámka: Při prvním použití možné objevení vůne od ohřívačícho prvku, to je dovolené.

Poznámka: Vždy vypinajte vybavení i odpojujte jeho od elektrické síri osidel, pokud ono ne používá se. Nikdy ne nenechávájte připojene na sít' vybavení bez dozoru.

Čištění i obsluha
- Před čištěním odpojíte vybavení od síti i dejte mu plně vychladnout.
- Nesmí je ponořovat vybavení ve vodu nebo další kapaliny.
- Prošlapejte korpus vybavení měkkou vlhkou látkou.
- Nesmí je využivat pro cídiení vybavení brousicí mycí prostředky i rozpouštedla.

USCHOVÁNÍ
- Pokud vybavení ne používá se, vždy vyjmíte sítovou vidličku z rozety.
- Předtím jak uklidit vybavení na uschování, dejte mu plně vychladnout.
- Ne ovíjejte síťovou šňůru kolem vybavení, protože to je může přivest k její poškození.
- Chraňte přístroj v chladním, suchem městě, ne přístupněm pro dětí.

Komplet dodávky
Elektrické želizka – 1 k.
Instrukce – 1 k.

Technické charakteristiky
Napětí napájení: 220-240 V ~ 50 Hz
Spotřeba: 13 W

Výrobce si vyhrazuje právo změnit charakteristiku přístrojů bez předchozího upozornění.

Životnost přístroje - 5 roky

Záruka
Podrobné záruční podmínky poskytne prodejce přístroje. Při uplatňování nároků během záruční lhůty je třeba předložit doklad o zakoupení výrobku.

Tento výrobek odpovídá požadavkům na elektromagnetickou kompatibilitu, stanovený direktivou 89/336/EEC a předpisem 73/23/EEC Evropské komise o nízkonapěťových přístrojích.

УКРАЇНСЬКА

ЕЛЕКТРОЩИПЦІ

ОПИС
1. Термоізольований наконечник
2. Робоча поверхня
3. Затиск
4. Важіль
5. Індикатор увімкнення
6. Вимикач режимів роботи (0/1/2)
7. Підставка

Увага! Не використовувати цей прилад поблизу ємностей, що містять воду (раковина, ванна, басейн тощо).

- При використанні приладу у ванній кімнаті слід вимикати прилад від мережі після його експлуатації, а саме від'єднавши вилку мережного шнуру від розетки, так як близькість води небезпечна, навіть коли пристрій вимкнений вимикачем;
- Для додаткового захисту доцільно встановити пристрій захисного відключення (ПЗВ) з номінальним струмом спрацьовування, що не перевищує 30 мА, в колі живлення ванної кімнати; при встановленні слід звернутися до фахівця;

ВАЖЛИВІ ЗАХОДИ БЕЗПЕКИ
При використанні електроприладів, особливо в присутності дітей, необхідно дотримуватись основних заходів безпеки, включаючи наступні:
УВАЖНО ПРОЧИТАЙТЕ ВСІ ІНСТРУКЦІЇ ПЕРЕД ПОЧАТКОМ ВИКОРИСТАННЯ ПРИЛАДУ.

Задля уникнення ризику ураження електричним струмом:
- Перед ввімкненням переконайтеся, що напруга електромережі відповідає робочій напрузі пристрою.
- Завжди відключайте прилад від мережі після використання і перед чищенням. Виймаючи мережний дріт з розетки, не тягніть за нього. Не беріться за вилку мережного дроту мокрими руками.
- Не кладіть і не зберігайте пристрій в місцях, де він може впасти у ванну або раковину, наповнену водою.
- Не вмикайте прилад у місцях, де розпиляються аерозолі чи застосовуються легкозаймисті рідини.
- Ставте прилад на рівну, стійку, теплостійку поверхню.
- Не розміщуйте обладнання на м'якій поверхні (на ліжку або дивані), не накривайте його.
- Не допускайте звисання мережного шнуру з краю столу.
- Не користуйтеся щипцями під час приймання ванни.
- Не занурюйте пристрій у воду чи іншу рідину.
- Якщо пристрій упав у воду, негайно витягніть мережну вилку з розетки, тільки після цього можна дістати прилад із води.
- Ніколи не залишайте працюючий прилад без нагляду.
- Не використовуйте пристрій для укладання синтетичних перук.
- Потрібно бути особливо уважними, коли пристроєм користуються діти або люди з обмеженими можливостями. Використання пристрою дозволяється дітям тільки в тому випадку, якщо їм дано відповідні та зрозумілі їм інструкції щодо безпечного користування приладом і тих небезпеках, які можуть виникнути при його неправильному використанні.
- Використовуйте пристрій тільки за його прямим призначенням.
- Забороняється використовувати пристрій при пошкодженні мережної вилки або шнуру, якщо він працює з перебоями, а також після його падіння у воду. З усіх питань ремонту звертайтесь до авторизованого сервісного центру.
- Тримайте мережний шнур подалі від гарячих поверхонь.
- Не перекручуйте мережний шнур і не намотуйте його на прилад.
- Не використовуйте пристрій, якщо ви перебуваєте у сонному стані.
- Уникайте торкання гарячих поверхонь приладу з обличчям, шиєю та іншими частинами тіла.
- Перш ніж торкатися металевих деталей приладу, дайте їм охолонути.
- Будьте обережні! Робоча поверхня залишається гарячою деякий час після відключення приладу від мережі.
- Не кладіть прилад на чутливі до тепла поверхні, поки він не охолонув.
- Перш ніж прибрати прилад, обов'язково дайте йому охолонути і ніколи не обмотуйте навколо нього дріт.
- Періодично перевіряйте цілісність проводу.
- При експлуатації приладу рекомендується розмотати мережний шнур на всю його довжину.

ПРИСТРІЙ ПРИЗНАЧЕНИЙ ТІЛЬКИ ДЛЯ ДОМАШНЬОГО ВИКОРИСТАННЯ.

Перед використанням
- Дістаньте пристрій з упаковки.
- Перед першим ввімкненням переконайтеся, що робоча напруга приладу відповідає напрузі електромережі.

Примітка: *Щоб одержати найкращий результат розпрямлення/завивки волосся, вони повинні бути чистими та сухими.*

Завивка волосся
- Встановіть пристрій на підставку (7).

Примітка: *Не розміщуйте обладнання на м'якій поверхні (на ліжку, дивані, тощо), не накривайте його.*

- Вставте вилку мережного шнура в розетку.
- За допомоги вимикача (6) виберіть бажаний режим роботи 1 (слабке нагрівання) або 2 (сильне нагрівання), при цьому загориться індикатор (5).
- Дайте пристрою нагрітися впродовж декількох хвилин.
- Перед завивкою ретельно розчешіть волосся та розділіть його на пасма завширшки близько 3-5 см.
- Натисніть на важіль (4), помістіть кінець пасма під затиск (3), відпустіть важіль (4) і накрутіть волосся по всій зовнішній робочій поверхні (2). Через 15-20 секунд (залежно від типу волосся) розкрутіть локон та звільніть його із затиску (3).
- Уникайте торкання гарячих поверхонь обладнання з обличчям, шиєю та іншими частинами тіла.
- Не розчісуйте волосся відразу після завивки, дайте локонам охолонути. Щоб локони виглядали природно, акуратно розділіть їх пальцями.
- Після використання встановіть вимикач (6) в положення "О/вимкн.", індикатор (5) згасне. Після цього вийміть мережну вилку з розетки. Дайте обладнанню охолонути.

Примітка: *Під час першого використання можлива поява запаху від нагрівального елементу, це припустимо.*

Примітка*: Завжди вимикайте пристрій і від'єднуйте його від електричної мережі, якщо він не використовується. Ніколи не залишайте увімкнений в мережу пристрій без нагляду.*

Чищення та догляд
- Перед чищенням відключіть пристрій від мережі та дайте йому повністю охолонути.
- Забороняється занурювати пристрій у воду або інші рідини.
- Протирайте корпус пристрою м'якою вологою тканиною.
- Забороняється використовувати для чищення пристрою абразивні миючі засоби та розчинники.

Зберігання
- Якщо пристрій не використовується, завжди виймайте мережну вилку з розетки.
- Перш ніж прибрати пристрій на зберігання, дайте йому повністю охолонути.
- Не намотуйте мережний шнур на корпус пристрою, адже це може привести до його пошкодження.
- Зберігайте прилад в прохолодному, сухому місці, недоступному для дітей.

Комплект поставки
Електрощипці – 1 шт.
Інструкція – 1 шт.

Технічні характеристики
Напруга живлення: 220-240 В ~ 50 Гц
Споживана потужність: 13 Вт

Виробник залишає за собою право змінювати характеристики приладів без попереднього повідомлення.

Термін служби приладу - 5 років

Гарантія
Докладні умови гарантії можна отримати в дилера, що продав дану апаратуру. При пред'явленні будь-якої претензії протягом терміну дії даної гарантії варто пред'явити чек або квитанцію про покупку.

Даний виріб відповідає вимогам до електромагнітної сумісності, що пред'являються директивою 89/336/ЄЕС Ради Європи й розпорядженням 73/23 ЄЕС по низьковольтних апаратурах.

БЕЛАРУСКІ

ЭЛЕКТРАШЧЫПЦЫ

АПІСАННЕ
1. Тэрмаізаляваны наканечнік
2. Працоўная паверхня
3. Зацiск
4. Рычаг
5. Індыкатар уключэння
6. Пераключальнік рэжымаў працы (0/1/2)
7. Падстаўка

Ўвага! Не выкарыстоўваць гэты прыбор зблізку ёмістасцяў, якія змяшчаюць ваду (ракавіна, ванна, басейн і г.д.).

- Пры выкарыстанні прыбора ў ванным пакоі варта адключаць прыбор ад сеткі пасля яго эксплуатацыі, а менавіта адключыўшы вілку сеткавага шнура ад разеткі, бо блізкасць вады ўяўляе небяспеку, нават калі прылада выключана выключальнікам;
- Для дадатковай абароны мэтазгодна ўсталяваць прыладу ахоўнага адключэння (ПАА) з намінальным токам спрацоўвання, які не перавышае 30 мА, у ланцуг сілкавання ваннага пакоя; пры ўсталёўцы трэба звярнуцца да спецыяліста;

ВАЖНЫЯ МЕРЫ ЗАСЦЯРОГІ
Пры выкарыстанні электрапрыбораў, асабліва ў прысутнасці дзяцей, неабходна кіравацца асноўнымі мерамі засцярогі, уключаючы наступныя:
УВАЖЛІВА ПРАЧЫТАЙЦЕ ЎСЕ ІНСТРУКЦЫІ ПЕРАД ВЫКАРЫСТАННЕМ ПРЫБОРА.

Каб пазбегнуць рызыкі паразы электрычным токам:
- Перад уключэннем пераканаецеся, што напруга электрычнай сеткі адпавядае працоўнай напрузе прылады.
- Заўсёды адключайце прыбор ад сеткі пасля выкарыстання і перад чысткай. Вымаючы сеткавы провад з разеткі, не цягніце за яго.
  Не бярыцеся за вілку сеткавага провада мокрымі рукамі.
- Не кладзіце і не захоўвайце прыладу ў месцах, дзе яна можа зваліцца ў ванну ці ракавіну, напоўненую вадой.
- Не ўключайце прыбор у месцах, дзе распыляюцца аэразолі або выкарыстоўваюцца лёгкаўзгаральныя вадкасці.
- Стаўце прыбор на роўную ўстойлівую цеплаўстойлівую паверхню
- Не мясцуйце прыладу на мяккай паверхні (на ложку ці канапе), не накрывайце яе.
- Не дапушчайце звісання сеткавага шнура з краю стала.
- Не выкарыстоўвайце прыбор падчас прыняцця ванны.
- Не апускайце прыладу ў ваду ці іншую вадкасць.
- Калі прылада звалілася ў ваду, неадкладна выміце сеткавую вілку з разеткі, толькі пасля гэтага можна дастаць прыбор з вады.
- Ніколі не пакідайце працуючы прыбор без нагляду.
- Не карыстайцеся прыладай для ўкладкі сінтэтычных парыкоў.
- Будзьце асабліва ўважлівыя, калі прыладай карыстаюцца дзеці ці людзі з абмежаванымі магчымасцямі. Выкарыстанне прылады дазваляецца дзецям толькі ў тым выпадку, калі ім дадзены адпаведныя і зразумелыя ім інструкцыі пра бяспечнае карыстанне прыборам і тых небяспеках, якія могуць узнікаць пры яго няправільным карыстанні.
- Выкарыстоўвайце прыладу толькі па яе прамым прызначэнні.
- Забараняецца выкарыстоўваць прыладу пры пашкоджанні сеткавай вілкі ці шнура, калі яна працуе з перабоямі, а таксама пасля яе падзення ў ваду. Не рамантуйце прыбор самастойна, па ўсіх пытаннях рамонту звяртайцеся ў аўтарызаваны сэрвісны цэнтр.
- Трымайце сеткавы шнур удалечыні ад гарачых паверхняў.
- Не перакручвайце сеткавы шнур і не намотвайце яго на прыбор.
- Не выкарыстоўвайце прыладу, калі вы знаходзіцеся ў сонным стане.
- Пазбягайце дотыку гарачых паверхняў прылады з тварам, шыяй і іншымі часткамі цела.
- Перш чым дакранацца металічных частак прыбора, дайце ім астыць.
- Будзьце асцярожныя! Працоўная паверхня застаецца гарачай некаторы час пасля адключэння прыбора ад сеткі.
- Не кладзіце прыбор на адчувальныя да цяпла паверхні, пакуль ён не астыў.
- Перш чым прыбраць прыбор, абавязкова дайце яму астыць і ніколі не абмотвайце вакол яго провад.
- Перыядычна правярайце цэласнасць провада.
- Пры эксплуатацыі прыбора рэкамендуецца разматаць сеткавы шнур на ўсю яго даўжыню.

ПРЫЛАДА ПРЫЗНАЧАНА ТОЛЬКІ ДЛЯ ХАТНЯГА ВЫКАРЫСТАННЯ.

Перад выкарыстаннем
- Выміце прыладу з пакавання.
- Перад першым уключэннем пераканаецеся, што працоўная напруга прыбора адпавядае напрузе электрасеткі.

Нататка: Каб атрымаць найлепшы вынік распроставання/завіўкі валасоў, яны павінны быць чыстымі і сухімі.

Завіўка валасоў
- Усталюйце прыладу на падстаўку (7).

Нататка: Не мясцуйце прыладу на мяккай паверхні (на ложку, канапе і г. д.), не накрывайце яе.

- Устаўце вілку сеткавага шнура ў разетку.
- Пры дапамозе пераключальніка (6) абярыце жаданы рэжым працы 1 (слабы нагрэў) ці 2 (моцны нагрэў), пры гэтым загарыцца індыкатар (5).
- Дайце прыладзе нагрэцца на працягу некалькіх хвілін.
- Перад завіўкай старанна расчашыце валасы і падзяліце іх на пасмы шырынёй каля 3 - 5 см.
- Націсніце на рычаг (4), змясціце канец пасмы пад заціск (3), адпусціце рычаг (4) і накруціце валасы па ўсёй вонкавай працоўнай паверхні (2). Праз 15-20 секунд (у залежнасці ад тыпу валасоў) раскруціце пасму, якая ўтварылася, і вызваліце яе з заціску (3).
- Пазбягайце дотыку гарачых паверхняў прылады з тварам, шыяй і іншымі часткамі цела.
- Не расчэсвайце валасы адразу пасля завіўкі, дайце валасам астыць. Каб валасы выглядалі натуральна, акуратна падзяліце іх пальцамі.
- Пасля выкарыстання ўсталюйце перамыкач (6) у становішча "О/выкл", індыкатар (5) загасне. Пасля чаго выміце сеткавую вілку з разеткі. Дайце прыладзе астыць.

Нататка: *Пры першым выкарыстанні магчыма з'яўленне паху ад награвальнага элемента, гэта дапушчальна.*

Нататка: Заўсёды выключайце прыладу і адключайце яе ад электрычнай сеткі, калі яна не выкарыстоўваецца. Ніколі не пакідайце ўключанаю ў сетку прыладу без нагляду.

Чыстка і догляд
- Перад чысткай адключыце прыладу ад сеткі і дайце ёй цалкам астыць.
- Забараняецца апускаць прыладу ў ваду ці іншыя вадкасці.
- Праціpайце корпус прылады мяккай вільготнай тканінай.
- Забараняецца выкарыстоўваць для чысткі прылады абразіўныя мыйныя сродкі і растваральнікі.

ЗАХОЎВАННЕ
- Калі прылада не выкарыстоўваецца, заўсёды вымайце сеткавую вілку з разеткі.
- Перад тым як прыбраць прыладу на захоўванне, дайце ёй цалкам астыць.
- Не намотвайце сеткавы шнур на корпус прылады, бо гэта можа прывесці да яго пашкоджання.
- Захоўваеце прыбор у прахалодным, сухім месцы, недасяжным для дзяцей.

Камплект пастаўкі
Электрашчыпцы - 1 шт.
Інструкцыя - 1 шт.

Тэхнічныя характарыстыкі
Напруга сілкавання: 220-240 В ~ 50 Гц
Спажываная магутнасць: 13 Вт

Вытворца пакідае за сабой права змяняць характарыстыкі прыбораў без папярэдняга паведамлення.

Тэрмін службы прыбора - 5 гады

Гарантыя
Падрабязнае апісанне умоў гарантыйнага абслугоўвання могуць быць атрыманы у таго дылера, ў якога была набыта тэхніка. Пры звароце за гарантыйным абслугоўваннем абавязкова павінна быць прад'яўлена купчая альбо квітанцыя аб аплаце.

Дадзены выраб адпавядае патрабаванням ЕМС, якія выказаны ў дырэктыве ЕС 89/336/ЕЕС, і палажэнням закона аб прытрымліванні напружання (73/23 ЕС)

ЎЗБЕК

ELEKTR QISQICH

TA'RIFI
1. Termoizolyawiya qilingan uchlik
2. Ishlash yuzasi
3. Qisqich
4. Dastak
5. Yoqish indikatori
6. Ishlash rejimlarini o'tkazish dastagi (0/1/2)
7. Taglik

Diqqat! Ushbu buyumdan ichida suv bo'lgan idishlar va havzalar (vanna, hovuz va hokazo) yonida foydalanmang.

- Vanna xonasida fendan foydalanganda buyumni ishlatishdan keyin uni tarmoqdan o'chirish kerak, ya'ni tarmoq simining vilkasini rozetkadan ajratish lozim, chunki hatto buyum o'chirish tugmasi bilan o'chirilganda ham suv yaqinligi o'ta xavfli bo'ladi;
- Qo'shimcha himoyalanish uchun vanna xonasining ta'minot zanjiriga 30 mA dan oshmaydigan nominal ishlab ketish toki bo'lgan himoya o'chirish moslamasini (HO'M) o'rnatish kerak; uni o'rnatish uchun mutaxassisga murojaat qilish lozim;

MUHIM EHTIYOT CHORALARI
Elektr asboblaridan foydalanishda, ayniqsa bolalar hozir bo'lganda, asosiy ehtiyot choralariga amal qilish lozim, shu jumladan quyidagi ehtiyot choralari:
BUYUMDAN FOYDALANISHDAN AVVAL BARCHA YO'RIQNOMALARDANI DIQQAT BILAN O'QIB CHIQING.

Elektr toki bilan shikastlanish xavfiga yo'l qo'ymaslik uchun:
- Buyumni yoqishdan avval elektr tarmog'ining kuchlanishi fenning ish kuchlanshiga mos kelishiga ishonch hosil qiling.
- Doimo buyumni foydalanishdan keyin tarmoqdan o'chirib qo'ying. Tarmoq simini rozetkadan olib qo'yganda, uni tortmang. Tarmoq simining vilkasidan nam qo'lingiz bilan ushlamang.
- Buyumni u suv to'ldirilgan vannaga yoki boshqa idishga tushib ketishi mumkin bo'lgan joyga qo'ymang va shunday joyda saqlamang.
- Buyumni aerozollar purkaladigan yoki oson yonuvchan suyuqliklar ishlatiladigan joylarda yoqmang.
- Buyumni tekis, barqaror, issiqqa chidamli yuzaga qo'ying;
- Buyumni yumshoq yuzaga (karavot, divan va hokazolarga) qo'ymang, uning ustini yopmang.
- Tarmoq simining stol chetidan osilib tushishiga yo'l qo'ymang.
- Vannani qabul qilish paytida buyumdan foydalanmang.
- Buyumni yoki uchliklarni suvga yoki boshqa suyuqlik ichiga botirmang.
- Agar buyum suvga tushib ketgan bo'lsa, darhol tarmoq vilkasini rozetkadan olib qo'ying, shundan keyingina buyumni suvning ichidan olish mumkin.
- Hech qachon ishlayotgan buyumni qarovsiz qoldirmang.
- Sintetik yasama sochlarni turmaklash uchun buyumdan foydalanmang.
- Bolalar yoki imkoniyatlari cheklangan kishilar fendan foydalanganda alohida e'tibor berish lozim. Buyumdan foydalanish faqat ularga buyumdan xavfsiz foydalanish to'g'risida va buyumdan noto'g'ri foydalanganda yuzaga kelishi mumkin bo'lgan xavflar to'g'risida tegishli va tushunarli yo'riqnomalar berilgan holdagina ruxsat etiladi.
- Buyumdan faqat uning bevosita maqsadiga muvofiq foydalaning.
- Tarmoq vilkasi yoki simi shikastlangan holda, agar fen to'xtab-to'xtab ishlaganda yoki u suvga tushib ketganidan keyin fendan foydalanish taqiqlanadi. Barcha ta'mirlash maslalari bo'yicha ro'yxatga olingan servis markaziga murojaat qiling.
- Tarmoq simini issiq yuzalardan uzoqroq saqlang.
- Tarmoq simini burab aylantirmang va uni buyumga o'ramang.
- Uxlab qolishga yaqin holda bo'lsangiz, buyumdan foydalanmang.
- Buyumning issiq yuzalarining yuzga, bo'yinga va tananing boshqa qismlariga tegishiga yo'l qo'ymang.
- Buyumning metall qismlariga, shuningdek buyumning uchliklariga tegishdan avval ularning sovishini kutib turing.
- Ehtiyot bo'ling! Ish yuzasi buyum tarmoqdan o'chirilganidan keyin bir qancha vaqt issiq bo'lib qoladi.
- Buyum to'liq sovib ketmaguncha uni issiqlikka sezgir bo'lgan yuzalar ustiga qo'ymang.
- Buyumni olib qo'yishdan avval albatta uning sovishini kutib turing va hech qachon uning atrofida simni o'ramang.
- Vaqt-vaqti bilan simning butunligini tekshirib turing.
- Buyumdan foydalanish paytida tarmoq simini butun uzunasiga yozib ishlatish tavsiya etiladi.

BUYUM FAQAT UY-RO'ZG'ORDA FOYDALANISH UCHUN MO'LJALLANGAN.

Foydalanishdan avval
- Buyumni o'ramidan chiqarib oling.
- Birinchi yoqishdan avval buyumning ish kuchlanishi elektr tarmoqning kuchlanishiga mos kelishiga ishonch hosil qiling.

Eslatma: Sochlarni to'g'rilashning/ turmaklashning eng yaxshi natijasiga erishish uchun ular toza va quruq bo'lishi kerak.

Sochlarni turmaklash
- Moslamani taglikka o'rnating (7).

Eslatma: Buyumni yumshoq yuzaga (karavot, divan va hokazolarga) qo'ymang, uning ustini yopmang.

- Tarmoq simining vilkasini rozetkaga kiriting.
- Ishlash rejimlarini o'zgartirish dastagi yordamida 6) kerakli ishlash rejimini tanlang: 1 (kuchsiz isitish) yoki 2 (kuchli isitish), bunda indikator (5) yonadi.
- Bir necha minut davomida asbobning isishini kutib turing.
- Sochni turmaklashdan avval sochlarni yaxshilab tarang va ularni eni 3 - 5 sm ga yaqin bo'lgan tutamlarga ajrating.
- Uchlikning dastagini (4) bosing, tutamning uchini qisqich (3) tagiga qo'ying, dastakni (4) qo'yib yuboring va sochlarni butun ish yuzasiga (2) aylantirib o'rang. 15-20 sekunddan keyin (sochlarning turiga bog'liq holda) hosil bo'lgan soch turmagini aylantirib bo'shating va uni qisqichning (3) ichidan chiqarib oling.
- Buyumning issiq yuzalarining yuzga, bo'yinga va tananing boshqa qismlariga tegishiga yo'l qo'ymang.
- Sochlarni turmaklashdan keyin darhol taramang, ularning sovishini kutib turing. Soch turmaklari tabiiy ko'rinishi uchun ularni barmoqlaringiz bilan ohista ajrating.
- Ishlatishdan keyin ishlash rejimlarini o'tkazish dastagini (6) «0/выкl » holatiga o'rnating, bunda indikator (5) o'chadi, va tarmoq vilkasini rozetkadan olib tashlang. Asbobning sovishini kutib turing.

Eslatma: *Birinchi marta foydalanishda isitish elementidan malum hid paydo bo'lishi mumkin, bu yo'l qo'yiladigan holatdir.*

Eslatma: Buyum ishlatilmagan paytida doimo uni o'chiring va elektr tarmog'idan ajratib oling. Hech qachon elektr tarmog'iga yoqilgan buyumni qarovsiz qoldirmang.

Tozalash va parvarish qilish
- Tozalashdan avval buyumni tarmoqdan o'chiring va uning to'liq sovishini kutib turing.
- Buyumni yoki uning uchliklarini suvga yoki boshqa suyuqliklarga otirish taqiqlanadi.
- Buyumning korpusini va uchliklarini yumshoq nam mato bilan arting.
- Buyumni tozalash uchun abraziv yuvish vositalaridan va erituvchilardan foydalanish taqiqlanadi.

SAQLASH
- Agar buyum ishlatilmaydigan bo'lsa, doimo tarmoq vilkasini rozetkadan chiqarib oling.
- Buyumni saqlash uchun olib qo'yishdan avval uning to'liq sovishini kutib turing.
- Tarmoq simini buyumning korpusiga o'ramang, chunki bu uning shikastlanishiga olib kelishi mumkin.
- Buyumni salqin, quruq, bolalar yeta olmaydigan joyda saqlang.

Etkazib berish to'plami
Elektr qisqich – 1 dona
Foydalanish qo'llanmasi – 1 dona.

Texnik xususiyatlar
Ta'minot kuchlanishi: 220-240 V ~ 50 Hz
Iste'mol qiladigan quvvati: 13 W

Ишлаб чиқарувчи жиҳоз хусусиятларини олдиндан маълум қилмасдан ўзгартириш ҳуқуқини сақлаб қолади.

Жиҳознинг ишлаш - 5 йилдан

Кафолат шартлари
Ушбу жиҳозга кафолат бериш масаласида худудий дилер ёки ушбу жиҳоз харид қилинган компанияга мурожаат қилинг. Касса чеки ёки харидни тасдиқловчи бошқа бир молиявий ҳужжат кафолат хизматини бериш шарти ҳисобланади.

Ушбу жиҳоз 89/336/ЯЕС Кўрсатмаси асосида белгиланган ва Қувват кучини белгилаш Қонунида (73/23 ЭЭС) айтилган ЯХС талабларига мувофиқ келади.

АУДИО-ВИДЕО И
БЫТОВАЯ ТЕХНИКА

VT-1336

Curling tongs

Электрощипцы

Инструкция по эксплуатации

GB Manual instruction 2
DE Die betriebsanweisung 3
RUS Инструкция по эксплуатации 4
KZ Пайдалану нұсқасы 5
RO/MD Instrucţiune de exploatare 6
CZ Návod k použití 7
UA Інструкція з експлуатації 8
BEL Інструкцыя па эксплуатацыі 9
UZ Фойдаланиш қоидалари 10

www.vitek.ru

GB
A production date of the item is indicated in the serial number on the technical data plate. A serial number is an eleven-unit number, with the first four figures indicating the production date. For example, serial number 0606xxxxxxx means that the item was manufactured in June (the sixth month) 2006.

DE
Das Produktionsdatum ist in der Seriennummer auf dem Schild mit technischen Eigenschaften dargestellt. Die Seriennummer stellt eine elfstellige Zahl dar, die ersten vier Zahlen bedeuten dabei das Produktionsdatum. Zum Beispiel bedeutet die Seriennummer 0606xxxxxxx, dass die Ware im Juni (der sechste Monat) 2006 hergestellt wurde.

RUS
Дата производства изделия указана в серийном номере на табличке с техническими данными. Серийный номер представляет собой одиннадцатизначное число, первые четыре цифры которого обозначают дату производства. Например, серийный номер 0606xxxxxxx означает, что изделие было произведено в июне (шестой месяц) 2006 года.

KZ
Бұйымның шығарылған мерзімі техникалық деректері бар кестедегі сериялық нөмірде көрсетілген. Сериялық нөмір он бір саннан тұрады, оның бірінші төрт саны шығару мерзімін білдіреді. Мысалы, сериялық нөмір 0606xxxxxxx болса, бұл бұйым 2006 жылдың маусым айында (алтыншы ай) жасалғанын білдіреді.

RO/MD
Data fabricării este indicată în numărul de serie pe tabelul cu datele tehnice. Numărul de serie reprezintă un număr din unsprezece cifre, primele patru cifre indicînd data fabricării. De exemplu, dacă numărul de serie este 0606xxxxxxx, înseamnă că produsul dat a fost fabricat în iunie (luna a asea) 2006.

CZ
Datum výroby spotřebiče je uveden v sériovém čísle na výrobním štítku s technickými údaji. Sériové číslo je jedenáctimístní číslo, z nichž první čtyři číslice znamenají datum výroby. Například sériové číslo 0606xxxxxxx znamená, že spotřebič byl vyroben v červnu (šestý měsíc) roku 2006.

UA
Дата виробництва виробу вказана в серійному номері на табличці з технічними даними. Серійний номер представляє собою одинадцятизначне число, перші чотири цифри якого означають дату виробництва. Наприклад, серійний номер 0606xxxxxxx означає, що виріб був виготовлений в червні (шостий місяць) 2006 року.

BEL
Дата вытворчасці вырабу паказана ў серыйным нумары на таблічке з тэхнічнымі дадзенымі. Серыйны нумар прадстаўляе сабою адзінаццатае чысло, першыя чатыры лічбы якога абазначаюць дату вытворчасці. Напрыклад, серыйны нумар 0606xxxxxxx азначае, што выраб быў зроблен ў чэрвені (шосты месяц) 2006 года.

UZ
Жиҳоз ишлаб чиқарилган муддат техник хусусиятлар кўрсатилган лавҳачадаги серия рақамида кўрсатилган. Серия рақами ўн битта сондан иборат бўлиб уларнинг биринчи тўрттаси ишлаб чиқарилган вақтни ифода этади. Мисол учун 0606xxxxxxx серия рақами жиҳоз 2006 йилнинг июн ойида (олтинчи ойда) ишлаб чиқарилганлигини билдиради.

© ООО ГОЛДЕР-ЭЛЕКТРОНИКС, 2010
© GOLDER-ELECTRONICS LLC, 2010

1336.indd 2 22.11.2010 16:27:47