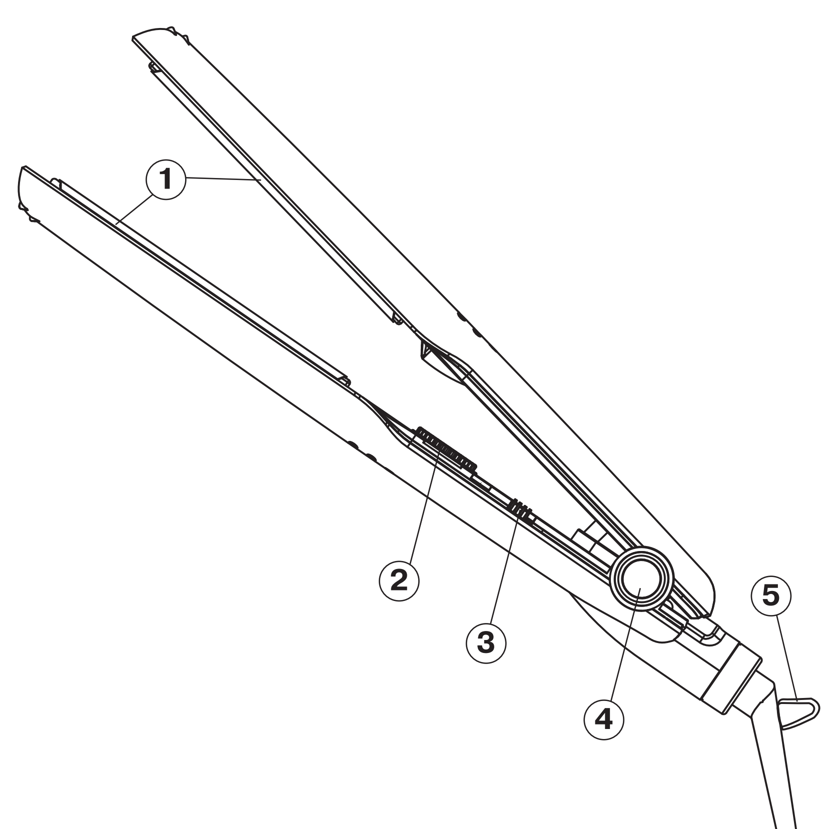

ENGLISH

HAIR STRAIGHTENER

DESCRIPTION
1. Straightening plates
2. Temperature control
3. Switch (I/0) with power indicator
4. Lockable handle
5. Hanging loop

Attention! Do not use the unit near objects filled with water (a bath, a swimming pool etc.).
- When using the unit in a bathroom, disconnect it immediately after use by pulling the plug out of the socket, as when water is near it is dangerous even if the switch is off;
- For additional protection you can install a residual current device with nominal current of operation, not exceeding 30 mA into the mains of the bathroom, when installing, contact a specialist;

Attention: Place the unit on the flat stable heat-resistant surface.

IMPORTANT SAFEGUARD
When using electrical appliances, especially when children are present, basic safety precautions should always be followed.
READ ALL THE INSTRUCTIONS CAREFULLY BEFORE USING THE UNIT.
In order to avoid risk of electric shock:
- Use the unit only for its intended purposes, as described in this manual.
- Before using the unit, make sure that the electricity supply corresponds to the voltage of current specified on the housing.
- Never use the unit outdoors.
- Never leave the operating unit unattended.
- When using the unit, unwind the power cord at full length.
- Always unplug the unit immediately after using and before cleaning. To unplug the unit always take its plug, do not pull the power cord. Do not touch the power plug with wet hands.
- Do not use the unit in the rooms where aerosols or inflammable substances are used.
- Do not use the unit to style synthetic wigs.
- Do not place the unit on a soft surface (a bed or a sofa); do not cover the unit during its operation.
- Do not use the unit when you are drowsy.
- Do not use the unit while taking a bath.
- Never immerse the unit into water or other liquids.
- Do not place the unit on the surfaces from which it can fall into a bath or a sink filled with water.
- If the unit falls into water, unplug it immediately. Only after doing it you can take it out of water.
- Do not allow children to use the unit as a toy.
- Close supervision is necessary when the unit is used by children or disabled persons. This unit is not intended for use by children or disabled persons unless they are given all necessary instructions on safety measures and information about danger which can be caused by improper use of the unit.
- Before touching the metal parts of the unit, let them cool down.
- Avoid contact of heated surfaces with your face, neck and other parts of your body.
- Be careful! The operating surface remains hot for some time after unplugging the unit.
- Do not place the unit on heat-sensitive surfaces until it cools down.
- Keep the power cord away from heated surfaces.
- Regularly check the power cord integrity.
- Do not use the unit if the plug or the power cord is damaged, if the unit malfunctions or if the unit fell into water. In this case contact the authorized service center.
- Let the unit cool down completely before taking the unit away for keeping and never wind the power cord over the unit.
- Keep the unit in a dry cool place out of reach of children.

THE UNIT IS INTENDED FOR HOUSEHOLD USE ONLY.

Before operation
- Unpack the unit.
- Before using the unit for the first time, make sure that the electricity supply corresponds to the voltage of current specified on the housing.

Note: while using the unit for the first time, some odor from the heating element can appear, it is allowable.

Straightening hair
- To get the best results of hair straightening, your hair should be clean and dry.
- Open the unit, to do it, slightly press the plates together and press the lock button (4).
- Insert the plug into the socket, use the switch (2) to set the required plates heating temperature (150-170-190-210-230°C), set the switch (3) to the “I/on” position, the power indicator will start flashing.

Titanium Ultra Glide Technology
Provides a covering of hot plates that is 45 times smoother than average ceramics (according to internal laboratory tests), which allows better gliding of the plates when you straighten the hair.

Temperature dependence on thickness/type of hair

Temperature	Thickness/type
150 °C - 160 °C	Thin
170 °C - 190 °C	Normal
200 °C - 220 °C	Coarse
230 °C	Very coarse

Note: The data in the table are approximate. Try and select temperature for your type of hair.

Note: Do not place the unit on a soft surface (a bed or a sofa); do not cover the unit.
- When the preset temperature is reached, the power indicator will be constantly lighting.
- When decreasing temperature, you should wait a bit longer as the plates should cool down (because the plates cool down longer than heat up).
- Before straightening, brush your hair thoroughly and divide it into 5 cm locks.
- Put a lock between the plates (1) and press the plates together.
- Do not move the unit along the lock for several seconds, let the hair heat up.
- Then slightly move the unit along the lock till the end.
- Then start straightening the next lock.
- Avoid contact the heated surfaces with your face, neck and other parts of your body.
- After use set the switch (3) to the “0/off” position, the power indicator will go out and then unplug the unit. Let the unit cool down.
- **Be careful! The operating surface of the unit remains hot for some time after unplugging of the unit.**

Note: Always unplug the unit if it is not being used. Never leave the operating unit unattended.

Clean and care
- Before cleaning unplug the unit and let it cool down completely.
- Never immerse the unit into water or other liquids.
- Wipe the body of the unit with a soft damp cloth.
- Do not use abrasives and solvents to clean the unit.

Storage
- Always unplug the unit if it is not being used.
- Before taking the unit away for storage let the unit cool down completely.
- Press the plates together and lock them, by pressing the lock (4).
- Never wind the cord around the unit. It can cause damaging of the unit.
- For easy storing there is a loop for hanging-up (5) on the unit, you can keep the unit by means of this loop provided that no water gets on the unit.
- Keep the unit in a dry cool place out of reach of children.

Delivery set
Hair straightener – 1 pc.
Instruction manual– 1 pc.

SPECIFICATIONS
Power supply: 220 -240 V ~ 50/60 Hz
Power: 50 W

The manufacturer reserves the right to change the device’s characteristics without prior notice.

Service life of appliance - 5 years

GUARANTEE
Details regarding guarantee conditions can be obtained from the dealer from whom the appliance was purchased. The bill of sale or receipt must be produced when making any claim under the terms of this guarantee.

CE *This product conforms to the EMC-Requirements as laid down by the Council Directive 89/336/EEC and to the Low Voltage Regulation (73/23 EEC)*

DEUTSCH

HAARGLÄTTER

BESCHREIBUNG
1. Glätterplatten
2. Temperaturregler
3. Netzschalter (I/0) mit der Betriebsanzeige
4. Handgriff mit Verriegelungsfunktions
5. Aufhängeöse

Achtung! Es ist nicht gestattet, dieses Gerät in der Nähe von Badewanne, Wasserbecken und anderen mit Wasser befüllten Becken zu nutzen.
- Während des Betriebs des Geräts im Badzimmer, schalten Sie das Gerät nach der Nutzung vom Stromnetz ab, und zwar, ziehen Sie den Netzstecker des Geräts aus der Steckdose, weil es in der Nähe von Wasser sogar dann gefährlich ist, wenn es mittels Schalters ausgeschaltet ist.
- Als zusätzlicher Schutz ist es zweckmäßig, den FI-Schalter mit Nennstrom bis 30 mA im Stromversorgungskreis des Badezimmers aufzustellen; wenden Sie sich dafür an einen Spezialisten.

Achtung: Stellen Sie das Gerät auf eine gerade stabile und hitzebeständige Oberfläche auf.

WICHTIGE SICHERHEITSHINWEISE
Beim Gebrauch der elektrischen Geräte sind wichtige Sicherheitsmaßnahmen zu beachten, unter anderem:
VOR DER NUTZUNG DES HAARTROCKNERS LESEN SIE AUFMERKSAM DIESE BEDIENUNGSANLEITUNG.

Um das Risiko der Stromschläge zu vermeiden:
- Nutzen Sie das Gerät nur bestimmungsgemäß, wie es in dieser Bedienungsanleitung beschrieben ist.
- Vergewissern Sie sich vor der ersten Inbetriebnahme, dass die Spannung des Geräts mit der Netzspannung übereinstimmt.
- Es ist nicht gestattet, das Gerät außerhalb der Räumlichkeiten zu benutzen.
- Lassen Sie das Gerät nie unbeaufsichtigt.
- Es wird empfohlen, das Netzkabel während der Nutzung des Geräts auf die gesamte Länge abzuwickeln.
- Schalten Sie das Gerät nach dem Gebrauch und vor der Reinigung vom Stromnetz immer ab. Es ist nicht gestattet, das Gerät am Netzkabel zu ziehen, wenn Sie das Netzkabel aus der Netzsteckdose ziehen. Ziehen Sie nie den Netzstecker mit nassen Händen aus der Steckdose.
- Benutzen Sie nie das Gerät an den Orten, wo Sprays oder leicht entflammbare Flüssigkeiten verwendet werden.
- Es ist nicht gestattet, das Gerät fürs Styling von synthetischen Perücken zu nutzen.
- Es ist nicht gestattet, das Gerät auf weiche Oberflächen (Bett oder Sofa) zu legen und es abzudecken.
- Nutzen Sie das Gerät nicht, wenn Sie schläfrig sind.
- Es ist nicht gestattet, das Gerät während des Badens zu nutzen.
- Tauchen Sie nie das Gerät ins Wasser oder andere Flüssigkeiten.
- Es ist nicht gestattet, das Gerät in den Stellen aufzubewahren, von denen er in die mit Wasser gefüllte Wanne oder Waschbecken stürzen könnte.
- Sollte das Gerät einmal ins Wasser fallen, ziehen Sie sofort den Netzstecker aus der Steckdose, bevor das Gerät aus dem Wasser geholt wird.
- Es ist nicht gestattet, das Gerät als Kinderspielzeug zu nutzen.
- Besondere Vorsichtsmaßnahmen sind in den Fällen angesagt, wenn Kinder oder behinderte Personen das Gerät nutzen. Die Benutzung des Geräts ohne Aufsicht darf Kindern nur dann erlaubt werden, wenn eine angemessene Anweisung von der verantwortlichen Person gegeben wurde, die das Kind in die Lage versetzt, die Gefahren einer falschen Bedienung zu verstehen, und das Gerät in sicherer Weise zu nutzen.
- Bevor Sie Metallteile des Geräts berühren, lassen Sie diese abkühlen.
- Vermeiden Sie die Berührung von heißen Teilen des Geräts mit dem Gesicht, Hals und anderen Körperteilen.
- Seien Sie vorsichtig! Die Arbeitsfläche bleibt einige Zeit nach dem Ausschalten des Geräts heiß.
- Legen Sie nie das Gerät auf wärmeempfindliche Oberflächen, bis das Gerät abgekühlt wird.
- Halten Sie das Netzkabel von heißen Oberflächen fern.
- Prüfen Sie von Zeit zu Zeit das Netzkabel des Geräts.
- Es ist nicht gestattet, das Gerät zu nutzen, wenn das Netzkabel oder der Netzstecker beschädigt ist, wenn Störungen auftreten und wenn es ins Wasser gefallen ist. Bitte wenden Sie sich an ein autorisiertes Kundenservicedienst, falls Probleme mit dem Gerät auftreten.
- Bevor Sie das Gerät wegpacken, lassen Sie es abkühlen, wickeln Sie nie das Kabel um das Gerät.
- Bewahren Sie das Gerät in einem trockenen und für Kinder unzugänglichem Ort auf.

DAS GERÄT IST NUR FÜR DEN GEBRAUCH IM HAUSHALT GEEIGNET.

Vor der ersten Inbetriebnahme
- Nehmen Sie das Gerät aus der Verpackung heraus.
- Vor dem ersten Einschalten des Geräts vergewissern Sie sich, ob die Netzspannung mit der Spannung Ihres Geräts übereinstimmt.

Anmerkung: Beim ersten Einschalten des Geräts kann ein Geruch von Heizelement entstehen, es ist normal.

Haarglätten
- Um den besseren Effekt des Haarglättens zu erzielen, sollen diese sauber und trocken sein.
- Machen Sie das Gerät auf, drücken Sie die Platten leicht zusammen und drücken Sie auf die Taste des Plattenverschlusses (4).
- Stecken Sie den Stecker des Netzkabels in die Steckdose, stellen Sie mit dem Temperaturregler (2) die notwendige Aufheiztemperatur für Platten (150-170-190-210-230˚C), stellen Sie den Netzschalter (3) in die Position „I/EIN“, dabei leuchtet die Betriebsanzeige auf.

Technologie Titanium Ultra Glide
Gewährleistet gegenüber gewöhnlicher Keramik 45mal glättere Beschichtung der Aufheizplatten (gemäß internen Labortests), was das optimale Gleiten der Platten beim Haarglätten ermöglicht.

Tabelle der Abhängigkeit der Temperatur von der Dichte/dem Typ der Haare

Temperatur	Dichte/Typ der Haare
150˚C - 160˚C	dünn
170˚C - 190˚C	normal
200˚C - 220˚C	hart
230˚C	sehr hart

Anmerkung: Alle Angaben in der Tabelle sind Orientierungsangaben. Experimentieren Sie und wählen Sie die Temperatur, die zu Ihrem Haartyp am besten passt.
Anmerkung: Es ist nicht gestattet, das Gerät auf weiche Oberflächen (Bett, Sofa usw.) zu legen und es abzudecken.
- Beim Erreichen der eingestellten Temperatur beginnt die Betriebsanzeige ständig zu blinken.
- Bei der Senkung der Temperatur müssen Sie einige Zeit warten, bis die Platten des Geräts abgekühlt werden (weil diese schneller aufgeheizt als abgekühlt werden.)
- Vor der Haarglätten kämmen Sie Ihre Haare gut durch und trennen Sie diese in ca. 5 cm breite Strähnen.
- Legen Sie Haarsträhne zwischen den Platten (1) und drücken Sie diese zusammen.
- Es ist nicht gestattet, das Gerät der Haarsträhne entlang im Laufe von einigen Sekunden zu bewegen, lassen sie Ihre Haare aufwärmen.
- Bewegen Sie danach das Glätteisen der Haarsträhne entlang bis zu den Spitzen.
- Lassen Sie danach die nächste Haarsträhne glätten.
- Vermeiden Sie die Berührung von heißen Teilen des Geräts mit dem Gesicht, Hals und anderen Körperteilen.
- Nach der Nutzung des Geräts stellen Sie den Schalter (3) in die Position „0/AUS“, dabei erlöscht der Betriebsindikator, danach ziehen Sie den Netzstecker aus der Steckdose heraus. Lassen Sie das Gerät abkühlen.
- **Seien Sie vorsichtig! Die Arbeitsfläche bleibt einige Zeit nach dem Ausschalten des Geräts heiß.**

Anmerkung: Schalten Sie das Gerät immer vom Stromnetz ab, wenn Sie es längere Zeit nicht nutzen. Lassen Sie das Gerät nie unbeaufsichtigt.

Reinigung und Pflege
- Vor der Reinigung schalten Sie das Gerät vom Stromnetz ab, und lassen Sie es komplett abkühlen.
- Es ist nicht gestattet, das Gerät ins Wasser oder andere Flüssigkeiten zu tauchen.
- Wischen Sie das Gehäuse des Geräts mit einem feuchten Tuch ab.
- Es ist nicht gestattet, Abrasiv- und Lösungsmittel für die Reinigung des Geräts zu nutzen.

AUFBEWAHRUNG
- Schalten Sie das Gerät immer vom Stromnetz ab, wenn Sie es nicht benutzen.
- Bevor Sie das Gerät zur längeren Aufbewahrung wegpacken, lassen Sie es komplett abkühlen.
- Drücken Sie die Platten zusammen und fixieren Sie diese, indem Sie auf den Verschluss (4) drücken.
- Wickeln Sie das Netzkabel nie um das Gerät, da es zu seiner Beschädigung führen kann.
- Zwecks der bequemen Aufbewahrung wurde am Gerät eine Aufhängeöse (5) vorgesehen, worauf man das Gerät bei der Notwendigkeit so aufhängen kann, dass kein Wasser in dieser Position ins Gerät eindringt.
- Bewahren Sie das Gerät in einem für Kinder unzugänglichem Ort auf.

Lieferumfang
Glätteisen – 1 St.
Bedienungsanleitung – 1 St.

Technische Eigenschaften
Stromversorgung: 220-240 V ~ 50/60 Hz
Leistungsaufnahme: 50 W

Dieses Erzeugnis entspricht allen erforderlichen europäischen und russischen Vorsichts- und hygienischen Vorschriften.

Betriebslebensdauer des Geräts – 5 Jahre

Gewährleistung
Ausführliche Bedingungen der Gewährleistung kann man beim Dealer, der diese Geräte verkauft hat, bekommen. Bei beliebiger Anspruchserhebung soll man während der Laufzeit der vorliegenden Gewährleistung den Check oder die Quittung über den Ankauf vorzulegen.

CE *Das vorliegende Produkt entspricht den Forderungen der elektromagnetischen Verträglichkeit, die in 89/336/EWG -Richtlinie des Rates und den Vorschriften 73/23/EWG über die Niederspannungsgeräte vorgesehen sind.*

РУССКИЙ

ВЫПРЯМИТЕЛЬ

ОПИСАНИЕ
1. Пластины для выпрямления волос
2. Регулятор температуры
3. Выключатель (I/0) с индикатором работы
4. Блокировка ручки
5. Петелька для подвешивания

Внимание! Не использовать этот прибор вблизи емкостей, содержащих воду (ванна, бассейн и т.д.).
- При использовании прибора в ванной комнате следует отключать прибор от сети после его эксплуатации, а именно отсоединив вилку сетевого шнура от розетки, так как близость воды представляет опасность, даже когда устройство выключено выключателем;
- Для дополнительной защиты целесообразно установить устройство защитного отключения (УЗО) с номинальным током срабатывания, не превышающим 30 мА, в цепь питания ванной комнаты; при установке следует обратиться к специалисту**;**

Внимание: Ставьте прибор на ровную, устойчивую и термостойкую поверхность.

ВАЖНЫЕ МЕРЫ ПРЕДОСТОРОЖНОСТИ
При использовании электроприборов, особенно в присутствии детей, необходимо следовать основным мерам предосторожности, включая следующие:

ВНИМАТЕЛЬНО ПРОЧИТАЙТЕ ВСЕ ИНСТРУКЦИИ ПЕРЕД ИСПОЛЬЗОВАНИЕМ ПРИБОРА.

Во избежание риска поражения электрическим током:
- Используйте устройство только по его прямому назначению, как описано в инструкции.
- Перед включением убедитесь, что напряжение электрической сети соответствует рабочему напряжению устройства.
- Не используйте устройство вне помещений.
- Никогда не оставляйте работающий прибор без присмотра.
- При эксплуатации прибора рекомендуется размотать сетевой шнур на всю его длину.
- Всегда отключайте прибор от сети после использования и перед чисткой. Вынимая сетевой провод из розетки, не тяните за него. Не беритесь за вилку сетевого провода мокрыми руками.
- Не включайте прибор в местах, где распыляются аэрозоли либо используются легковоспламеняющиеся жидкости.
- Не пользуйтесь устройством для укладки синтетических париков.
- Не размещайте устройство на мягкой поверхности (на кровати или диване), не накрывайте его во время работы.
- Не используйте устройство, если вы находитесь в сонном состоянии.
- Не используйте прибор во время принятия ванны.
- Не погружайте устройство в воду или иную жидкость.
- Не кладите и не храните устройство в местах, где оно может упасть в ванну или раковину, наполненную водой.
- Если устройство упало в воду, немедленно выньте сетевую вилку из розетки, только после этого можно достать прибор из воды.
- Не разрешайте детям использовать прибор в качестве игрушки.
- Будьте особенно внимательными, когда устройством пользуются дети или люди с ограниченными возможностями. Использование устройства разрешается детям только в том случае, если лицом, отвечающим за их безопасность, им даны соответствующие и понятные им инструкции о безопасном пользовании прибором и тех опасностях, которые могут возникать при его неправильном пользовании.
- Прежде чем касаться металлических частей прибора дайте им остыть.
- Избегайте соприкосновения горячих поверхностей устройства с лицом, шеей и другими частями тела.
- Будьте осторожными! Рабочая поверхность остается горячей некоторое время после отключения прибора от сети.
- Не кладите прибор на чувствительные к теплу поверхности, пока он не остыл.
- Держите сетевой шнур вдали от горячих поверхностей.
- Периодически проверяйте целостность сетевого шнура.
- Запрещается использовать устройство при повреждении сетевой вилки или шнура, если оно работает с перебоями, а также после его падения в воду. По всем вопросам ремонта обращайтесь в авторизованный сервисный центр.
- Прежде чем убрать прибор, обязательно дайте ему остыть и никогда не обматывайте вокруг него провод.
- Храните устройство в сухом, прохладном месте, недоступном для детей.

УСТРОЙСТВО ПРЕДНАЗНАЧЕНО ТОЛЬКО ДЛЯ ДОМАШНЕГО ИСПОЛЬЗОВАНИЯ.

Перед использованием
- Извлеките устройство из упаковки.
- Перед первым включением убедитесь, что рабочее напряжение прибора соответствует напряжению электросети.

Примечание: При первом использовании возможно появление запаха от нагревательного элемента, это допустимо.

Выпрямление волос
- Чтобы получить наилучший результат распрямления волос, они должны быть чистыми и сухими.
- Раскройте устройство, для этого слегка сожмите пластины выпрямителя и нажмите на кнопку фиксатора (4).
- Вставьте вилку сетевого шнура в розетку, регулятором (2) установите необходимую температуру нагрева пластин (150-170-190-210-230°C), установите выключатель (3) в положение «I/вкл.», при этом индикатор работы начнет мигать.

Технология Titanium Ultra Glide
Обеспечивает в 45 раз более гладкое покрытие нагревательных пластин по сравнению с обычной керамикой (согласно внутренним лабораторным тестам), что способствует наилучшему скольжению пластин при выпрямлении волос.

Таблица зависимости температуры от толщины/типа волос

Температура	Толщина/тип
150 °C - 160 °C	Тонкие
170 °C - 190 °C	Нормальные
200 °C - 220 °C	Жесткие
230 °C	Очень жесткие

Примечание: Данные в таблице являются ориентировочными. Поэкспериментируйте и выберите температуру, подходящую для Вашего типа волос.

Примечание: Не размещайте устройство на мягкой поверхности (на кровати, диван и т. п.), не накрывайте его.
- При достижении установленной температуры индикатор работы будет постоянно гореть.
- При уменьшении температуры Вам придется подождать чуть дольше, поскольку пластины должны остыть (поскольку остывают пластины дольше, чем нагреваются).
- Перед выпрямлением волос тщательно расчешите волосы и разделите их на пряди шириной около 5 см.
- Поместите прядь волос между пластинами (1) и сожмите их.
- Не перемещайте прибор вдоль пряди в течение нескольких секунд, дайте волосам нагреться.
- Затем плавным движением перемещайте выпрямитель, вдоль пряди до конца волос.
- После этого приступайте к выпрямлению следующей пряди.
- Избегайте соприкосновения горячих поверхностей устройства с лицом, шеей и другими частями тела.
- После использования устройства установите переключатель (3) в положение «0/выкл», индикатор работы погаснет, после чего выньте сетевую вилку из розетки. Дайте устройству остыть.
- **Будьте осторожными! Рабочая поверхность остается горячей некоторое время после отключения прибора от сети.**

Примечание: Всегда выключайте устройство и отключайте его от электрической сети, если оно не используется. Никогда не оставляйте включенное в сеть устройство без присмотра.

Чистка и уход
- Перед чисткой отключите устройство от сети и дайте ему полностью остыть.
- Запрещается погружать устройство в воду или другие жидкости.
- Протирайте корпус устройства мягкой, влажной тканью.
- Запрещается использовать для чистки устройства абразивные моющие средства и растворители.

ХРАНЕНИЕ
- Если устройство не используется, всегда вынимайте сетевую вилку из розетки.
- Перед тем как убрать устройство на хранение, дайте ему полностью остыть.
- Сожмите пластины и зафиксируйте их, нажав на фиксатор (4).
- Не наматывайте сетевой шнур на корпус устройства, так как это может привести к его повреждению.
- Для удобства хранения предусмотрена петелька для подвешивания (5), на которой можно хранить прибор при условии, что в этом положении на устройство не будет попадать вода.
- Храните прибор в прохладном, сухом месте, недоступном для детей.

Комплект поставки
Выпрямитель – 1 шт.
Инструкция – 1 шт.

Технические характеристики
Напряжение питания: 220-240 В ~ 50/60 Гц
Потребляемая мощность: 50 Вт

Производитель оставляет за собой право изменять характеристики приборов без предварительного уведомления

Срок службы прибора - 5 лет

PC ME 61 *Данное изделие соответствует всем требуемым европейским и российским стандартам безопасности и гигиены.*

АН-ДЕР ПРОДАКТС ГмбХ, Австрия
Нойбаугюртель 38/7А, 1070 Вена, Австрия

ҚАЗАҚ

ШАШ ЖАЗҒЫШ

Суреттемесі
1. Шаш жазуға арналған пластиналар
2. Қосу көрсеткіші
3. Жұмыс режимдерін ауыстырып-қосқыш (I/0)
4. Бөгеттелу мүмкіндігі бар сап
5. Ілуге арналған ілмек

Назар аударыңыз! Бұл приборды суы бар ыдыстардың жанында (ваннада, бассейнде және т.б.) пайдалануға болмайды.
- Приборды жуынатын бөлмеде пайдаланған кезде приборды қолданып болғаннан кейін оны электр желісінен ажыратып қою керек, атап айтқанда желі шнурының ашасын розеткадан суыру керек, себебі құрылғы сөндіргіштен өшірулі болған кездің өзінде жақын тұрған судың өзі қауіп төндіреді;
- Қосымша қорғау үшін номиналды іске қосылу тоғы 30 мА-ден аспайтын сақтық ажырату құрылғысын (САҚ) жуынатын бөлмедегі қуат қорегінің тізбегіне орнату керек; орнату кезінде маманға жолығу керек**;**
Назара аударыңыз: приборды тегіс, тұрақты, термотөзімді бетке орналастыру.

МАҢЫЗДЫ САҚТАНУ ШАРАЛАРЫ
Электроприборды, әсіресе балалар болған кезде, пайдалану кезінде негізгі сақтану шараларын сақтау керек, оларға кіретіндері:
ПРИБОРДЫ ПАЙДАЛАНБАС БҰРЫН БАРЛЫҚ НҰСҚАУЛЫҚТЫ МҰҚИЯТ ОҚЫП ШЫҒЫҢЫЗ.
Электр тоғының соғу қаупін болдырмас үшін:
- Құрылғыны нұсқаулықта суреттелгендей тек тікелей мақсаты бойынша ғана қолданыңыз.
- Қосардың алдында электр желісінің кернеуі, құрылғының жұмыстық кернеуіне сәйкес келетіндігіне көз жеткізіңіз.
- Құрылғыны бөлмеден тыс жерде қолданбаңыз.
- Жұмыс істеп тұрған құралды ешқашан қараусыз қалдырмаңыз.
- Приборды пайдаланған кезде желі шнурын оның бүкіл ұзындығына созу керек.
- Приборды пайдаланып болғаннан кейін және тазалар алдында үнемі желіден ажыратып отырыңыз. Желі сымын розеткадан суыра отырып, сымнан тартпаңыз. Желі сымының ашасын су қолыңызбен ұстамаңыз.
- Приборды аэрозольдер шашырайтын жерде не болмаса тез тұтанатын сұйықтықтары пайдаланылатын жерде қоспаңыз.
- Құрылғыны синтетикалық париктерді сәндеу үшін пайдаланбаңыз.
- Құрылғыны жұмсақ бетті жерге (төсек немесе диван) қоймаңыз, жұмыс істеп тұрған кезде оның бетін жаппаңыз.
- Ұйқыңыз толық ашылмаған жағдайда, құрылғыны пайдаланбаңыз.
- Приборды ваннада жуынып жатқан кезде пайдаланбаңыз.
- Құрылғыны суға немесе басқа да сұйықтыққа батырмаңыз.
- Құрылғыны суға толған ваннаға немесе раковинаға түсіп кету қаупі бар жерге қоймаңыз және ол жерде сақтамаңыз.
- Құрылғы суға құлап кеткен жағдайда, дереу желі ашасын розеткадан суырыңыз, тек осыдан кейін ғана приборды судан алып шығуға болады.
- Балаларға прибормен ойыншық ретінде ойнауына рұқсат бермеңіз.
- Құрылғыны балалар немесе мүмкіншілігі шектеулі жандар пайдаланған кезде өте мұқият болыңыз. Құрылғыны балалардың пайдалануына, тек оларға приборды қауіпсіз пайдалану жөнінде тиісті және түсінікті нұсқаулық берілген жағдайда және оларға приборды дұрыс пайдаланбаған кезде төнуі мүмкін қауіптер туралы түсіндірілген жағдайда ғана беруге болады.
- Прибордың металл бөліктерін ұстамас бұрын, оны суытып алыңыз.
- Құрылғының ыстық беттері бетке, мойынға және басқа да дене мүшелеріне тиюін болдырмаңыз.
- Абай болыңыз! Приборды желіден ажыратқаннан кейін оның жұмыс беті біраз уақытқа дейін ыстық күйде болады.
- Приборды жылыға сезімтал бетке қоймаңыз, оны суыту керек.
- Желі шнурын ыстық беттерден алшақ ұстаңыз.
- Уақыт өте келе желі шнурының бүтіндігін тексерңіз.
- Құрылғының желі ашасы немесе шнуры бүлінген, егер ол әрең жұмыс істеп тұрса, және суға түсіп кеткен жағдайда оны пайдалануға тыйым салынады. Барлық жөндеу сұрақтары бойынша рұқсаты бар сервис орталығына жүгініңіз.
- Приборды алып тастамас бұрын, оны суытып алыңыз және ешқашан оған сымды орамаңыз.
- Құрылғыны құрғақ, балалардың қолдары жетпейтін жерде сақтаңыз.

ҚҰРЫЛҒЫ ТЕК ҮЙДЕ ПАЙДАЛАНУҒА АРНАЛҒАН.

Пайдаланар алдында
- Құрылғыны қораптан шығарыңыз.
- Бірінші рет қосар алдында, прибордың жұмыс кернеуі электр желісінің кернеуіне сәйкес келетінін тексеріп алыңыз.

***Ескертпе:** Алғашқы пайдаланған кезде қыздыру элементінің иісі пайда болуы мүмкін, бұл қалыпты.*

Шашты жазу
- Шашты жазудың ең жақсы нәтижесін алу үшін, ол құрғақ және таза болуы керек.
- Құрылғыны жазыңыз, бұл үшін сәл ғана шаш жазғыштың пластиналарын қысыңыз да, бекіткіштің тетігін (4) басыңыз.
- Желі шнурының ашасын розеткаға сұғыңыз, реттегішпен (2) пластиналардың қажетті -ызу температурасын (150-170-190-210-230 ˚С, сөндіргішті (3) «I/қосу» күйіне орнатыңыз, осы кезде көрсеткіш жыпылықтай бастайды.

Titanium Ultra Glide технологиясы
Қарапайым қышқа қарағанда, қыздыратын тілімшелердің 45 есе анағұрлым жылтыр қабатын қамтамасыз етеді (ішкі зертханалық тестілерге сәйкес), бұл шашты түзеткенде тілімшелердің неғұрлым жақсы сырғуына көмектеседі.

Температураның шаш қаплыңғыдығына /түріне тәуелділік кестесі

Температура	Қалыңдығы/түрі
150 °C - 160 °C	Жіңішке
170 °C - 190 °C	Қалыпты
200 °C - 220 °C	Қайратты
230 °C	Өте қайратты

Ескерту: Бұл кестеде берілген мәліметтер бағыттаушы болып ғана табылады. Тәжірибелеп, өзіңіздің шашыңызға ылайықты температураны таңдап алыңыз.

Ескертпе: Құрылғыны жұмсақ бетті жерге (төсек немесе диван және т.б.) қоймаңыз, оның бетін жаппаңыз.
Орнатылған температураға жеткен кезде жұмы көрсеткіші үнемі жанып тұратын болады.
Температураны төмендеткен кезде пластиналардың суры үшін сізге біраз көбірек уақыт қажет (өйткені пластиналар қызуға қарағанда ұзақ суиды) болады,
- Шашты жазбас бұрын оларды әбден тарап, қалыңдығы 5 см болатын бұрымдарға бөліңіз.
- Шаш бұрымын пластиналардың (1) арасына салып, оларды қысыңыз.
- Приборды бұрым бойымен бірнеше секунд бойы жылжытпаңыз, шашыңыз қызсын
- Осыдан кейін жаймен жазғышты шаш бұрымының бойымен ұшына дейін апарыңыз.
- Одан кейін келесі бұрымды жазуға көшіңіз.
- Құрылғының ыстық беттері бетке, мойынға және басқа да дене мүшелеріне тиюін болдырмаңыз.
- Құрылғыны пайдаланғаннан кейін ауыстырып-қосқышты (3) «0/сөн» күйіне орнатыңыз, жұмыс көрсеткіші сөнеді, осыдан кейін желі ашасын розеткадан сурыңыз. Құрылғы суысын.
- **Абай болыңыз! Приборды желіден ажыратқаннан кейін оның жұмыс беті біраз уақытқа дейін ыстық күйде болады.**

***Ескертпе**: Құрылғы пайдаланылмайтын жағдайда үнемі сөндіріп, электр желісінен ажыратып отыру керек. Желіге қосулы құрылғыны ешқашан қараусыз қалдырмаңыз.*

Тазалау және күтім
- Тазалар алдында құрылғыны желіден ажыратып, оны толық суытыңыз.
- Құрылғыны суға немесе басқа да сұйықтыққа батыруға тыйым салынады.
- Құрылғының корпусин жұмсақ ылғал матамен сүртіңіз.
- Құрылғыны тазарту үшін қажайтын жуғыш заттар мен еріткіштерді пайдалануға тыйым салынады.

САҚТАУ
- Егер құрылғы пайдаланылмаса, желі ашасын үнемі розеткадан суырыңыз.
- Құрылғыны сақтауға жинамас бұрын, оны толық суытыңыз.
- Пластиналарды қысып, бекіткіш (4) арқылы оны бекітіңіз.
- Желі шнурын құрылғының корпусына орамаңыз, бұл оның бүлінуіне әкеп соғуы мүмкін.
- Пайдалануға қолайлы болуы үшін іліп қоюға арналған ілмегі (5) қарастырылған, бұны құрылғыға су тимейтін жағдайда қолдануға болады.
- Приборды салқын, құрғақ, балалардың қолдары жетпейтін жерде сақтаңыз.

Жеткізу жинағы
Шаш жазғыш – 1 шт.
Нұсқаулық – 1 шт.

Техникалық сипаттары
Қуат қорегінің кернеуі: 220-240 В ~ 50/60 Гц
Қажет ететін қуаты: 50 Вт

Өндіруші прибордың характеристикаларын өзгертуге, алдын ала ескертусіз өзінің құқын сақтайды

Құралдың қызмет ету мерзімі - 5 жыл

Гарантиялық міндеттілігі
Гарантиялық жағдайдағы қаралып жатқан бөлшектер дилерден тек сатып алынған адамға ғана беріледі. Осы гарантиялық міндеттілігіндегі шағымдалған жағдайда төлеген чек немесе квитанциясын көрсетуі қажет.

CE *Бұл тауар ЕМС – жағдайларға сәйкес келеді негізгі Міндеттемелер 89/336/EEC Дерективаның ережелеріне енгізілген Төменгі Ережелердің Реттелуі (73/23 EEC)*

ROMÂNĂ

PLACĂ DE ÎNDREPTAT PĂRUL

DESCRIEREA PRODUSULUI
1. Plăci pentru îndreptarea părului
2. Reglor de temperatură
3. Întrerupător (I/0) cu lampă de control
4. Mîner cu posibilitate de blocare
5. Ochi de prindere

Atenţie! Nu folosiţi aparatul în apropierea rezervoarelor cu apă (cadă, bazin etc.).
- Dacă utilizaţi aparatul în camera de baie debranşaţi aparatul de la reţea după utilizarea acestuia scoţând fişa de alimentare din priză, deoarece apropierea apei prezintă riscuri chiar şi în cazul în care aparatul este oprit de la întrerupător;
- Pentru o protecţie suplimentară este indicată instalarea în circuitul de alimentare a camerei de baie a dispozitivului de deconectare de protecţie (DDP) cu curent nominal de acţiune care nu depăşeşte 30 mA; Pentru instalare apelaţi la un specialist**;**
Atenţie: Poziţionaţi aparatul pe o suprafaţă plană, stabilă şi termorezistenţă.

MĂSURI IMPORTANTE DE SIGURANŢĂ
Înainte de utilizarea aparatelor electrice, îndeosebi în prezenţa copiilor este necesară respectarea măsurilor de siguranţă de bază, printre acestea:

CITIŢI CU ATENŢIE TOATE INSTRUCŢIUNILE DE UTILIZARE ÎNAINTE DE FOLOSIREA APARATULUI.

Pentru a evita riscul electrocutării:
- Folosiţi aparatul conform destinaţiei sale şi în conformitate cu prezenta instrucţiune.
- Înainte de a porni aparatul verificaţi dacă tensiunea sursei de alimentare corespunde cu cea înscrisă pe corpul aparatului.
- Nu folosiţi aparatul în afara încăperilor.
- Niciodată nu lăsaţi aparatul fără supraveghere în timpul funcţionării acestuia.
- Înainte de folosirea aparatului se recomandă să desfăşuraţi cordonul de alimentare pe întreaga lungime.
- Decuplaţi aparatul de la reţea dacă nu îl folosiţi sau înainte de curăţare. Nu deconectaţi aparatul trăgând de conductor. Nu atingeţi fişa de alimentare cu mâinile ude.
- Nu folosiţi aparatul în locuri unde sunt pulverizate aerosole sau sunt utilizate substanţe uşor inflamabile.
- Nu folosiţi aparatul pentru coafarea perucilor sintetice.
- Nu poziţionaţi aparatul pe suprafeţe moi (pat sau canapea), nu îl acoperiţi în timpul funcţionării.
- Nu folosiţi aparatul în stare de somnolenţă.
- Nu folosiţi aparatul în timp ce faceţi baie.
- Nu introduceţi aparatul în apă sau alte lichide.
- Nu aşezaţi şi nu păstraţi aparatul în locuri unde acesta ar putea cădea în cada sau chiuveta umplută cu apă.
- Dacă aparatul a căzut în apă, scoateţi imediat ştecherul din priză, numai după aceasta scoateţi aparatul din apă.
- Nu lăsaţi aparatul la îndemâna copiilor.
- Aveţi grijă atunci când aparatul este folosit de copii sau persoane cu abilităţi fizice reduse. Acest aparat poate fi folosit de copii numai dacă le-au fost făcute instrucţiuni clare şi corespunzătoare de către persoana responsabilă de securitatea lor privind utilizarea fără pericol a aparatului şi despre riscurile care pot apărea în caz de utilizare incorectă.
- Nu atingeţi părţile metalice ale aparatului înainte ca acestea să se răcească.
- Evitaţi contactul părţilor fierbinţi cu faţa, gâtul şi alte părţi ale corpului.
- Fiţi prudenţi! Suprafaţa de lucru rămâne fierbinte încă un timp oarecare după decuplarea aparatului de la reţea.
- Nu aşezaţi aparatul pe suprafeţe sensibile la căldură până acesta nu se va răci.
- Feriţi cordonul de alimentare de suprafeţe fierbinţi.
- Verificaţi periodic integritatea cordonului de alimentare.
- Nu folosiţi aparatul dacă este deteriorată fişa de alimentare sau cordonul, dacă funcţionează neregulat, sau dacă acesta a căzut în apă. Pentru reparaţii apelaţi la un service autorizat.
- Înainte de a conserva aparatul, permiteţi acestuia să se răcească şi nu înfăşuraţi cordonul de alimentare în jurul acestuia.
- Păstraţi aparatul într-un loc uscat, răcoros, inaccesibil pentru copii.

APARATUL ESTE DESTINAT NUMAI UZULUI CASNIC.

Înainte de prima utilizare
- Scoateţi aparatul din ambalaj.
- Înainte de prima pornire asiguraţi-vă că tensiunea de lucru a aparatului corespunde cu tensiunea reţelei electrice.

Remarcă: La prima utilizare este posibilă apariţia unui miros emanat de elementul de încălzire, este un lucru normal.

Îndreptarea părului
- Pentru a obţine un rezultat optim atunci când îndreptaţi părul, acesta trebuie să fie uscat şi curat.
- Desfaceţi aparatul, pentru aceasta strângeţi uşor plăcile şi apăsaţi butonul fixatorului (4).
- Introduceţi fişa de alimentare în priză, cu ajutorul reglorului de temperatură (2) setaţi temperatura de încălzire a plăcilor (150-170-190-210-230˚C), fixaţi întrerupătorul (3) în poziţia «I/pornit», lampa de control va începe să clipească.

Tehnologia Titanium Ultra Glide
Asigură o acoperire mai netedă de 45 de ori a plăcilor de încălzire în comparaţie cu o ceramică obişnuită (conform testelor interne de laborator), ceea ce contribuie la o glisare mai bună a plăcilor în timpul îndreptării părului.

Tabel raport temperatură/grosime şi tipul părului

Temperatura	Grosimea/tipul
150 °C - 160 °C	Subţire
170 °C - 190 °C	Normal
200 °C - 220 °C	Aspru
230 °C	Foarte aspru

Remarcă: Datele din tabel sunt orientative. Experimentaţi şi selectaţi temperatura care se potriveşte tipului Dumneavoastră de păr.

Remarcă: Nu poziţionaţi aparatul pe suprafeţe moi (pe pat, canapea etc.), nu îl acoperiţi.
- La atingerea temperaturii setate lampa de control va arde continuu.
- Dacă doriţi să micşoraţi temperatura va trebui să aşteptaţi mai mult, deoarece plăcile trebuie să se răcească (deoarece pentru răcire e nevoie de mai mult timp decât pentru încălzire).
- Înainte de a îndrepta părul pieptănaţi-l bine şi împărţiţi părul în şuviţe cu o lăţime de circa 5 cm.
- Aşezaţi şuviţa între plăci (1) şi strângeţi-le.
- Nu mutaţi aparatul de-a lungul părului câteva secunde, permiteţi părului să se încălzească.
- După care cu mişcări line mutaţi placa de-a lungul şuviţei de păr.
- Începeţi îndreptarea următoarei şuviţe.
- Evitaţi contactul suprafeţelor fierbinţi ale aparatului cu faţa, gâtul şi alte părţi ale corpului.
- După folosirea aparatului fixaţi întrerupătorul (3) în poziţia “0/oprit”, lampa de control se va stinge, după care scoateţi ştecherul din priză. Permiteţi aparatului să se răcească.
- **Fiţi prudenţi! Suprafaţa de lucru rămâne fierbinte un timp oarecare după deconectarea aparatului de la reţea.**

Remarcă: Întotdeauna opriţi aparatul şi debranşaţi-l de la reţea dacă acesta nu este folosit. Nu lăsaţi aparatul cuplat la reţea fără supraveghere.

Curăţare şi întreţinere
- Înainte de curăţare deconectaţi aparatul de la reţea şi permiteţi acestuia să se răcească.
- Nu introduceţi aparatul în apă sau alte lichide.
- Ştergeţi corpul aparatului cu o cârpă moale umedă.
- Nu folosiţi pentru curăţarea aparatului agenţi de curăţare abrazivi sau dizolvanţi.

PĂSTRARE
- Scoateţi fişa de alimentare din priză dacă aparatul nu este folosit.
- Înainte de a depozita aparatul permiteţi acestuia să se răcească.
- Strângeţi plăcile şi fixaţi-le apăsând pe fixator (4).
- Nu înfăşuraţi cordonul de alimentare pe corpul aparatului, deoarece acesta se poate deteriora.
- Pentru o depozitare mai comodă aparatul este prevăzut cu un ochi de prindere (5), pe care acesta poate fi păstrat cu condiţia că aparatul va fi ferit de apă.
- Păstraţi aparatul într-un loc răcoros, uscat, inaccesibil pentru copii.

Set de livrare
Placă de îndreptat părul - 1 buc.
Instrucţiune – 1 buc.

Caracteristici tehnice
Tensiunea de alimentare:
220-240 V ~ 50/60 Hz
Putere de consum: 50 W

Producătorul îi rezervează dreptul de a schimba caracteristicile aparatelor fără anunţare prealabilă.

Termenul a produsului - 5 ani.

Garanţie
În legătură cu oferirea garanţiei pentru produsul dat, rugăm să Vă adresaţi la distribuitorul regional sau la compania, unde a fost procurat produsul dat. Serviciul de garanţie se realizează cu condiţia prezentării bonului de plată sau a oricărui alt document financiar, care confirmă cumpărarea produsului dat.

CE *Acest produs corespunde cerinţelor EMC, întocmite în conformitate cu Directiva 89/336/EEC i Directiva cu privire la electrosecuritate/joasă tensiune (73/23 EEC).*

1319.indd 1
11.06.2010 16:17:14

ČESKÝ

ROVNAČ

POPIS
1. Desky pro usměrnění vlasů
2. Regulátor teploty
3. Vypínač (I/0) s indikátorem provozu
4. Páko s možností blokovaní
5. Poutko pro zavěšení

Pozor! Ne využívat ten přístroj nablízku nádrží, obsahujících vodu (vany, bazénu atd.).
- Při použití přístroje v koupelně třeba vypínat přístroj od sítě za jeho provozování, a sice vytáhnuv vidlice síťové šňůry ze zásuvky, protože blízkost vody představuje nebezpečí, dokonce a tehdy, když vybavení odpojené vypínačem;
- Pro dodatečně jištění účelné stanovit vybavení ochranného odpojení (RDS) s nominálním proudem přitažení, ne převyšujícím 30 mA, v napájecí obvod koupelně; při nastavení třeba obrátit se k odborníkovi;

Pozornost: Stavte přístroj na rovný, stálý i teplovzdorný povrch.

DŮLEŽITE BEZPEČNISTNÍ OPATŘENÍ
Při použití elektrických spotřebičů, zejména za přítomnosti dětí, nutno následovat základním bezpečnostním opatřením, včetně následujících:

POZORNĚ PROČTETE VŠICHNI PŘEDPISY PŘED POUŽITÍM PŘÍSTROJÍ.

V zamezení rizika úhozu elektrickým proudem:
- Využívejte přístroje jenom do jeho přímého účelu, jak popsáno v instrukcích.
- Před spuštěním se přesvědčte, že napětí elektrické sítě odpovídá pracovnímu napětí zařízení.
- Nepoužívejte vybavení vně prostorů.
- Nikdy ne nenechávejte pracující přístroj bez dozoru.
- V provozu přístroje se doporučuje odvinout síťovou šňůru na vší její délku.
- Vždy vypínejte přístroj ze sítě za použití i před čištěním. Vytahujíc síťovou linku ze zásuvky, ne natahujte za něj. Ne berte za vidlice síťové linky mokrým rukama.
- Ne spouštějte přístroj v místech, kde rozprašuji aerosol nebo používají se hořlavé kapaliny.
- Nepoužívejte vybavení pro ukládání syntetických paruk.
- Ne stavte vybavení na měkký povrch (na postele nebo divan), ne prostírejte jeho během práce.
- Nepoužívejte vybavení, pokud vy jste v ospalém stavu.
- Nepoužívejte přístroj během přijetí koupele.
- Ne ponořujte vybavení do vody nebo jiné kapaliny.
- Ne pokládejte i ne chovejte přístroj v místech, odkud on může spadnout do vany nebo umyvadla, naplněných vodou.
- Pokud přístroj upadnul ve vodu, bez meškání vytáhnete sítovou vidlici ze zásuvky, jen nato vybavení je k dostání z vody.
- Ne dovolujte dětí využívat přístroj jako hračku.
- Buďte zejména pozorný, kdy vybavení využívají děti nebo lidé s omezenými možnostmi. Využití vybavení je povoleno děti jenom v tom případě, pokud jim dané vyhovující i jasný jim předpisy o bezpečném používání přístroji i těch nebezpečích, které může vznikat při jeho nesprávném používání.
- Dříve než dotýkat se kovových dílů přístroje dejte jim vychladnout.
- Vyhýbejte kontaktů teplých povrchů přístroje s tváří, krkem i jinými části těla.
- Dejte pozor! Pracovní plocha zůstává horká nějakou dobu za odpojení přístroje od sítě.
- Ne pokládejte přístroj na citlivě k teplu povrchy, prozatím on ne vychladne.
- Držíte síťovou šňůru v dálce od teplých povrchů.
- Diskontinuálně kontrolujte celistvost síťové šňůry.
- Nesmí se využívat vybavení při poškození síťové vidlice nebo šňůry, pokud ono vynechává, a také za jeho pádu ve vodu. Za všechny dotazu oprav obracejte se v autorizované servisní středisko.
- Dříve než uklidit přístroj, určitě dejte mu vychladnout i nikdy ne ovíjejte kolem něho linku.
- Chraňte vybavení v suchém chladným místě, nepřípustném pro dětí.

VYBAVENÍ JE URČENO JENOM PRO DOMACÍ POUŽITÍ.

Před použitím
- Vyndejte vybavení z adjustace.
- Před prvním zapnutím se přesvědčte, že provozní napětí přístroje odpovídá napětí elektrické sítě.

Poznámka: Při prvním použití možná objevení vůně od topnici, to je připustný.

Usměrnění vlasů
- Aby dostat nejlepší výsledek v rovnání vlasů, oni musejí byt čistými i suchými.
- Rozviňte vybavení,proto lekce stiskněte desky rovnače a klepněte do připínáčku fixátoru (4).
- Vložte vidlici síťové šňůry do zásuvky, regulátorem (2) ustavte potřebnou teplotu nahřívaní desek (150-170-190-210-230˚C), vložte vypínač (3) do pozice «I/zap.», přitom generátor provozu začne blikat.

Technologie Titanium Ultra Glide
Zajišťuje 45 krát uhlazenější krytí ohřívacích desek oproti běžné keramiky (podle vnitřních laboratorních testů), co přispívá nejlepšímu klouzaní desek při usměrňování vlasů.

Tabulka závislosti teploty od síly/ typu vlasů

Teplota	Síla/typ
150 °C - 160 °C	Tenké
170 °C - 190 °C	Normálně
200 °C - 220 °C	Tuhé
230 °C	Velmi tuhé

Poznámka: Dané v tabulce jsou orientační. Experimentujte a zvolte teplotu, chodicí do vašeho typu vlasů

Poznámka: Ne pokládejte vybavení na měkký povrch (na postele, divanu atd.), ne prostírejte jeho.
- Při dosažení ustavené teploty indikátor provozu bude zářit trvale.
- Při snížení teploty Vám bude třeba vyčkat o něco déle, když desky musejí ochladnout (jelikož desky chladnou děle, čím nahřívají).
- Před napřímením vlasů pečlivě sčešte vlasy i oddělíte jich na pramene z šíři kolem 5 cm .
- Umístěte pramen vlasů mezi deskami (1) i stisknete jich.
- Ne posouvejte přístroj podél pramene během několik sekund, dejte vlasům se ohřát.
- Potom plynným pohybem přemísťujte usměrňovač, podél pramene do konce vlasů.
- Potom začínejte rovnání dalšího pramene.
- Unikejte kontaktů teplých povrchů vybavení s tváří, krkem i jinými části těla.
- Za použití vybavení vložte přepínač (3) v polohu « 0/vyp. », indikátor funkci zhasne, a poté vytáhněte sítovou vidlici ze zásuvky. Dejte vybavení vychladnout.
- **Dejte pozor! Pracovní plocha zůstává horká nějakou dobu za odpojení přístroje od sítě.**
Poznámka: Vždy vypínejte vybavení i odpojujte jeho od elektrické sítě, pokud ono ne používá se. Nikdy ne nenechávejte pipo jen do sítě vybavení bez dozoru.

Čištění i obsluha
- Před čištěním odpojíte vybavení od sítě i dejte mu plně vychladnout.
- Nesmí se ponořovat vybavení ve vodu nebo další kapaliny.
- Prošlapejte těleso vybavení měkkou vlhkou látkou.
- Nesmí se využívat do leštění vybavení brousicí mycí prostředky i rozpouštědla.

USHOVÁNÍ
- Pokud vybavení ne používá se, vždy vytáhnete sítovou vidlici ze zásuvky.
- Předtím jak uklidit vybavení na uschování, dejte mu plně vychladnout.
- Stiskněte desky a zafixujte jejích klepnutím na fixátor (4).
- Ne ovíjejte síťovou šňůru kolem korpusu vybavení, protože to je může přivést k její poškození.
- Pro pohodlí skladování předvídané poutko pro zavěšení (5), na kterém lze uchovávat přístroj za podmínky, že v teto pozice na vybavení nebude se dostávat voda.
- Chraňte přístroj v chladným, suchém místě, ne přístupném pro dětí.

Komplet dodávky
Usměrňovač – 1 k.
Instrukce – 1 k.

Technické charakteristiky
Napětí napájení: 220-240 V ~ 50/60 Hz
Spotřeba: 50 W

Výrobce si vyhrazuje právo změnit charakteristiku přístrojů bez předchozího upozornění.

Životnost přístroje - 5 roku

Záruka
Podrobné záruční podmínky poskytne prodejce přístroje. Při uplatňování nároků během záruční lhůty je třeba předložit doklad o zakoupení výrobku.

Tento výrobek odpovídá požadavkům na elektromagnetickou kompatibilitu, stanoveným direktivou 89/336/EEC a předpisem 73/23/EEC Evropské komise o nízkonapěťových přístrojích.

УКРАЇНЬСКИЙ

ВИПРЯМЛЯЧ

ОПИС
1. Пластини для розпрямлення волосся
2. Регулятор температури
3. Вимикач (I/0) з індикатором роботи
4. Блокування ручки
5. Петелька для підвішування

Увага! Не використовувати цей прилад поблизу від ємностей, що містять воду (ванна, басейн тощо).
- Використовуючи прилад у ванній кімнаті, слід відключати прилад від мережі після його експлуатації, а саме від'єднавши вилку мережного шнуру від розетки, оскільки близькість води становить небезпеку, навіть коли пристрій вимкнений вимикачем;
- Для додаткового захисту доцільно встановити пристрій захисного відключення (ПЗВ) з номінальним струмом спрацьовування, що не перевищує 30 мА, в коло живлення ванної кімнати; при встановленні слід звернутися до фахівця;
Увага: Ставте прилад на рівну, стійку та термостійку поверхню.

ВАЖЛИВІ ЗАСТЕРЕЖНІ ЗАХОДИ
Використовуючи електроприлади, особливо в присутності дітей, необхідно дотримуватись основних застережних заходів, включаючи наступні:
УВАЖНО ПРОЧИТАЙТЕ ВСІ ІНСТРУКЦІЇ ПЕРЕД ВИКОРИСТАННЯМ ПРИЛАДУ.
Для запобігання ризику ураження електричним струмом:
- Використовуйте пристрій тільки за його прямим призначенням, як описано в інструкції.
- Перед ввімкненням переконайтесь, що напруга електричної мережі відповідає робочій напрузі пристрою.
- Не використовуйте пристрій поза приміщеннями.
- Ніколи не залишайте працюючий прилад без нагляду.
- Експлуатуючи прилад рекомендується розмотати мережний шнур на всю його довжину.
- Завжди від'єднуйте прилад від мережі після використання і перед чищенням. Виймаючи мережний дріт з розетки, не тягніть за нього. Не беріться за вилку мережного дроту мокрими руками.
- Не вмикайте прилад в місцях, де розпилюються аерозолі або використовуються легкозаймисті рідини.
- Не користуйтесь пристроєм для укладання синтетичних перук.
- Не розташовуйте пристрій на м'якій поверхні (на ліжку або дивані), не накривайте його під час роботи.
- Не використовуйте пристрій, якщо ви знаходитесь у сонному стані.
- Не використовуйте пристрій під час прийняття ванни.
- Не занурюйте пристрій у воду або іншу рідину.
- Не кладіть та не зберігайте пристрій у місцях, звідки він може впасти у воду чи раковину, наповнену водою.
- Якщо пристрій впав у воду, негайно вийміть мережну вилку з розетки, тільки після цього можна дістати прилад з води.
- Не дозволяйте дітям використовувати прилад в якості іграшки.
- Будьте особливо уважними, коли пристроєм користуються діти або люди з обмеженими можливостями. Використання пристрою дозволяється дітям тільки в тому випадку, якщо особою, яка відповідає за їх безпеку, їм надані відповідні та зрозумілі для них інструкції щодо безпечного користування приладом і тих небезпек, які можуть виникати в разі його неправильного використання.
- Перш ніж торкатись металевих частин приладу дайте їм охолонути.
- Уникайте дотику гарячих поверхонь пристрою з обличчям, шиєю та іншими частинами тіла.
- Будьте обережними! Робоча поверхня залишається гарячою деякий час після відключення приладу від мережі.
- Не кладіть прилад на чутливі до тепла поверхні, поки він не охолонув.
- Тримайте мережний шнур подалі від гарячих поверхонь.
- Періодично перевіряйте цілісність мережного шнуру.
- Забороняється використовувати пристрій в разі пошкодження мережної вилки або шнуру, якщо він працює з перебоями, а також після його падіння у воду. З усіх питань ремонту звертайтесь до авторизованого сервісного центру.
- Перш ніж прибрати пристрій, обов'язково дайте йому охолонути та ніколи не обмотуйте навколо нього дріт.
- Зберігайте пристрій в сухому, прохолодному місці, недоступному для дітей.

ПРИСТРІЙ ПРИЗНАЧЕНИЙ ТІЛЬКИ ДЛЯ ДОМАШНЬОГО ВИКОРИСТАННЯ.

Перед використанням
- Дістаньте пристрій з упаковки.
- Перед першим ввімкненням переконайтесь, що робоча напруга приладу відповідає напрузі електромережі.

Примітка: При першому використанні можлива поява запаху від нагрівального елементу, це допустимо.

Випрямлення волосся
- Для того щоб отримати найкращий результат випрямлення волосся, воно повинно бути сухим та чистим.
- Відкрийте пристрій, для цього злегка стисніть пластини випрямляча та натисніть на кнопку фіксатора (4).
- Вставте вилку мережного шнура в розетку, регулятором (2) встановіть необхідну температуру нагрівання пластин (150-170-190-210-230°C), встановіть вимикач (3) в положення «I/увімкн.», при цьому індикатор роботи почне блимати.

Технология Titanium Ultra Glide
Обеспечивает в 45 раз более гладкое покрытие нагревательных пластин по сравнению с обычной керамикой (согласно внутренним лабораторным тестам), что способствует наилучшему скольжению пластин при выпрямлении волос.

Таблиця залежності температури від товщини/типу волосся

Температура	Товщина/тип
150 ˚C - 160 ˚C	Тонкі
170 ˚C - 190 ˚C	Нормальні
200 ˚C - 220 ˚C	Жорсткі
230 ˚C	Дуже жорсткі

Примітка: Дані в таблиці є орієнтовними. Проекспериментуйте й оберіть температуру, яка підходить для Вашого типу волосся.

Примітка: Не розташовуйте пристрій м'якій поверхні (на ліжку, дивані та ін.), не накривайте його.
- Досягнувши встановленої температури, індикатор роботи постійно горітиме.
- При зменшенні температури Вам доведеться почекати дещо довше, тому що пластини повинні охолонути (оскільки охолоджуються пластини довше, аніж нагріваються).
- Перед випрямленням волосся ретельно розчешіть волосся та розділіть його на пасма завширшки близько 5 см.
- Покладіть пасмо волосся між пластинами (1) та стисніть його.
- Не пересувайте прилад вздовж пасма протягом декількох секунд, дайте волоссю нагрітись.
- Потім плавним рухом пересувайте випрямляч, вздовж пасма до кінця волосся.
- Після цього переходьте до випрямлення наступного пасма.
- Уникайте дотику гарячих поверхонь пристрою с обличчям, шиєю та іншими частинами тіла.
- Після використання пристрою встановіть перемикач (3) в положення «0/вимкн.», індикатор роботи згасне, після чого вийміть мережну вилку з розетки. Дайте пристрою охолонути.
- **Будьте обережними! Робоча поверхня залишається гарячою деякий час після відключення приладу від мережі.**

Примітка: Завжди вимикайте пристрій та від'єднуйте його від електричної мережі, якщо він не використовується. Ніколи не залишайте приєднаний до мережі пристрій без нагляду.

Чищення та догляд
- Перед чищенням від'єднайте пристрій від мережі та дайте йому повністю охолонути.
- Забороняється занурювати пристрій у воду або інші рідини.
- Протирайте корпус пристрою м'якою, вологою тканиною.
- Забороняється використовувати для чищення пристрою абразивні миючі засоби та розчинники.

ЗБЕРІГАННЯ
- Якщо пристрій не використовується, завжди виймайте мережну вилку з розетки.
- Перш ніж прибрати пристрій на зберігання, дайте йому повністю охолонути.
- Стисніть пластини та зафіксуйте їх, натиснувши на фіксатор (4).
- Не намотуйте мережний шнур на корпус пристрою, оскільки це може призвести до його пошкодження.
- Для зручності зберігання передбачена петелька для підвішування (5), на якій можна зберігати прилад за умови, що в цьому положенні на пристрій не потраплятиме вода.
- Зберігайте прилад в прохолодному, сухому місці, недоступному для дітей.

Комплект поставки
Випрямляч – 1 шт.
Інструкція – 1 шт.

Технічні характеристики
Напруга живлення: 220-240 В ~ 50/60 Гц
Поживна потужність: 50 Вт

Виробник залишає за собою право змінювати характеристики приладів без попереднього повідомлення.

Термін служби приладу - 5 рокив

Гарантія
Докладні умови гарантії можна отримати в дилера, що продав дану апаратуру. При пред'явленні будь-якої претензії протягом терміну дії даної гарантії варто пред'явити чек або квитанцію про покупку.

Даний виріб відповідає вимогам до електромагнітної сумісності, що пред'являються директивою 89/336/ЄEC Ради Європи й розпорядженням 73/23 ЄЕС по низьковольтних апаратурах.

БЕЛАРУСКІ

ВЫПРАМЛЯЛЬНІК

АПІСАННЕ
1. Пласціны для выпроствання валасоў
2. Рэгулятар тэмпературы
3. Выключальнік (I/0) с індыкатарам працы
4. Ручка з магчымасцю блакавання
5. Пятля для падвешвання

Увага! Не выкарыстоўваць гэты прыбор зблізку ёмістасцяў, якія змяшчаюць ваду (ванна, басейн і г.д.).
- Пры выкарыстанні прыбора ў ванным пакоі варта адключаць прыбор ад сеткі пасля яго эксплуатацыі, а менавіта адлучыўшы вілку сеткавага шнура ад разеткі, бо блізкасць вады ўяўляе небяспеку, нават калі прылада выключана выключальнікам;
- Для дадатковай абароны мэтазгодна ўсталяваць прыладу ахоўнага адключэння (ПАА) з намінальным токам спрацоўвання, які не перавышае 30 ма, у ланцуг сілкавання ваннага пакоя; пры ўсталёўцы трэба звярнуцца да адмыслоўца;

Увага: Стаўце прыбор на роўную, устойлівую і тэрмаўстойлівую паверхню.

ВАЖНЫЯ МЕРЫ ЗАСЦЯРОГІ
Пры выкарыстанні электрапрыбораў, асабліва ў прысутнасці дзяцей, неабходна вынікаць асноўным мерам засцярогі, уключаючы наступныя:

УВАЖЛІВА ПРАЧЫТАЙЦЕ ЎСЕ ІНСТРУКЦЫІ ПЕРАД ВЫКАРЫСТАННЕМ ПРЫБОРА.

У пазбяганне рызыкі паразы электрычным токам:
- Выкарыстоўвайце прыладу толькі па яе прамым прызначэнні, як апісана ў інструкцыі.
- Перад уключэннем пераканаецеся, што напруга электрычнай сеткі адпавядае працоўнай напрузе прылады.
- Не выкарыстоўвайце прыладу па-за памяшканнямі.
- Ніколі не пакідайце працоўны прыбор без нагляду.
- Пры эксплуатацыі прыбора рэкамендуецца разматаць сеткавы шнур на ўсю яго даўжыню.
- Заўсёды адключайце прыбор ад сеткі пасля выкарыстання і перад чысткай. Вымаючы сеткавы провад з разеткі, не цягніце за яго. Не бярыцеся за вілку сеткавага провада мокрымі рукамі.
- Не ўключайце прыбор у месцах, дзе распыляюцца аэразолі або выкарыстоўваюцца лёгкаўзгаральныя вадкасці.
- Не карыстайцеся прыладай для ўкладкі сінтэтычных парыкоў.
- Не мясцуйце прыладу на мяккай паверхні (на ложку ці канапе), не накрывайце яго падчас працы.
- Не выкарыстоўвайце прыладу, калі вы знаходзіцеся ў сонным стане.
- Не выкарыстоўвайце прыбор падчас прыняцця ванны.
- Не апускайце прыладу ў ваду ці іншую вадкасць.
- Не кладзіце і не захоўвайце прыладу ў месцах, дзе яна можа зваліцца ў ванну ці ракавіну, напоўненую вадой.
- Калі прылада звалілася ў ваду, неадкладна выміце сеткавую вілку з разеткі, толькі пасля гэтага можна дастаць прыбор з вады.
- Не дазваляйце дзецям выкарыстоўваць прыбор у якасці цацкі.
- Будзьце асабліва ўважлівыя, калі прыладай карыстаюцца дзеці ці людзі з абмежаванымі магчымасцямі. Выкарыстанне прылады дазваляецца дзецям толькі ў тым выпадку, калі людзьмі, якія адказваюць за іх бяспеку, ім дадзены адпаведныя і зразумелыя ім інструкцыі пра бяспечнае карыстанне прыборам і тых небяспеках, якія могуць узнікаць пры яго няправільным карыстанні.
- Перш чым дакранацца да металічных частак прыбора дайце ім астыць.
- Пазбягайце дотыку гарачых паверхняў прылады з тварам, шыяй і іншымі часткамі цела.
- Будзьце асцярожныя! Працоўная паверхня застаецца гарачай некаторы час пасля адключэння прылады ад сеткі.
- Не кладзіце прыбор на адчувальныя да цяпла паверхні, пакуль ён не астыў.
- Трымайце сеткавы шнур удалечыні ад гарачых паверхняў.
- Перыядычна правярайце цэласнасць сеткавага шнура.
- Забараняецца выкарыстоўваць прыладу пры пашкоджанні сеткавай вілкі ці шнура, калі яна працуе з перабоямі, а таксама пасля яе падзення ў ваду. Па ўсіх пытаннях рамонту звяртайцеся ў аўтарызаваны сэрвісны цэнтр.
- Перш чым прыбраць прыбор, абавязкова дайце яму астыць і ніколі не абмотвайце вакол яго провад.
- Захоўвайце прыладу ў сухім прахалодным месцы, недаступным для дзяцей.

ПРЫЛАДА ПРЫЗНАЧАНА ТОЛЬКІ ДЛЯ ХАТНЯГА ВЫКАРЫСТАННЯ.

Перад выкарыстаннем
- Выміце прыладу з пакавання.
- Перад першым уключэннем пераканайцеся, што працоўная напруга прыбора адпавядае напрузе электрасеткі.

Нататка: Пры першым выкарыстанні магчыма з'яўленне паху ад награвальнага элемента, гэта дапушчальна.

Выпростванне валасоў
- Каб атрымаць найлепшы вынік распроствання валасоў, яны павінны быць чыстымі і сухімі.
- Раскрыйце прыладу, для гэтага злёгку сцісніце пласціны выпрамляльніка і націсніце на кнопку фіксатара (4).
- Устаўце вілку сеткавага шнура ў разетку, рэгулятарам (2) усталюйце неабходную тэмпературу нагрэву пласцін (150-170-190-210-230°C), усталюйце выключальнік (3) у становішча "I/вкл.", пры гэтым індыкатар працы пачне міргаць.

Тэхналогія Titanium Ultra Glide
Забяспечвае ў 45 раз гладчэйшае пакрыццё награвальных пласцін у параўнанні са звычайнай керамікай (паводле ўнутраных лабараторных тэстаў), што спрыяе найлепшаму слізгаценню пласцін пры выпростванні валасоў.

Табліца залежнасці тэмпературы ад таўшчыні/тыпу валасоў

Тэмпература	Таўшчыня/тып
150 ˚C - 160 ˚C	Тонкія
170 ˚C - 190 ˚C	Нармальныя
200 ˚C - 220 ˚C	Жорсткія
230 ˚C	Вельмі жорсткія

Нататка: Дадзеныя ў табліцы з'яўляюцца арыентыровачнымі. Паэксперыментуйце і абярыце тэмпературу, падыходную для Вашага тыпу валасоў

Нататка: Не мясцуйце прыладу на мяккай паверхні (на ложку, канапе і т. п.), не накрывайце яе.
- Пры дасягненні ўсталяванай тэмпературы індыкатар працы будзе гарэць увесь час.
- Пры памяншэнні тэмпературы Вам прыйдзецца пачакаць крыху даўжэй, паколькі пласціны павінны астыць (паколькі астываюць пласціны даўжэй, чым награваюцца).
- Перад выпростваннем валасоў старанна расчашыце валасы і падзяліце іх на пасмы шырынёй каля 5 см.
- Змясціце пасму валасоў паміж пласцінамі (1) і сцісніце іх.
- Не перасоўвайце прыбор уздоўж пасмы на працягу некалькіх секунд, дайце валасам нагрэцца.
- Затым плаўным рухам перасоўвайце выпрамляльнік уздоўж пасмы да канца валасоў.
- Пасля гэтага прыступайце да выпроствання наступнай пасмы.
- Пазбягайце судотыкі гарачых паверхняў прылады з тварам, шыяй і іншымі часткамі цела.
- Пасля выкарыстання прылады ўсталюйце пераключальнік (3) у становішча "0/выкл", індыкатар працы згасне, пасля чаго выміце сеткавую вілку з разеткі. Дайце прыладзе астыць.
- **Будзьце асцярожныя! Працоўная паверхня застаецца гарачай некаторы час пасля адключэння прыбора ад сеткі.**

Нататка: Заўсёды выключайце прыладу і адключайце яе ад электрычнай сеткі, калі яна не выкарыстоўваецца. Ніколі не пакідайце ўключаную ў сетку прыладу без нагляду.

Чыстка і догляд
- Перад чысткай адключыце прыладу ад сеткі і дайце ёй цалкам астыць.
- Забараняецца апускаць прыладу ў ваду ці іншыя вадкасці.
- Працірайце корпус прылады мяккай вільготнай тканінай.
- Забараняецца выкарыстоўваць для чысткі прылады абразіўныя мыйныя сродкі і растваральнікі.

ЗАХОЎВАННЕ
- Калі прылада не выкарыстоўваецца, заўсёды вымайце сеткавую вілку з разеткі.
- Перад тым як прыбраць прыладу на захоўванне, дайце яму цалкам астыць.
- Сцісніце пласціны і зафіксуйце іх, націснуўшы на фіксатар (4).
- Не намотвайце сеткавы шнур на корпус прылады, бо гэта можа прывесці да яго пашкоджання.
- Для зручнасці захоўвання прадугледжана гафтачка для падвешвання (5), на якой можна захоўваць прыбор пры ўмове, што ў гэтым становішчы на прыладу не будзе трапляць вада.
- Захоўвайце прыбор у прахалодным, сухім месцы, не даступным для дзяцей.

Камплект пастаўкі
Выпрамляльнік - 1 шт.
Інструкцыя - 1 шт.

Тэхнічныя характарыстыкі
Напружанне сілкавання: 220-240 В ~ 50/60 Гц
Спажываная магутнасць: 50 Вт

Вытворца пакідае за сабой права змяняць характарыстыкі прыбораў без папярэдняга паведамлення.

Тэрмін службы прыбора - 5 гады

Гарантыя
Падрабязнае апісанне умоў гарантыйнага абслугоўвання могуць быць атрыманы у таго дылера, ў якога была набыта тэхніка. Пры звароце за гарантыйным абслугоўваннем абавязкова павінна быць прад'яўлена купчая альбо квітанцыя аб аплаце.

Дадзены выраб адпавядае патрабаванням EMC, якія выказаны ў дырэктыве EC 89/336/EEC, і палажэнням закона аб прытрымліванні напружання (73/23 EC)

ЎЗБЕК

SOCHLARNI TO'G'RILASH MOSLAMASI

TA'RIFI
1. Sochlarni to'g'rilash uchun plastinalar
2. Haroratni sozlash moslamasi
3. Ishlash indikatori bo'lgan yoqish-o'chirish dastagi (I/0)
4. Dastagi berkitish imkoniyatini beradi
5. Osib qo'yish uchun ilmoqcha

Diqqat! Ushbu buyumdan ichida suv bo'lgan idishlar va havzalar (vanna, hovuz va hokazo) yonida foydalanmang.

- Vanna xonasida fendan foydalanganda buyumni ishlatishdan keyin uni tarmoqdan o'chirish kerak, ya'ni tarmoq simining vilkasini rozetkadan ajratish lozim, chunki hatto buyum o'chirish tugmasi bilan o'chirilganda ham suv yaqinligi o'ta xavfli bo'ladi;
- Qo'shimcha himoyalanish uchun vanna xonasining ta'minot zanjiriga 30 mA dan oshmaydigan nominal ishlab ketish toki bo'lgan himoya o'chirish moslamasini (HO'M) o'rnatish kerak; uni o'rnatish uchun mutaxassisga murojaat qilish lozim;

Diqqat! Buyumni tekis, barqaror, issiqqa chidamli yuzaga qo'ying.

MUHIM EHTIYOT CHORALARI
Elektr asboblaridan foydalanishda, ayniqsa bolalar hozir bo'lganda, asosiy ehtiyot choralariga amal qilish lozim, shu jumladan quyidagi ehtiyot choralari:
BUYUMDAN FOYDALANISHDAN AVVAL BARCHA YO'RIQNOMALARDANI DIQQAT BILAN O'QIB CHIQING.

Elektr toki bilan shikastlanish xavfiga yo'l qo'ymaslik uchun:
- Buyumdan faqat uning bevosita maqsadiga muvofiq, foydalanish yo'riqnomasida ko'rsatilgani kabi foydalaning.
- Buyumni yoqishdan avval elektr tarmog'ining kuchlanishi fenning ish kuchlanshiga mos kelishiga ishonch hosil qiling.
- Buyumdan xonalardan tashqarida foydalanmang.
- Hech qachon ishlayotgan buyumni qarovsiz qoldirmang.
- Buyumdan foydalanish paytida tarmoq simini butun uzunasiga yozib ishlatish tavsiya etiladi.
- Doimo buyumni foydalanishdan keyin tarmoqdan o'chirib qo'ying. Tarmoq simini rozetkadan olib qo'yganda, uni tortmang. Tarmoq simining vilkasidan nam qo'lingiz bilan ushlamang.
- Buyumni aerozollar purkaladigan yoki oson yonuvchan suyuqliklar ishlatiladigan joylarda yoqmang.
- O'ta ho'l sochlarni yoki sintetik yasama sochlarni turmaklash uchun buyumdan foydalanmang.
- Buyumni yumshoq yuzaga (karavot, divan va hokazolarga) qo'ymang, uning ustini yopmang.
- Uxlab qolishga yaqin holda bo'lsangiz, buyumdan foydalanmang.
- Vannani qabul qilish paytida ushbu buyumdan foydalanmang.
- Buyumni suvga yoki boshqa suyuqlik ichiga botirmang.
- Buyumni u suv to'ldirilgan vannaga yoki boshqa idishga tushib ketishi mumkin bo'lgan joyga qo'ymang va shunday joyda saqlamang.
- Agar buyum suvga tushib ketgan bo'lsa, darhol tarmoq vilkasini rozetkadan olib qo'ying, shundan keyingina fenni suvning ichidan olish mumkin.
- Bolalarga buyumdan o'yinchoq sifatida foydalanishga ruxsat bermang.
- Bolalar yoki imkoniyatlari cheklangan kishilar fendan foydalanganda alohida e'tibor berish lozim. Buyumdan foydalanish faqat ularga buyumdan xavfsiz foydalanish to'g'risida va buyumdan noto'g'ri foydalanganda yuzaga kelishi mumkin bo'lgan xavflar to'g'risida tegishli va tushunarli yo'riqnomalar berilgan holdagina ruxsat etiladi.
- Buyumning metall qismlariga tegishdan avval ularning sovishini kutib turing.
- Buyumning issiq yuzalarining yuzga, bo'yinga va tananing boshqa qismlariga tegishiga yo'l qo'ymang.
- Ehtiyot bo'ling! Buyumning ish yuzasi buyumning tarmoqdan o'chirilganidan keyin bir qancha vaqt davomida issiq bo'lib qoladi.
- Buyum to'liq sovimaguncha uni issiqlikka sezgir bo'lgan yuzalar ustiga qo'ymang.
- Tarmoq simini issiq yuzalardan uzoqroq ushlab turing.
- Vaqt-vaqti bilan simning butunligini tekshirib turing.
- Tarmoq vilkasi yoki simi shikastlangan holda, agar fen to'xtab-to'xtab ishlaganda yoki u suvga tushib ketganidan keyin fendan foydalanish taqiqlanadi. Barcha ta'mirlash maslalari bo'yicha ro'yxatga olingan servis markaziga murojaat qiling.
- Buyumni olib qo'yishdan avval albatta uning sovishini kutib turing va hech qachon uning atrofida simni o'ramang.
- Buyumni bolalar yeta olmaydigan quruq salqin joyda saqlang.

BUYUM FAQAT UY-RO'ZG'ORDA FOYDALANISH UCHUN MO'LJALLANGAN.

Birinchi foydalanishdan avval
- Buyumni o'ramidan chiqarib oling.
- Birinchi yoqishdan avval buyumning ish kuchlanishi elektr tarmoqning kuchlanishiga mos kelishiga ishonch hosil qiling.

Eslatma: Birinchi foydalanishda isitish elementidan hid chiqishi mumkin, bu yo'l quyiladigan holat.

Sochlarni to'g'rilash
- Sochlarni to'g'rilashning eng yaxshi natijasiga erishish uchun ular toza va quruq bo'lishi kerak.
- Buyumni oching, buning uchun sochlarni to'g'rilash moslamasining plastinalarini sal qisib oling va ularni mustahkamlash moslamasining tugmasini (4) bosing.
- Tarmoq simining vilkasini rozetkaga kiriting, haroratni sozlash dastagi (2) bilan plastinalarni isitishning kerakli haroratini o'rnating (150-170-190-210-230˚S), yoqish-o'chirish tugmasini (3) «I/yoqilgan» holatiga o'rnating, bunda ishlash indikatori yoniyub-o'cha boshlaydi.

Titanium Ultra Glide texnologiyasi
Odatdagi keramikaga qaraganda isitish plastinalarining 45 baravar silliqroq qoplamini ta'minlaydi (ichki laboratoriya testlariga asosan), bu esa sochlarni to'g'rilash paytida plastinalarning eng yaxshi siljishiga yordam beradi.

Buyumning harorati sochlarning qalinligi/turiga bog'liq bo'lishining jadvali

Buyumning harorati	Sochlarning qalinligi/turi
150 °S - 160 °S	Ingichka
170 °S - 190 °S	Normal
200 °S - 220 °S	Qattiq
230 °S	Juda qattiq

Eslatma: Jadvaldagi ma'lumotlar taxminiy hisoblanadi. Tajriba qilib ko'ring va Sizning sochingiz uchun mos keladigan haroratni tanlang.

Eslatma: Buyumni yumshoq yuzaga (karavot, divan va hokazolarga) qo'ymang, uning ustini yopmang.
- Belgilangan haroratiga yetganidan keyin ishlash indikatori doimiy yonib turadi.
- Haroratni pasaytirgan holda Siz ko'proq kutib turishingizga to'g'ri keladi, chunki plastinalarning sovishi talab etiladi (chunki plastinalar qizish vaqtidan uzoqroq vaqt davomida soviydi).
- Sochlarni tekislashdan avval ularni bir tekisda obdon tarab, sochlarni bir qalinlikdagi soch tutamlariga ajrating (eni 5 sm ga yaqin).
- Soch tutamlarini plastinalarning (1) orasiga kiritib o'rnating va ularni qisib oling.
- Buyumni soch tutami bo'yldab bir necha soniya davomida harakatlantirmang, sochlarning isishini kutib turing.
- Keyin sochlarni to'g'rilash moslamasini ohista harakatlar bilan soch tutami bo'ylab soch oxirigacha siljiting.
- Shundan keyin keyingi soch tutamini to'g'rilashga kirishing.
- Buyumning issiq yuzalarining yuz, bo'yinga va tananing boshqa qismlariga tegib ketishidan ehtiyot bo'ling.
- Buyumdan foydalangandan keyin ishlash rejimlarini o'zgartirish dastagini (3) «0/o'chirilgan» holatiga o'rnating, ishlash indikatori o'chadi, shundan keyin tarmoq vilkasini rozetkadan olib tashlang. Buyumning sovishini kutib turing.
- **Ehtiyot bo'ling! Buyumning ish yuzasi buyumning tarmoqdan o'chirilganidan keyin bir qancha vaqt davomida issiq bo'lib qoladi.**

Eslatma: Agar buyum ishlatilmaydigan bo'lsa, doimo uni o'chiring va uning tarmoq vilkasini rozetkadan chiqarib oling. Hech qachon tarmoqqa yoqilgan buyumni qarovsiz qoldirmang.

Tozalash va parvarish qilish
- Tozalashdan avval buyumni tarmoqdan o'chiring va uning to'liq sovishini kutib turing.
- Buyumni suvga yoki boshqa suyuqliklarga otirish taqiqlanadi.
- Buyumning korpusini yumshoq, salgina nam mato bilan arting.
- Buyumni tozalash uchun abraziv yuvish vositalaridan va erituvchilardan foydalanish taqiqlanadi.

SAQLASH
- Agar buyum ishlatilmaydigan bo'lsa, doimo tarmoq vilkasini rozetkadan chiqarib oling.
- Buyumni saqlash uchun olib qo'yishdan avval uning to'liq sovishini kutib turing.
- Plastinalarni qisib oling va ularni mustahkamlash moslamasini (4) bosib, mustahkamlang.
- Tarmoq simini buyumning korpusiga o'ramang, chunki bu uning shikastlanishiga olib kelishi mumkin.
- Foydalanishda qulaylik bo'lishi uchun osib qo'yish uchun ilmoqcha (5) ko'zda tutilgan, bu holatda buyumga suv tushmasligi sharti bilan buyumni unga osib saqlash ham mumkin.
- Buyumni salqin, quruq, bolalar yeta olmaydigan joyda saqlang.

Etkazib berish to'plami
Sochlarni to'g'rilash uchun moslama – 1 dona.
Yo'riqnoma – 1 dona

Texnik xususiyatlari
Elektr ta'minot kuchlanishi: 220-240 V ~ 50/60 Hz
Iste'mol quvvati: 50 W

Ишлаб чиқарувчи жиҳоз хусусиятларини олдиндан маълум қилмасдан ўзгартириш ҳуқуқини сақлаб қолади.

Buyumning xizmat qilishining muddati - 5 yil

Кафолат шартлари
Ушбу жиҳозга кафолат бериш масаласида худудий дилер ёки ушбу жиҳоз харид қилинган компанияга мурожаат қилинг. Касса чеки ёки харидни тасдиқловчи бошқа бир молиявий ҳужжат кафолат хизматини бериш шарти ҳисобланади.

Ушбу жиҳоз 89/336/ЯЕС Кўрсатмаси асосида белгиланган ва Қувват кучини белгилаш Қонунида (73/23 ЭЭС) айтилган ЯХС талабларига мувофиқ келади.

VITEK

АУДИО-ВИДЕО И БЫТОВАЯ ТЕХНИКА

VT-1319

Hair straightener

Выпрямитель

Инструкция по эксплуатации

GB	Manual instruction	2
DE	Die betriebsanweisung	3
RUS	Инструкция по эксплуатации	4
KZ	Пайдалану нұсқасы	5
RO	Instrucţiune de exploatare	6
CZ	Návod k použití	7
UA	Інструкція з експлуатації	8
BEL	Інструкцыя па эксплуатацыі	9
UZ	Фойдаланиш қоидалари	10

www.vitek.ru

GB
A production date of the item is indicated in the serial number on the technical data plate. A serial number is an eleven-unit number, with the first four figures indicating the production date. For example, serial number 0606xxxxxxx means that the item was manufactured in June (the sixth month) 2006.

DE
Das Produktionsdatum ist in der Seriennummer auf dem Schild mit technischen Eigenschaften dargestellt. Die Seriennummer stellt eine elfstellige Zahl dar, die ersten vier Zahlen bedeuten dabei das Produktionsdatum. Zum Beispiel bedeutet die Seriennummer 0606xxxxxxx, dass die Ware im Juni (der sechste Monat) 2006 hergestellt wurde.

RUS
Дата производства изделия указана в серийном номере на табличке с техническими данными. Серийный номер представляет собой одиннадцатизначное число, первые четыре цифры которого обозначают дату производства. Например, серийный номер 0606xxxxxxx означает, что изделие было произведено в июне (шестой месяц) 2006 года.

KZ
Бұйымның шығарылған мерзімі техникалық деректері бар кестедегі сериялық нөмірде көрсетілген. Сериялық нөмір он бір саннан тұрады, оның бірінші төрт саны шығару мерзімін білдіреді. Мысалы, сериялық нөмір 0606xxxxxxx болса, бұл бұйым 2006 жылдың маусым айында (алтыншы ай) жасалғанын білдіреді.

RO
Data fabricării este indicată în numărul de serie pe tabelul cu datele tehnice. Numărul de serie reprezintă un număr din unsprezece cifre, primele patru cifre indicînd data fabricării. De exemplu, dacă numărul de serie este 0606xxxxxxx, înseamnă că produsul dat a fost fabricat în iunie (luna a asea) 2006.

CZ
Datum výroby spotřebiče je uveden v sériovém čísle na výrobním štítku s technickými údaji. Sériové číslo je jedenáctimístní číslo, z nichž první čtyři číslice znamenají datum výroby. Například sériové číslo 0606xxxxxxx znamená, že spotřebič byl vyroben v červnu (šestý měsíc) roku 2006.

UA
Дата виробництва виробу вказана в серійному номері на табличці з технічними даними. Серійний номер представляє собою одинадцятизначне число, перші чотири цифри якого означають дату виробництва. Наприклад, серійний номер 0606xxxxxxx означає, що виріб був виготовлений в червні (шостий місяць) 2006 року.

BEL
Дата вытворчасці вырабу паказана ў серыйным нумары на таблічке з тэхнічнымі дадзенымі. Серыйны нумар прадстаўляе сабою адзінаццатае чысло, першыя чатыры лічбы якога абазначаюць дату вытворчасці. Напрыклад, серыйны нумар 0606xxxxxxx азначае, што выраб быў зроблен ў чэрвені (шосты месяц) 2006 года.

UZ
Жиҳоз ишлаб чиқарилган муддат техник хусусиятлар кўрсатилган лавҳачадаги серия рақамида кўрсатилган. Серия рақами ўн битта сондан иборат бўлиб уларнинг биринчи тўрттаси ишлаб чиқарилган вақтни ифода этади. Мисол учун 0606xxxxxxx серия рақами жиҳоз 2006 йилнинг июн ойида (олтинчи ойда) ишлаб чиқарилганлигини билдиради.

1319.indd 2 11.06.2010 16:17:17