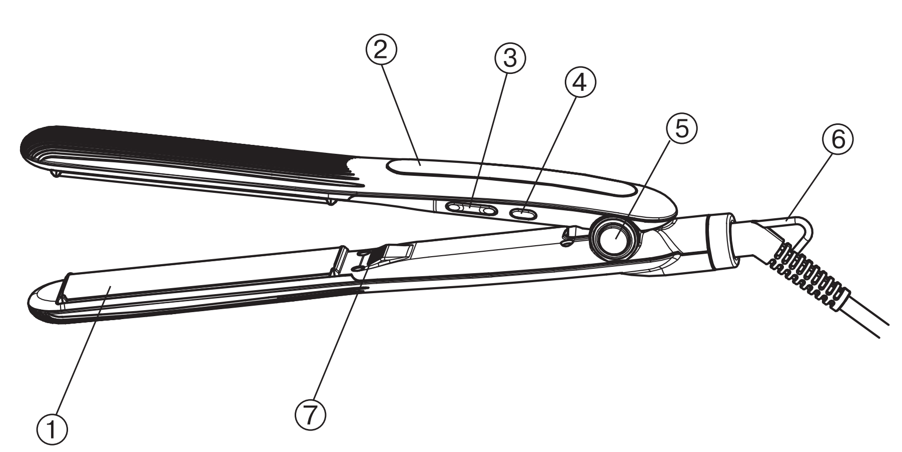

ENGLISH

HAIR STRAIGHTENER

Aqua Ionic Technology
The hairdryer is equipped with a generator of negatively charged ions which to discharge hair of static electricity, improves the ability of hair to absorb moisture, allowing it not to get too dry during the styling and look healthy with natural shine.

Description
1. Working plates
2. Temperature indicator
3. Working plates temperature setting button «+ -»
4. "ON/OFF" button
5. Clamp
6. Hanger loop
7. Negatively charged ions output

ATTENTION! Do not use the unit near objects filled with water (sink, bath, swimming pool etc.).
- When using the hair-dryer in a bathroom, unplug the unit immediately after usage that is: take the plug out of the socket, as when water is near it is dangerous even if the unit switch is off.
- For additional protection you can install a residual current device with nominal current of operation, not exceeding 30 mA into the mains of the microwaves oven, when installing, contact a specialist.

SAFETY MEASURES
- Before switching on the unit, make sure that the voltage of the electric network corresponds to the operating voltage of the unit.
- Do not use the unit in places where aerosols or inflammable liquids are used. Use hair-spray only after you finished straightening hair.
- When using the unit, we recommend unwinding the power cord at full length.
- The power cord should not:
  – touch hot objects,
  – run through sharp edges,
  – be used as a carrying handle .
  Periodically check the integrity of the power cord.
  Never use the unit if the power cord, the plug is damaged; if the unit malfunctions or after it fell into water. Apply to the authorized service centre for repair.
- Do not touch the cable plug with wet hands.
- Do not use the unit while taking a bath.
- Do not place and do not keep the unit in places, where it can fall into a bath or a sink, filled with water, do not immerse the unit into water or other liquids.
- If the unit falls into water, unplug it immediately.And only then you can take it out of the water.
- Do not leave the operating unit unattended.
- Do not use the device if you feel drowsy.
- Do not use the unit to straighten wet hair or synthetic wigs.
- Avoid contact the hot surfaces with your face, neck and other parts of your body.
- Do not put the operating unit on heat-sensitive surfaces, soft surfaces (bed or sofa), do not cover it.
- Be careful! The operating surface remains hot for some time after unplugging the unit.
- The working unit should be held only by the handle. Do not touch the working plates of the unit while it is operating.
- Before you take the unit away, let it cool down, do not wind the power cord around the unit.
- Always unplug the hair-dryer immediately after usage and before cleaning.
- When unplugging, do not pull the cord, take the plug.
- Children and disabled persons can use this unit only when under supervision.
- This unit is not intended for usage by children or disabled persons. In exceptional situations the person who is responsible for their safety must give them all the necessary instructions on safety measures and information about danger, which can be caused by improper usage of the unit.
- Never use the unit if the power cord, the plug is damaged; if the unit malfunctions or after it fell into water. Apply to the authorized service centre for repair.
- Before you take the unit away, let it cool down, do not wind the power cord around the unit.

THE UNIT IS INTENDED FOR HOUSEHOLD USAGE ONLY.

Instruction manual
– Unpack the unit and unwind the power cord completely.
– Before using the appliance for the first time make sure that electricity supply corresponds to the voltage of current specified on the housing.
– Insert the plug into the socket.
– To switch on the unit press button (4) «on/off», the temperature indicator (2) will light up and the heating of the working plate will continue automatically to 130°C.

Note:
– While first usage of the unit smell from the heating element can appear, it is allowable.
– Using button (3) «+ -» set the required temperature of the working plates between 130°C and 230°C.

It is recommened to use the following settings:

Type of hair and purpose	Temperature
Damaged, dyed, discoloured hair	from 130°C to 170°C
Normal hair	from 170°C to 190°C
For professional hair styling	from 190°C to 230°C

Note:
– Flashing of one or several temperature indicators (2) demonstrates heating of the working plates (1), constant lighting of one or several indicators (2) means that the plates (1) have reached the set temperature and it is possible to start straightening the hair.
– Setting the temperature it is necessary to remember that the plates (1) heat up gradually and their cooling requires even longer time.

– Divide hair into locks of equal width not more than 4-5 cm.
– Wait till the working plates (1) have heated to the required temperature.
– Press the clamp (5).
– Put a lock between the plates (1) and press them together. During operation press the working plates only in the area of the handle, do not touch the working plates or the body of the unit while it is operating.
– Wait several seconds and run the straightener till the end of the hair slightly pressing the plates (5) together.
– Repeat the procedure until you complete straightening of the hair.
– After finishing straightening switch off the unit by pressing button (4) «on/off», the temperature indicator (2) will go out.
– After operation turn off the unit pressing the button (4) «on/off», and take the plug out of the socket.
– Wait till the unit has cooled off completely, press the plates (1) together and press the clamp button (5).

Note:
- If the temperature setting buttons (3) «+ -» are not pressed, then in 60 minutes the unit will switch off automatically.

Clean and care
– Before cleaning unplug the unit and let it cool down completely.
– Do not immerse the body, the power cord and the power plug of the vacuum cleaner into water or other liquids.
– Wipe the outer surface of the body and the operating plates with a soft damp cloth.
– Do not use abrasives and solvents to clean the unit.

Storage
– Before taking the unit for keeping, let it cool down completely and make sure that the body is dry.
– Press the plates (1) together and fix them with the clamp.
– Do not wind the cord around the body of the unit; it may cause damages to the unit.
– For easy storing there is a loop for hanging-up (6) on the unit, you can keep the unit by means of this loop provided that no water gets on the unit.
– Store the device in a dry cool and inaccessible for children place.

DELIVERY SET
1. Hair straightener – 1 pc.
2. Pouch – 1pc.
3. Instruction manual – 1 pc.

Technical specifications
Supply voltage: 220-240 V ~ 50/60 Hz
Power consumption: 50 W

The manufacture preserves the right to change the specifications of the unit without a preliminary notification.

Service life of the unit is 5 years

Guarantee
Details regarding guarantee conditions can be obtained from the dealer from whom the appliance was purchased. The bill of sale or receipt must be produced when making any claim under the terms of this guarantee.

CE *This product conforms to the EMC-Requirements as laid down by the Council Directive 2004/108/EC and to the Low Voltage Regulation (2006/95/EC)*

DEUTSCH

HAARGLÄTTER

Technologie Aqua Ionic
Der eingebaute Generator erzeugt Anionen, die die statische Ladung von Haaren verringern und die Feuchtigkeitsaufnahme von Haaren erhöhen, dadurch trocknen Ihre Haare nicht aus, und sehen glänzend und gepflegt aus.

Beschreibung
1. Glätterplatten
2. Temperaturindikator
3. Tasten der Erhitzungstemperatur der Platten «+», «-»
4. Ein-/Ausschalttaste «on/off»
5. Fixator
6. Öse für Aufhängen
7. Ausgang der Anionen

ACHTUNG! Es ist nicht gestattet, das Gerät in der Nähe von mit Wasser befüllten Becken (Badewanne, Wasserbecken usw.) zu nutzen.
- Während der Nutzung des Geräts im Badezimmer schalten Sie das Gerät nach dem Betrieb vom Stromnetz ab, und zwar: ziehen Sie den Netzstecker des Geräts aus der Steckdose, weil die Wassernähe gefährlich ist, wenn der Haarglätter sogar mittels Schalter ausgeschaltet ist.
- Als zusätzlicher Schutz ist es zweckmäßig, den FI-Schalter mit Nennstrom bis 30 mA im Stromversorgungskreis des Badezimmers aufzustellen; wenden Sie sich dafür an einen Spezialisten.

SICHERHEITSMAßNAHMEN:
- Vergewissern Sie sich vor der ersten Inbetriebnahme, dass die Spannung des Geräts mit der Netzspannung übereinstimmt.
- Benutzen Sie nie das Gerät an den Orten, wo Sprays oder leicht entflammbare Flüssigkeiten verwendet werden. Tragen Sie den Haarlack nur nach Haarglätten auf.
- Es wird empfohlen, das Netzkabel während der Nutzung des Geräts auf die gesamte Länge abzuwickeln.
- Das Netzkabel soll:
  – mit heißen Gegenständen nicht in Berührung kommen,
  – über scharfe Kanten nicht gezogen werden,
  – als Griff beim Tragen des Geräts nicht benutzt werden.
  Prüfen Sie periodisch die Ganzheit des Netzkabels.
  Es ist nicht gestattet, das Gerät zu nutzen, wenn das Netzkabel oder der Netzstecker beschädigt sind, wenn Störungen auftreten und wenn es heruntergefallen ist. Bitte wenden Sie sich an ein autorisiertes Kundendienst, falls Probleme mit dem Gerät auftreten.
- Greifen Sie den Stecker des Netzkabels mit den nassen Händen nicht.
- Es ist nicht gestattet, das Gerät während des Bads zu nutzen.
- Es ist nicht gestattet, das Gerät in den Stellen aufzubewahren, von denen es in die mit Wasser gefüllte Wanne oder Waschbecken stürzen könnte, tauchen Sie das Gehäuse des Geräts, das Netzkabel und den Netzstecker nie ins Wasser oder andere Flüssigkeiten.
- Falls das Gerät ins Wasser gefallen ist, nehmen Sie unvermeidlich den Stecker aus der Steckdose, nur danach dürfen Sie das Gerät aus dem Wasser herausnehmen.
- Lassen Sie das eingeschaltete Gerät nie unbeaufsichtigt.
- Nutzen Sie das Gerät nicht, wenn Sie schläfrig sind.
- Nutzen Sie nie das Gerät fürs Styling von nassen Haaren oder synthetischen Perücken.
- Vermeiden Sie die Berührung von heißen Teilen des Geräts mit dem Gesicht, Hals und anderen Körperteilen.
- Es ist nicht gestattet, das Gerät während des Betriebs auf wärmeempfindlichen oder weichen Oberflächen (Bett oder Sofa) zu legen und es abzudecken.
- Seien Sie vorsichtig! Die Arbeitsfläche bleibt einige Zeit nach dem Ausschalten des Geräts heiß.
- Halten Sie das eingeschaltete Gerät nur am Handgriff. Es ist nicht gestattet, die Glätterplatten des Geräts während seines Betriebs zu berühren.
- Bevor Sie das Gerät wegräumen, lassen Sie es abkühlen. Wickeln Sie das Netzkabel um das Gerät nicht.
- Schalten Sie das Gerät nach dem Gebrauch und vor der Reinigung vom Stromnetz immer ab.
- Es ist nicht gestattet, das Gerät beim Abschalten vom Stromnetz am Netzkabel zu ziehen, halten Sie es am Stecker.
- Besondere Vorsichtsmaßnahmen sind in den Fällen angesagt, wenn Kinder oder behinderte Personen das Gerät nutzen.
- Dieses Gerät darf von Kindern und behinderten Personen nicht genutzt werden. In Ausnahmefällen soll die Person, die für ihre Sicherheit verantwortlich ist, entsprechende verständliche Anweisungen über die sichere Nutzung des Geräts und über die Gefahren geben, die bei seiner falschen Nutzung entstehen können.
- Es ist nicht gestattet, das Gerät zu nutzen, wenn das Netzkabel oder der Netzstecker beschädigt sind, wenn Störungen auftreten und wenn es heruntergefallen ist. Bitte wenden Sie sich an einen autorisierten (bevollmächtigten) Kundendienst, falls Probleme mit dem Gerät auftreten.
- Bevor Sie das Gerät wegräumen, lassen Sie es abkühlen. Wickeln Sie das Netzkabel um das Gerät nicht.

DAS GERÄT IST NUR FÜR DEN GEBRAUCH IM HAUSHALT GEEIGNET.

Betriebsanweisung
– Nehmen Sie den Haarglätter aus der Verpackung heraus und wickeln Sie das Netzkabel komplett ab.
– Bevor Sie das Gerät in Betrieb nehmen, prüfen Sie, ob die Spannung Ihres Geräts mit der Netzspannung Ihres Hauses übereinstimmt.
– Stecken Sie den Stecker des Netzkabels in die Steckdose.
– Um das Gerät einzuschalten, drücken Sie die Taste (4) «on/off» dabei wird der Temperaturindikator (2) aufleuchten und die Platten werden sich erhitzen bis 130˚.

Anmerkung:
– Beim ersten Einschalten des Geräts kann ein Geruch von Heizelement entstehen, es ist normal.
– Stellen Sie die gewünschte Temperatur der Glätterplatten durch die Taste (3) „+ -" im Temperaturbereich zwischen 130˚ und 230˚ ein.

Folgende Anweisungen sind empfohlen:

Haartyp und Bestimmung	Temperatur
beschädigtes, gefärbtes, hellblondiertes Haar	von 130 bis 170˚C
Normales Haar	von 170 bis 190˚C
Für professionelles Styling	von 190 bis 230˚C

Anmerkung:
– Das Blinken des eines oder einigen Temperaturindikatoren (2) bedeutet, dass die Glätterplatten (1) erhitzen, dauerndes Leuchten des eines oder einigen Indikatoren (2) bedeutet, dass die Glätterplatten (1) bis zur angegebenen Temperatur erhitzen haben, und jetzt können Sie zum Haarglätten übergehen.
– Vergessen Sie nicht bei der Einstellung der Temperatur, dass die Glätterplatten (1) schneller aufgeheizt als abgekühlt werden.

– Verteilen Sie die Haare auf der ca. 4-5 cm breiten Strähne.
– Warten Sie ab, bis die Glätterplatten (1) bis zur eingestellten Temperatur erhitzen.
– Drücken Sie auf den Fixator (5).
– Legen Sie Haarsträhne zwischen den Platten (1) und drücken Sie diese zusammen. Während des Betriebs halten Sie die Glätterplatten nur am Handgriff, berühren Sie das Gehäuse des Geräts, die Kanten des Gehäuses und die Glätterplatten (1) nicht.
– Halten Sie einige Sekunden und ziehen Sie den Haarglätter entlang der Strähne, drücken Sie dabei die Platten leicht zusammen.
– Wiederholen Sie das Verfahren, bis Ihre Haare geglättet werden.
– Schalten Sie das Gerät nach der Beendigung des Haarlättens aus, drücken Sie dafür die Taste (4) «on/off», dabei erlischt der Temperaturindikator (2).
– Schalten Sie das Gerät nach der Beendigung der Arbeit aus, drücken Sie die Taste (4) «on/off» und ziehen Sie den Stecker aus der Steckdose heraus.
– Warten Sie ab, bis das Gerät komplett abgekühlt wird, drücken Sie die Platten (1) zusammen und drücken Sie die Taste des Fixators (5).

Anmerkung:
– Falls die Tasten der Erhitzungstemperatur (3) «+ -» wurden während 60 Minuten nicht gedrückt, schaltet sich das Gerät automatisch ab.

Reinigen und Wartung
– Bevor das Gerät zu reinigen, schalten Sie es vom Netz ab und lassen sie es völlig abkühlen.
– Tauchen Sie nie das Gehäuse des Geräts, das Netzkabel oder die Steckdose des Geräts ins Wasser oder andere Flüssigkeiten.
– Reinigen Sie die Außenseite und die Platten des Geräts mit einem weichen feuchten Tuch.
– Es ist nicht gestattet, Abrasiv- und Lösungsmittel für die Reinigung des Geräts zu nutzen.

Aufbewahrung
– Bevor Sie das Gerät zur längeren Aufbewahrung wegpacken, lassen Sie es komplett abkühlen und vergewissern Sie sich, dass das Gehäuse des Geräts sauber und trocken ist.
– Drücken Sie die Platten (1) zusammen und befestigen Sie diese mit dem Fixator (5).
– Wickeln Sie das Netzkabel nie um das Gerät, da es zu seiner Beschädigung führen kann.
– Zwecks der bequemen Nutzung wurde am Gerät eine Öse für Aufhängen (6) vorgesehen, worauf man das Gerät unter der Bedingung aufhängen kann, dass kein Wasser in dieser Position ins Gerät eindringen wird.
– Bewahren Sie das Gerät in einer trockenen, kühlen und für die Kinder unzugänglichen Stelle.

Lieferumfang
1. Haarglätter – 1 St.
2. Aufbewahrungstasche – 1 St.
3. Bedienungsanleitung – 1 St.

Technische Eigenschaften
Betriebsspannung: 220-240 V ~ 50/60 Hz
Aufnahmeleistung: 50 W

Der Hersteller behält sich das Recht vor, Veränderungen in der Konstruktion des Geräts ohne vorzeitige Benachrichtigung vorzunehmen.

Die Nutzungsdauer des Geräts beträgt 5 Jahre.

Gewährleistung
Ausführliche Bedingungen der Gewährleistung kann man beim Dealer, der diese Geräte verkauft hat, bekommen. Bei beliebiger Anspruchserhebung soll man während der Laufzeit der vorliegenden Gewährleistung den Check oder die Quittung über den Ankauf vorzulegen.

CE *Das vorliegende Produkt entspricht den Forderungen der elektromagnetischen Verträglichkeit, die in 2004/108/EC - Richtlinie des Rates und den Vorschriften 2006/95/EC über die Niederspannungsgeräte vorgesehen sind.*

РУССКИЙ

ВЫПРЯМИТЕЛЬ ДЛЯ ВОЛОС

Технология Aqua Ionic
Встроенный ионизатор вырабатывает отрицательно заряженные ионы, которые снимают с волос статическое электричество, увеличивают поглощение волосами влаги, благодаря этому они не пересыхают в процессе моделирования прически, выглядят блестящими и ухоженными.

Описание
1. Рабочие пластины
2. Индикатор температуры
3. Кнопка установки температуры нагрева пластин «+ -»
4. Кнопка включения/выключения «on/off»
5. Фиксатор
6. Петелька для подвешивания
7. Выход отрицательных ионов

ВНИМАНИЕ! Не пользуйтесь данным устройством вблизи емкостей с водой (ванна, бассейн и т. д.).
- При использовании устройства в ванной комнате, его следует отключать от сети после эксплуатации, а именно вынув вилку сетевого шнура из розетки, так как близость воды, представляет опасность, даже когда устройство выключено выключателем;
- Для дополнительной защиты целесообразно установить устройство защитного отключения (УЗО) с номинальным током срабатывания, не превышающим 30 мА, в цепь питания ванной комнаты; при установке следует обратиться к специалисту;

МЕРЫ ПРЕДОСТОРОЖНОСТИ
- Перед включением убедитесь, что напряжение электрической сети соответствует рабочему напряжению устройства.
- Не включайте устройство в местах, где распыляются аэрозоли либо используются легковоспламеняющиеся жидкости. Лак для волос наносите только после выпрямления волос.
- При эксплуатации устройства рекомендуется размотать сетевой шнур на всю его длину.
- Сетевой шнур не должен:
  – соприкасаться с горячими предметами,
  – протягиваться через острые кромки,
  – использоваться в качестве ручки для ношения устройства.
  Периодически проверяйте целостность сетевого шнура.
  Запрещается использовать устройство при повреждении сетевой вилки или сетевого шнура, если оно работает с перебоями, а также после его падения. По всем вопросам ремонта обращайтесь в авторизованный сервисный центр.
- Не беритесь за вилку сетевого шнура мокрыми руками.
- Не используйте устройство во время принятия ванны.
- Не кладите и не храните устройство в местах, где оно может упасть в ванну или раковину, наполненную водой, не погружайте корпус устройства, сетевой шнур или вилку сетевого шнура в воду или любую другую жидкость.
- Если устройство упало в воду, немедленно выньте сетевую вилку из розетки, только после этого можно достать устройство из воды.
- Никогда не оставляйте работающее устройство без присмотра.
- Не используйте устройство, если вы находитесь в сонном состоянии.
- Не используйте устройство для распрямления мокрых волос или синтетических париков.
- Избегайте соприкосновения горячих поверхностей устройства с лицом, шеей и другими частями тела.
- Не кладите устройство во время работы на чувствительные к теплу поверхности, мягкую поверхность (на кровать или диван) и не накрывайте его.
- Будьте осторожны! Рабочая поверхность остается горячей некоторое время после отключения устройства от сети.
- Беритесь за работающее устройство только в зоне рукоятки. Не касайтесь рабочих пластин выпрямителя во время его работы.
- Прежде чем убрать устройство, обязательно дайте ему остыть и никогда не обматывайте вокруг него сетевой шнур.
- Всегда отключайте устройство от сети после использования и перед чисткой.
- Вынимая вилку сетевого шнура из розетки, не тяните за шнур, а держитесь за вилку.
- Дети и люди с ограниченными возможностями должны пользоваться устройством только под наблюдением.
- Данное устройство не предназначено для использования детьми и людьми с ограниченными возможностями, если только лицом, отвечающим за их безопасность, им не даны соответствующие и понятные инструкции о безопасном пользовании устройством и тех опасностях, которые могут возникать при его неправильном пользовании.
- Запрещается использовать устройство при повреждении сетевой вилки или сетевого шнура, если оно работает с перебоями, а также после его падения. По всем вопросам ремонта обращайтесь в авторизованный сервисный центр.
- Прежде чем убрать устройство, обязательно дайте ему остыть и никогда не обматывайте вокруг него сетевой шнур.

УСТРОЙСТВО ПРЕДНАЗНАЧЕНО ТОЛЬКО ДЛЯ ДОМАШНЕГО ИСПОЛЬЗОВАНИЯ.

Инструкция по эксплуатации
– Извлеките выпрямитель для волос из упаковки и полностью размотайте сетевой шнур.
– Прежде чем подключить устройство к электросети, проверьте, соответствует ли напряжение, указанное на устройстве, напряжению домашней электросети.
– Вставьте вилку сетевого шнура в розетку.
– Для включения выпрямителя нажмите кнопку (4) «on/off», при этом загорится индикатор температуры (2) и по умолчанию начнется разогрев пластин до 130°С.

Примечание:
– При первом использовании возможно появление постороннего запаха от нагревательного элемента, это допустимо.
– Кнопкой (3) «+ -» установите необходимую температуру рабочих пластин в интервале от 130 до 230°С.

Рекомендуются следующие установки:

Тип волос и назначение	Температура
Поврежденные, окрашенные, обесцвеченные волосы	от 130 до 170°С
Нормальные волосы	от 170 до 190°С
Для профессиональной укладки	от 190 до 230°С

Примечание:
– Мигание одного или нескольких индикаторов температуры (2) означает, что происходит нагрев рабочих пластин (1), постоянно свечение одного или нескольких индикаторов (2) означает, что пластины (1) нагрелись и можно приступать к выпрямлению волос.
– При установке температуры помните, что нагрев пластин (1) происходит быстро, а их остывание требует более продолжительного времени.

– Распределите волосы на пряди шириной не более 4-5 см.
– Дождитесь нагрева рабочих пластин (1) до установленной температуры.
– Нажмите на фиксатор (5).
– Поместите прядь волос между пластинами (1) и сожмите их. Во время работы сжимайте рабочие пластины только в зоне рукоятки, не касайтесь корпуса выпрямителя, краев корпуса и рабочих пластин (1).
– Подержите несколько секунд и проведите выпрямителем по всей длине пряди волос, слегка сжимая пластины.
– Повторяйте процедуру до тех пор, пока не завершите выпрямление всех волос.
– По завершении процедуры выпрямления волос, выключите устройство, нажав на кнопку (4) «on/off», при этом индикатор температуры (2) погаснет.
– По окончании работы отключите выпрямитель, нажав на кнопку (4) «on/off» и выньте вилку сетевого шнура из розетки.
– Дождитесь полного остывания устройства, сожмите пластины (1) и нажмите на кнопку фиксатора (5).

Примечание:
– Если на кнопки установки температуры(3) «+ -» не производилось никаких нажатий, то через 60 минут произойдет автоматическое отключение устройства.

Чистка и уход
– Перед чисткой отключите устройство от сети и дайте ему полностью остыть.
– Запрещается погружать корпус устройства, сетевой шнур и вилку сетевого шнура в воду или любые другие жидкости.
– Протирайте внешнюю поверхность корпуса и рабочие пластины мягкой влажной тканью.
– Запрещается использовать для чистки устройства абразивные моющие средства и растворители.

Хранение
– Перед тем как убрать устройство на хранение, дайте ему полностью остыть и убедитесь, что корпус устройства чистый и сухой.
– Сожмите пластины (1) и зафиксируйте их фиксатором (5).
– Не наматывайте сетевой шнур на корпус устройства, так как это может привести к его повреждению.
– Для удобства в использовании предусмотрена петля для подвешивания (6), на которой можно хранить выпрямитель при условии, что в этом положении на него не будет попадать вода.
– Храните устройство в сухом прохладном месте, не доступном для детей.

Комплект поставки
1. Выпрямитель – 1 шт.
2. Сумочка для хранения – 1 шт.
3. Инструкция – 1шт.

Технические характеристики
Напряжение питания: 220-240 В ~ 50-60 Гц
Потребляемая мощность: 50Вт

Производитель оставляет за собой право изменять характеристики устройств без предварительного уведомления.

Срок службы прибора – 5 лет.

Производитель сохраняет за собой право изменять дизайн и технические характеристики прибора без предварительного уведомления.

EAC *Данное изделие соответствует всем требуемым европейским и российским стандартам безопасности и гигиены.*

АН-ДЕР ПРОДАКТС ГмбХ, Австрия
Нойбаугюртель 38/7А, 1070 Вена, Австрия
Сделано в Китае

ҚАЗАҚ

ШАШҚА АРНАЛҒАН ТҮЗЕТКІШ3

Aqua Ionic технологиясы
Іштетілген ионизатор теріс зарядты иондарды шығарады, ол шаштардағы статикалық зарядты азайтады және шаштың ылғалды сіңіруін ұлғайтады, осының арқасында сіздің шашыңыз анақұрлым жұмсақ және жылтыр болады.

Сипаттамасы
1. Жұмыс тілімдері
2. Температура көрсеткіші
3. Тілімдердің қызу температурасын белгілеу батырмалары («+», «-»)
4. «on/off» іске қосу/айыру батырмасы
5. Бекіткіш
6. Ілуге арналған ілгек
7. Теріс иондардың шығуы

НАЗАР АУДАРЫҢЫЗ! Суы бар ыдыстардың қасында бұл аспапты пайдаланбаңыз (ванна, бассейн және т.с.с.).
- Құрылғыны жуыну бөлмесінде пайдаланған кезде, оны пайдаланып болғаннан кейін, аспапты желіден сөндіру, яғни желілік баудың айыр тетігін ашалықтан ажырату керек, себебі судың жақындығы құрылғы айырғышпен сөндірілген кезде де қауіп төндіреді;
- Қосымша қорғаныс үшін жуыну бөлмесіндегі қоректендіру тізбегіне қорғаныс ажыратылу құрылғысын (ҚАҚ) 30 мА-ден аспайтын номиналды іске қосылу тоғымен орнатқан дұрыс; орнатқан кезде маманға хабарласқан жөн;

САҚТАНДЫРУ ШАРАЛАРЫ
- Іске қосу алдында, электр желісінің кернеуі құрылғының жұмыс кернеуіне сәйкес келетініне көз жеткізіңіз.
- Сепкіштер себілетін немесе тез тұтанатын сұйықтықтар пайдаланатын жерлерде құрылғыны іске қоспаңыз. Шашақа арналған лакты шашты түзетіп болғаннан кейін жағыңыз.
- Аспапты пайдалану кезінде желілік бауды бүкіл ұзындығына таркату ұсынылады.
- Желілік бау:
  – ыстық заттармен жанаспауы,
  – үшкір шеттермен тартылмауы,
  – аспапты тасымалдауға арналған қолсап ретінде пайдаланылмауы керек.
  Баудың тұтастығын мезгілімен тексеріп тұрыңыз.
  Желілік баудың айыр тетігін сулы қолмен ұстамаңыз.
- Ваннада жуыну кезінде құрылғыны пайдаланбаңыз.
- Суға толы ваннаға немесе қолжуғышқа түсіп кете алатын жерлерде аспапты қоймаңыз және сақтамаңыз, аспапты суға және басқа да сұйықтықтарға матырмаңыз.
- Егер құрылғы суға түсіп кетсе, желілік айыр тетікті ашалықтан жедел суырыңыз, содан кейін ғана құрылғыны судан шығаруға болады.
- Ешқашан жұмыс істеп тұрған құрылғыны қараусыз қалдырмаңыз.
- Егер сіз ұйқылы-ояу күйде болсаңыз, құрылғыны пайдаланбаңыз.
- Құрылғыны сулы шаштарды немесе синтетикалық париктерді кептіруге пайдаланбаңыз.
- Құрылғының ыстық бөліктерінің бетке, мойынға және басқа дене мүшелеріне тиюіне жол бермеңіз.
- Құрылғы жұмыс істеп тұрған уақытта жұмсақ заттарға (төсекке немесе диванға) қоймаңыз, оны бүркемеңіз.
- Абай болыңыз! Құрылғыны желіден ажыратқаннан кейін біршама уақыт бойы жұмыс аумағы ыстық болып қалады.
- Жұмыс істеп тұрған құрылғыны тек қолсап аймағынан ғана ұстаңыз. Түзеткіштің жұмыс тілімдерін оның жұмыс істеуі уақытында ұстамаңыз.
- Аспапты жинап қойғанға дейін оның суытылуына мүмкіндік беріңіз және ешқашан бауды оған орамаңыз.
- Әрқашан пайдаланып болғаннан кейін және тазалау алдында құрылғыны желіден ажыратыңыз.
- Желілік бауды ашалықтан суырғанда, оны тартпаңыз, ал айыртетіктен ұстаңыз.
- Құрылғыны балалардың және мүмкіндіктері шектеулі адамдардың қолы жетпейтін жерде сақтаңыз.
- Балаларға аспапты қауіпсіз пайдалану және оны дұрыс пайдаланбаған кезде пайда болатын қауіптер туралы сәйкес және түсінікті нұсқаулықтар берілген болмаса құрылғыны пайдалануға рұқсат етілмейді.
- Желілік айыр тетіктің немесе баудың бүлінуі кезінде, егер ол іркіліспен істегенде немесе суға түскеннен кейін құрылғыны пайлануға тыйым салынады. Барлық жөндеу сұрақтары бойынша туындылас қызмет көрсету орталығына хабарласыңыз.
- Аспапты жинап қойғанға дейін оның суытылуына мүмкіндік беріңіз және ешқашан бауды оған орамаңыз.

ҚҰРЫЛҒЫ ҮЙДЕ ПАЙДАЛАНУҒА ҒАНА АРНАЛҒАН

Пайдалану бойынша нұсқаулық
– Шашқа арналған түзеткішті ораудан шығарыңыз және желілік бауды толық тарқатыңыз.
– Құрылғыны іске қосу алдында электр желісінің кернеуі құрылғының жұмыс кернеуіне сәйкес келетініне көз жеткізіңіз.
– Желілік баудың айыртетігін ашалыққа салыңыз.
– Түзеткішті іске қосу үшін «on/off» батырмасын (4) басыңыз, сол кезде температура көрсеткіші (2) жанады, жұмыс тілімдерін 130°C-ға дейін қыздыру басталады.

Ескерту:
– Алғашқы пайдалану кезінде қыздырғыш элементтен бөтен иістер пайда болуы мүмкін, бұл қалыпты құбылыс.
– «+» «-» батырмасымен (3) жұмыс тілімдерінің қажетті температурасын 130-дан 230°C-ге дейінгі аралықта белгілеңіз.

Келесі белгілеулер ұсынылады:

Шаштың түрі мен мақсаты	Температура
Бүлінген, боялған, түссіздендірілген шаштар	130-дан 170°C-ге дейін
Қалыпты шаштар	170-дан 190°C-ге дейін
Шашты кәсіби жатқызу үшін	190-дан 230°C-ге дейін

Ескерту:
– Температура көрсеткішінің (2) жанып-сөнуі жұмыс тілімдерінің (1) қызуы жүріп жатқандығын білдіреді, көрсеткіштің тұрақты жануы, тілімдер (1) белгіленген температураға дейін қызғанын және шашты түзетуге кірісуге болатынын білдіреді.
– Температураны белгілегенде, тілімдердің (1) жылдам қызатынын, ал олардың салқындауы баяу жүретінін есте сақтаңыз.

– Шаштарды 4-5 см артық емес тарамдарға бөліңіз.
– Жұмыс тілімдерінің (1) белгіленген температураға дейін қызуын күтіңіз.
– Шаш тарамын тілімдердің (1) арасына салыңыз және оларды қысыңыз. Жұмыс істеу уақытында жұмыс тілімдерін қолсап аймағынан ғана ұстаңыз, түзеткіш корпусына, корпустың шеттеріне және жұмыс тілімдеріне (1) қолыңызды тигізбеңіз.
– Түзеткішті бірнеше секунд бойы ұстаңыз және тілімдерді сәл қысып шаш тарамының бүкіл ұзындығы бойынша жүргізіңіз.
– Барлық шашты түзеткенге дейін рәсімді қайталаңыз.
– Жұмыс істеп болғаннан кейін «on/off» батырмасына (4) басып түзеткішті сөндіріңіз және желілік баудың айыртетігін ашалықтан суырыңыз, құрылғының толық салқындауын күтіңіз.
– Құрылғының толық салқындауын күтіңіз, тілімдерді (1) қысыңыз және бекіткіш (5) батырмасына басыңыз.

Ескерту:
Егер жұмыс процесінде «+» «-» батырмалары (3) басылмаған болса, онда шамамен 60 минуттан кейін түзеткіш автоматты сөнеді.

Тазалануы және күтімі
– Тазалау алдында құрылғыны желіден ажыратыңыз және толық суытылуына уақыт беріңіз
– Аспапты суға және басқа сұйықтықтарға матыруға тыйым салынады.
– Сыртқы корпусын және жұмыс тілімдерін ылғалды матамен сүртіңіз.
– Аспапты тазалауға қажайтын жуғыш заттарды және еріткіштерді пайдалануға тыйым салынады.

Сақталуы
– Сақтап қойғанға дейін құрылғының суытылуына уақыт беріңіз және оның корпусы құрғақ екеніне көз жеткізіңіз.
– Тілімдерді (1) қысыңыз және бекіткіш (5) батырмасына басыңыз.
– Желілік бауды құрылғыға орамаңыз, себебі бұл оның бүлінуіне әкелуі мүмкін.
– Пайдалану ыңғайлылығы үшін ілуге арналған ілгек (6) көзделген, түзеткішті бұл жағдайда оған су тимейтіндей етіп сақтауға болады.
– Құрылғыны салқын, құрғақ, балалардың қолы жепейтін жерде сақтаңыз.

Жеткізілім жинағы
1. Түзеткіш – 1 дн.
2. Сақтауға арналған сөмке – 1 дн.
3. Нұсқаулық – 1 дн.

ТЕХНИКАЛЫҚ СИПАТТАМАЛАРЫ
Электрқорегі: 220-240 В ~ 50-60 Гц
Тұтынатын қуаты: 50 Вт

Өндіруші алдын-ала хабарлаусыз құрылғылардың сипаттамаларын өзгерту құқығын сақтайды.

Құрылғының қызмет ету мерзімі - 5 жыл

Гарантиялық міндеттілігі
Гарантиялық жағдайдағы қаралып жатқан бөлшектер дилерден тек сатып алынған адамға ғана беріледі. Осы гарантиялық міндеттілігіндегі шағымдалған жағдайда төлеген чек немесе квитанциясын көрсетуі қажет.

EAC

ROMÂNĂ/ MOLDOVENEASCĂ

PLACĂ DE ÎNDREPTAT PĂRUL

Tehnologia Aqua Ionic
Ionizatorul încorporat produce ioni încărcaţi negativ care elimină electricitatea statică a părului şi măresc capacitatea acestuia de a absoarbe umiditatea, de aceea părul nu se usucă în timpul modelării coafurii, are un aspect strălucitor şi îngrijit.

Descriere
1. Plăcile de lucru
2. Indicator temperatură
3. Buton setare temperatură de încălzire a plăcilor «+ -»
4. Buton pornire/oprire «on/off»
5. Fixator
6. Inel pentru agăţare a plăcii de îndreptat părul
7. Ieşire ioni negativi

ATENŢIE! Nu folosiţi aparatul în apropierea vaselor ce conţin apă (cadă, piscină etc.).
- Dacă utilizaţi aparatul în baie deconectaţi aparatul de la reţea după utilizarea acestuia scoţând fişa de alimentare din priză, deoarece apropierea apei prezintă riscuri chiar şi în cazul în care aparatul este oprit de la întrerupător.
- Pentru garantarea protecţiei complete, se recomandă instalarea unui întrerupător diferenţial purtător de curent de intervenţie (max. 30 mA) în cadrul sistemului sursă (pentru mai multe detalii, vă rugăm contactaţi un electrician autorizat).

MĂSURI DE SIGURANŢĂ
- Înainte de a porni aparatul verificaţi dacă tensiunea sursei de alimentare locale corespunde cu cea înscrisă pe corpul aparatului.
- Nu folosiţi aparatul în locuri unde sunt pulverizate aerosole sau sunt utilizate substanţe uşor inflamabile. Aplicaţi lacul de păr numai după întinderea părului.
- Desfaceţi cablul de alimentare la întreaga lungime atunci când folosiţi aparatul.
- Cablul de alimentare nu trebuie:
  – să se atingă de suprafeţe fierbinţi,
  – să fie tras peste muchii ascuţite,
  – să fie utilizat în calitate de mâner la transportarea aparatului.
  Verificaţi periodic integritatea cordonului de alimentare.
  Nu folosiţi aparatul dacă este deteriorată fişa de alimentare sau cordonul, dacă funcţionează neregulat, sau dacă acesta a căzut. Pentru reparaţii apelaţi la un service autorizat.
- Nu atingeţi fişa cablului de alimentare cu mâinile ude.
- Nu folosiţi aparatul în timp ce faceţi baie.
- Nu aşezaţi şi nu păstraţi aparatul în locuri unde acesta ar putea cădea în cada sau chiuveta ce conţine cu apă, nu scufundaţi corpul aparatului, cablul de alimentare şi fişa în apă sau alte lichide.
- Dacă aparatul a căzut în apă, scoateţi imediat fişa cablului de alimentare din priză, numai după aceasta scoateţi aparatul din apă.
- Nu lăsaţi aparatul nesupravegheat în timpul funcţionării.
- Nu folosiţi aparatul în stare de somnolenţă.
- Nu folosiţi aparatul pentru îndreptarea părului ud sau a perucilor sintetice.
- Evitaţi contactul părţilor fierbinţi ale aparatului cu faţa, gâtul şi alte părţi ale corpului.
- Nu aşezaţi aparatul pe suprafeţe sensibile la căldură sau suprafeţe moi (pat sau canapea), nu îl acoperiţi în timpul funcţionării.
- Fiţi prudenţi! Suprafaţa de lucru rămâne fierbinte o perioadă de timp după decuplarea aparatului de la reţea.
- Apucaţi aparatul în funcţiune doar de zona mânerului. Nu atingeţi marginile corpului aparatului în timpul funcţionării acestuia.
- Înainte de a conserva aparatul, permiteţi acestuia să se răcească şi niciodată nu înfăşuraţi cordonul de alimentare în jurul acestuia.
- Întotdeauna deconectaţi aparatul de la reţea după utilizare sau înainte de curăţare.
- Pentru deconectare trageţi de fişă, nu de cablu.
- Este necesară o atentă supraveghere atunci când aparatul este folosit de copii sau persoane cu dezabilităţi.
- Acest aparat nu este destinat pentru folosire de către copii sau persoane cu dezabilităţi. În cazuri excepţionale persoana responsabilă de siguranţa lor trebuie să le dea instrucţiuni corespunzătoare şi clare cu privire la folosirea sigură a aparatului şi despre riscurile care pot apărea în caz de folosire inadecvată.
- Nu folosiţi aparatul dacă este deteriorată fişa de alimentare sau cordonul, dacă funcţionează neregulat, sau dacă acesta a căzut. Pentru reparaţii apelaţi la un service autorizat.
- Înainte de a conserva aparatul, permiteţi acestuia să se răcească şi niciodată nu înfăşuraţi cordonul de alimentare în jurul acestuia.

APARATUL ESTE DESTINAT NUMAI UZULUI CASNIC.

Instrucţiune de utilizare
– Scoateţi aparatul din ambalaj şi desfaceţi complet cablul de alimentare.
– Înainte de a porni aparatul verificaţi dacă tensiunea sursei de alimentare locale corespunde cu cea înscrisă pe corpul aparatului.
– Introduceţi fişa de alimentare în priză.
– Pentru a porni aparatul apăsaţi butonul (4) «on/off», indicatorul temperaturii (2) se va aprinde, implicit va începe încălzirea plăcilor până la 130°C.

Remarcă:
– La prima utilizare este posibilă apariţia unui miros emanat de elementul de încălzire, este un lucru normal.
– Cu ajutorul butonului (3) «+ -» setaţi temperatura necesară a plăcilor de lucru în intervalul 130°C şi 230°C.

Se recomandă următoarele setări:

Tipul părului şi destinaţia	Temperatura
Păr deteriorat, vopsit, decolorat	între 130 şi 170°C
Păr normal	între 170 şi 190°C
Pentru aranjare profesională	între 190 şi 230°C

Remarcă:
– Clipirea unuia sau a câtorva indicatoare de temperatură (2) indică că are lor încălzirea plăcilor de lucru (1), iluminarea continuă a unui sau câtorva indicatoare (2) indică că plăcile (1) sau încălzit şi puteţi începe îndreptarea părului.
– La setarea temperaturii reţineţi că plăcile (1) se încălzesc rapid, iar răcirea acestora necesită un timp mai îndelungat.

– Separaţi părul în şuviţe cu o lăţime de cel mult 4-5 cm.
– Aşteptaţi până plăcile (1) vor atinge temperatura setată.
– Apăsaţi fixatorul (5).
– Aşezaţi şuviţa între plăci (1) şi strângeţi-le. În timpul utilizării strângeţi plăcile de lucru doar în zona mânerului, nu atingeţi corpul plăcii de îndreptat părul, marginile corpului şi plăcile de lucru (1).
– Aşteptaţi câteva secunde şi deplasaţi aparatul pe întreaga lungime a şuviţei, strângând uşor plăcile.
– Repetaţi procedura până veţi îndrepta tot părul.
– După îndreptarea părului opriţi aparatul apăsând butonul (4) «on/off», indicatorul temperaturii (2) se va stinge.
– După utilizare opriţi aparatul apăsând butonul (4) «on/off» şi scoateţi fişa cablului de alimentare din priză.
– Permiteţi aparatului să se răcească complet, strângeţi plăcile (1) şi apăsaţi butonul fixatorului (5).

Remarcă:
– Dacă butoanele de setare a temperaturii (3) «+ -» nu au fost apăsate, atunci peste 60 de minute aparatul va opri automat.

Curăţare şi întreţinere
– Înainte de curăţare deconectaţi aparatul de la reţea şi permiteţi acestuia să se răcească.
– Nu introduceţi corpul aparatului, cablul de alimentare, fişa cablului de alimentare în apă sau alte lichide.
– Ştergeţi corpul aparatului şi plăcile cu o cârpă moale umedă.
– Nu folosiţi pentru curăţarea aparatului agenţi de curăţare abrazivi sau solvenţi.

Păstrare
– Înainte de a depozita aparatul permiteţi acestuia să se răcească şi asiguraţi-vă că corpul aparatului este uscat.
– Strângeţi plăcile (1) şi fixaţi-le cu fixatorul (5).
– Nu înfăşuraţi cordonul de alimentare pe corpul aparatului pentru a evita deteriorarea acestuia.
– Pentru o utilizare comodă este prevăzut un inel de agăţare (6) care poate fi folosit pentru păstrarea plăcii de îndreptat părul, cu condiţia că în această poziţie aparatul nu va contacta cu apa.
– Păstraţi aparatul la un loc răcoros, uscat, inaccesibil pentru copii.

Conţinut pachet:
1. Îndreptător – 1 buc.
2. Gentuţă pentru păstrare – 1 buc.
3. Instrucţiune – 1 buc.

Specificaţii tehnice
Tensiune de alimentare: 220-240 V ~ 50-60 Hz
Putere consumată: 50 W

Producătorul îşi rezervă dreptul să modifice caracteristicile aparatelor fără preaviz

Durata de funcţionare a aparatului - 5 ani

Garanţie
În legătură cu oferirea garanţiei pentru produsul dat, rugăm să Vă adresaţi la distribuitorul regional sau la compania, unde a fost procurat produsul dat. Serviciul de garanţie se realizează cu condiţia prezentării bonului de plată sau a oricărui alt document financiar, care confirmă cumpărarea produsului dat.

CE *Acest produs corespunde cerinţelor EMC, întocmite în conformitate cu Directiva 2004/108/EC i Directiva cu privire la electrosecuritate/joasă tensiune (2006/95/EC).*

VT-2287.indd 1
27.11.2013 15:11:44

ČESKÝ

Narovnávač vlasů

Technologie Aqua Ionic
Zabudovaný ionizátor uvolňuje záporné iony, které odstraňují z vlasů statickou elektřinu, zvyšují schopnost vlasů vstřebávat vodu, díky čemuž vlasy nepřeschnou během modelování účesu a budou vypadat leskle a upraveně.

Všeobecný popis
1. Narovnávací destičky
2. Světelná kontrolka teploty
3. Tlačítko nastavení teploty narovnávacích destiček «+ -»
4. Tlačítko zapnutí/vypnutí «on/off»
5. Fixátor
6. Ucho pro zavěšení narovnávače
7. Uvolnění záporných iontů

UPOZORNĚNÍ! Nepoužívejte tento přístroj v blízkosti nádrží s vodou (například vana, bazén ap.).
- Při používání přístroje v koupelně vyndejte vidlici elektrického kabelu ze zásuvky hned po ukončení používání protože blízkost vody představuje riziko i v případě, že je přístroj vypnutý vypínačem.
- Pro vyšší bezpečnost vám doporučujeme instalovat do elektrického obvodu koupelny proudový chránič. Jmenovitý zbytkový provozní proud tohoto chrániče nesmí být vyšší než 30 mA. (informujte se u svého elektrikáře).

BEZPEČNOSTNÍ POKYNY
- Před zapojením do elektrické sítě přesvědčte se že napětí v síti odpovídá provoznímu napětí přístroje.
- Nepoužívejte přístroj v místech kde se rozprašují aerosole nebo používají se vysoce hořlavé látky. Lak na vlasy používejte až po ukončení narovnávání vlasů.
- Při používání přístroje doporučujeme rozvinout elektrický kabel na celou délku.
- Elektrický kabel nesmí se:
  - dotýkat horkých předmětů,
  - natahovat přes ostré hrany,
  - používat jako úchyt při přenášení přístroje.
    Pravidelně kontrolujte, zda elektrický kabel nebo vidlice nejsou poškozeny. Nikdy nepoužívejte přístroj s poškozeným elektrickým kabelem nebo vidlicí, pokud nefunguje správně nebo spadl na zem. Pro eventuální opravy vyhledejte pomoc autorizovaného servisního střediska.
    Nedotýkejte se elektrické vidlice mokrýma rukama.
- Nepoužívejte přístroje během koupání.
- Neuschovávejte přístroj v místech, odkud by mohl spadnout do vany nebo dřezu s vodou, neponořujete přístroj, elektrický kabel nebo vidlici do vody nebo jiné tekutiny.
- Pokud by přístroj spadl do vody, okamžitě vytáhněte elektrickou vidlici ze zásuvky a teprve potom vyndejte přístroj z vody.
- Nikdy nenechávejte zapnutý přístroj bez dozoru.
- Nepoužívejte přístroj pokud jste ospalí.
- Nepoužívejte přístroje k narovnávání mokrých vlasů nebo syntetických paruk.
- Nedotýkejte se horkými částmi přístroje tváře, krku a jiných částí těla.
- Neodkládejte fungující přístroj na citlivé k teplu podložky, měkké podložky (postel, gauč) a nezakrývejte ho.
- Buďte opatrní! Narovnávací destičky zůstávají horké po nějaký čas i po odpojení přístroje od elektrické sítě.
- Držte zapnutý přístroj jenom za rukojeť. Nedotýkejte se narovnávacích destiček během práci s přístrojem.
- Před uschováním přístroje nechte ho vychládnout a nikdy neomotávejte kolem něj elektrický kabel.
- Vždy odpojujte přístroj od elektrické sítě po ukončení používání a před čištěním..
- Při vytahování ze zásuvky nikdy netahejte za elektrický přívodní kabel, ale vždy jen za vidlici.
- Děti a osoby se sníženými tělesnými, smyslovými nebo mentálními schopnostmi mohou používat přístroje pouze pod dohledem.
- Spotřebič by neměly používat osoby (včetně dětí) se sníženými tělesnými, smyslovými nebo mentálními schopnostmi. Ve výjimečných případech osoba, odpovídající za jejích bezpečí musí dát odpovídající pokyny k bezpečnému použití přístroje a poučit o nebezpečí vyplývajícím z nesprávného použití.
- Nikdy nepoužívejte přístroj s poškozeným elektrickým kabelem nebo vidlicí, pokud správně nefunguje nebo spadlo na zem. Pro eventuální opravy vyhledejte pomoc autorizovaného servisního střediska.

SPOTŘEBIČ JE URČEN POUZE PRO POUŽITÍ V DOMÁCNOSTI.

Návod k použití
- Vyndejte narovnávač vlasů z obalu a rozmotejte elektrický kabel na celou délku.
- Před zapojením do elektrické sítě přesvědčte se že napětí v síti odpovídá provoznímu napětí přístroje.
- Zapojte vidlici elektrického kabelu do zásuvky.
- Pro zapnutí narovnávače vlasů stiskněte tlačítko (4) «on/off», světelná kontrolka teploty (2) se rozsvítí, a ve výchozím nastavení se narovnávací destičky přístroje začnou zahřívat na teplotu 130°C.

Poznámka:
- *Při prvním použití může z narovnávacích destiček unikat slabý zápach. Tento jev je zcela neškodný.*
- *Tlačítkem (3) «+ -» nastavte požadovanou teplotu narovnávacích destiček v rozmezí od 130°C do 230°C.*

Doporučujeme tato nastavení:

Druh vlasů a účel	Teplota
Poškozené, barvené, zesvětlené vlasy	od 130 do 170°C
Normální vlasy	od 170 do 190°C
Pro profesionální účesy	od 190 do 230°C

Poznámka:
- *Blikání jedné nebo několika kontrolek teploty (2) znamená že probíhá zahřívání destiček (1), pokud jedna nebo několik kontrolek (2) svítí stále, znamená to že se destičky (1) zahřály na požadovanou teplotu a může se začít s narovnáváním vlasů.*
- *Při volbě teploty je třeba pamatovat, že se destičky (1) zahřívají rychle, ale jejich ochlazování trvá delší dobu.*

- Rozdělte vlasy na prameny široké maximálně 4-5 cm.
- Vyčkejte, až se destičky (1) narovnávače zahřejí do zvolené teploty.
- Stiskněte fixátor (5).
- Vložte pramen vlasů mezi destičky (1) a stlačte je. Během práce stlačujte narovnávací destičky jenom v oblasti rukojeti, nedotýkejte se tělesa narovnávače, okrajů tělesa nebo narovnávacích destiček (1).
- Podržte několik vteřin a přejeďte narovnávačem po celé délce pramene vlasů, při tom zlehka stlačujte narovnávací destičky.
- Opakujte tento postup dokud nenarovnáte všechny vlasy.
- Po ukončení narovnávaní vlasů vypněte přístroj zmačknutím tlačítka (4) «on/off», světelná kontrolka teploty (2) zhasne.
- Vytáhněte vidlici elektrického kabele ze zásuvky.
- Nechte přístroj vychladnout, sklopte narovnávací destičky (1) a stiskněte tlačítko fixátoru (5).

Poznámka:
- *Pokud tlačítka nastavení teploty (3) «+ -» nebyla stlačena po dobu 60 minut, přístroj se vypne automaticky.*

Čištění a údržba
- Před čištěním odpojte přístroj od elektrické sítě a nechte ho vychladnout.
- Nikdy neponořujete přístroj, elektrický kabel nebo vidlici do vody nebo jiné tekutiny.
- Očistěte vnější povrch přístroje a narovnávací destičky měkkým vlhkým hadříkem.
- Nepoužívejte k čištění přístroje abrazivních čisticích prostředků a rozpouštědel.

Uschovaní
- Před uschováním přístroje nechte ho vychladnout a přesvědčte se že je čistý a suchý.
- Sklopte narovnávací destičky (1) a zajistěte je fixátorem (5).
- Aby nedošlo k poškození elektrického kabelu, nenavíjejte jej na přístroj.
- Pro větší pohodlí při používání je přístroj vybaven uchem pro zavěšení (6), pomocí kterého lze přístroj uschovávat za předpokladu že se v této poloze na něj nedostane voda.
- Uchovávejte spotřebič v suchém a chladném místě mimo dosah dětí.

Obsah balení:
1. Žehlička na vlasy – 1 kus
2. Taštička na skladování – 1 kus
3. Návod – 1kus

Technické charakteristiky
Provozní napětí: 220-240 V ~ 50-60 Hz
Příkon: 50 W

Výrobce si vyhrazuje právo změnit charakteristiky přístrojů bez předchozího upozornění

Životnost přístroje – 5 let

Záruka
Podrobné záruční podmínky poskytne prodejce přístroje. Při uplatňování nároků během záruční lhůty je třeba předložit doklad o zakoupení výrobku.

Tento výrobek odpovídá požadavkům na elektromagnetickou kompatibilitu, stanoveným direktivou 2004/108/EC a předpisem 2006/95/EC Evropské komise o nízkonapěťových přístrojích.

УКРАЇНСЬКА

ВИПРЯМЛЯЧ ДЛЯ ВОЛОССЯ

Технологія Aqua Ionic
Вбудований іонізатор виробляє негативно заряджені іони, які знімають з волосся статичну електрику, збільшують здатність волосся вбирати вологу, завдяки чому вони не пересихають в процесі моделювання зачіски, виглядають блискучими і доглянутими.

Опис
1. Робочі пластини
2. Індикатор температури
3. Кнопка установки температури нагрівання пластин «+ -»
4. Кнопка включення / вимикання «on / off»
5. Фіксатор
6. Петля для підвішування випрямляча
7. Вихід негативних іонів

УВАГА! Не користуйтеся цим пристроєм поблизу ємностей з водою (таких як ванна, басейн тощо).
- При використанні пристрою у ванній кімнаті, його слід відключати від мережі відразу після експлуатації, а саме: вийняти вилку мережевого шнура з розетки, так як близькість води, становить небезпеку навіть у тих випадках, коли пристрій вимкнений вимикачем.
- Для додаткового захисту доцільно в ланцюг харчування ванної кімнати встановити пристрій захисного відключення (ПЗВ) з номінальним струмом спрацьовування, що не перевищує 30 мА (при установці слід звернутися до фахівця).

ЗАПОБІЖНІ ЗАХОДИ
- Перед включенням переконайтеся, що напруга електричної мережі відповідає робочій напрузі пристрою.
- Не вмикайте пристрій у місцях, де розпорошуються аерозолі або використовуються легкозаймисті рідини. Лак для волосся наносите тільки після випрямлення волосся.
- При експлуатації пристрою рекомендується розмотати мережевий шнур на всю його довжину.
- Мережевий шнур не повинен:
  - стикатися з гарячими предметами,
  - простягатися через гострі кромки,
  - використовуватися в якості ручки для перенесення пристрою.
    Періодично перевіряйте цілісність мережевого шнура.
    Забороняється використовувати пристрій при пошкодженні мережевої вилки або мережевого шнура, якщо він працює з перебоями, а також після його падіння. З усіх питань ремонту звертайтеся до авторизованого сервісного центру.
- Не беріться за вилку мережевого шнура мокрими руками.
- Не використовуйте пристрій під час прийняття ванни.
- Не кладіть і не зберігайте пристрій у місцях, де він може впасти у ванну або раковину, наповнену водою, не занурюйте корпус пристрою, мережевий шнур або вилку мережевого шнура в воду або будь-яку іншу рідину.
- Якщо пристрій впав у воду, негайно вийміть мережеву вилку з розетки, тільки після цього можна дістати пристрій з води.
- Ніколи не залишайте працюючий пристрій без нагляду.
- Не використовуйте пристрій, якщо ви знаходитеся в сонному стані.
- Не використовуйте пристрій для розпрямлення мокрого волосся або синтетичних перук.
- Уникайте зіткнення гарячих поверхонь пристрою з обличчям, шиєю та іншими частинами тіла.
- Не кладіть пристрій під час роботи на чутливі до тепла поверхні, м'яку поверхню (на ліжко або диван) і не накривайте його.
- Будьте обережні! Робоча поверхня залишається гарячою деякий час після відключення пристрою від мережі.
- Беріться за працюючий пристрій тільки в зоні рукоятки. Не торкайтеся робочих пластин випрямляча під час його роботи.
- Перш ніж прибрати пристрій, обов'язково дайте йому охолонути і ніколи не накручуйте його мережевим шнуром.
- Завжди відключайте пристрій від мережі після використання і перед чищенням.
- Виймаючи вилку мережевого шнура з розетки, не тягніть за шнур, а тримайтеся за вилку.
- Діти та люди з обмеженими можливостями можуть користуватися пристроєм тільки під наглядом.
- Цей пристрій не призначений для використання дітьми та людьми з обмеженими можливостями. У виняткових ситуаціях особа, яка відповідає за безпеку, має дати відповідні і зрозумілі інструкції про безпечне використання пристрою і тієї небезпеки, яка може виникати при його неправильному використанні.
- Забороняється використовувати пристрій при пошкодженні мережевої вилки або мережевого шнура, якщо він працює з перебоями, а також після його падіння. З усіх питань ремонту звертайтеся до авторизованого (уповноваженого) сервісного центру.
- Перш ніж прибрати пристрій, обов'язково дайте йому охолонути і ніколи не накручуйте його мережевим шнуром.

ПРИСТРІЙ ПРИЗНАЧЕНИЙ ТІЛЬКИ ДЛЯ ДОМАШНЬОГО ВИКОРИСТАННЯ.

Інструкція з експлуатації
- Вийміть випрямляч для волосся з упаковки і повністю розмотайте мережевий шнур.
- Перш ніж підключити пристрій до електромережі, перевірте, чи відповідає напруга, вказана на пристрої, напрузі домашньої електромережі.
- Вставте вилку мережевого шнура в розетку.
- Для включення випрямляча натисніть кнопку (4) «on / off», при цьому загориться індикатор температури (2), і за замовчуванням розпочнеться розігрів пластин до 130 ˚ С.

Примітка:
- *При першому використанні можлива поява стороннього запаху від нагрівального елемента, це допустимо.*
- *Кнопкою (3) «+ -» встановіть необхідну температуру робочих пластин в інтервалі від 130 ˚ С до 230 ˚ С.*

Рекомендуються наступні установки:

Тип волосся та призначення	Температура
Пошкоджені, пофарбовані, знебарвлені волосся	від 130 до 170˚С
Нормальне волосся	від 170 до 190˚С
Для професійного укладання	від 190 до 230˚С

Примітка:
- *Мигання одного або декількох індикаторів температури (2) означає, що відбувається нагрів робочих пластин (1), постійно світіння одного або декількох індикаторів (2) означає, що пластини (1) нагрілися і можна приступати до випрямлення волосся.*
- *При установці температури слід пам'ятати, що нагрівання пластин (1) відбувається швидко, а їх охолодження вимагає більш тривалого часу.*

- Розподіліть волосся на пасма завширшки не більше 4-5 см.
- Дочекайтеся нагріву робочих пластин (1) до встановленої температури.
- Натисніть на фіксатор (5).
- Помістіть пасмо волосся між пластинами (1) і стисніть їх. Під час роботи стискайте робочі пластини тільки в зоні рукоятки, не торкайтеся корпусу випрямляча, країв корпусу і робочих пластин (1).
- Потримайте кілька секунд і проведіть випрямлячем по всій довжині пасма волосся, злегка стискаючи пластини.
- Повторюйте процедуру до тих пір, поки не завершите випрямлення всього волосся.
- По завершенні процедури випрямлення волосся, вимкніть пристрій, натиснувши на кнопку (4) «on / off», при цьому індикатор температури (2) згасне.
- По закінченні роботи відключіть випрямляч, натиснувши на кнопку (4) «on / off» і витягніть вилку мережевого шнура з розетки.
- Дочекайтесь повного охолодження пристрою, стисніть пластини (1) і натисніть на кнопку фіксатора (5).

Примітка:
- Якщо на кнопки установки температури (3) «+ -» не проводилося ніяких натискань, то через 60 хвилин відбудеться автоматичне відключення пристрою.

Чищення та догляд
- Перед чищенням відключіть пристрій від мережі і дайте йому повністю охолонути.
- Забороняється занурювати пристрій, мережевий шнур і вилку мережевого шнура у воду або будь-які інші рідини.
- Протирайте зовнішню поверхню корпусу і робочі пластини м'якою вологою тканиною.
- Забороняється використовувати для очистки пристрою абразивні миючі засоби та розчинники.

Зберігання
- Перед тим як прибрати пристрій на зберігання, дайте йому повністю охолонути і переконайтеся, що пристрій чистий і сухий.
- Стисніть пластини (1) і зафіксуйте їх фіксатором (5).
- Не намотуйте мережевий шнур на корпус пристрою, так як це може привести до його пошкодження.
- Для зручності у використанні передбачена петля для підвішування (6), на якій можна зберігати випрямляч за умови, що в цьому положенні на нього не потраплятиме вода.
- Зберігайте пристрій у сухому прохолодному місці, недоступному для дітей.

Комплект постачання
1. Випрямляч – 1 шт.
2. Сумочка для зберігання – 1 шт.
3. Інструкція – 1 шт.

Технічні характеристики
Напруга живлення: 220-240 В ~ 50-60 Гц
Споживана потужність: 50 Вт

Виробник залишає за собою право змінювати характеристики пристроїв без попереднього повідомлення

Термін служби пристрою-5 років

Гарантія
Докладні умови гарантії можна отримати в дилера, що продав дану апаратуру. При пред'явленні будь-якої претензії протягом терміну дії даної гарантії варто пред'явити чек або квитанцію про покупку.

Даний виріб відповідає вимогам до електромагнітної сумісності, що пред'являються директивою 2004/108/ЕС Ради Європи й розпорядженням 2006/95/ЕС по низьковольтних апаратурах.

БЕЛАРУСКІ

ВЫПРАМНІК ДЛЯ ВАЛАСОЎ

Тэхналогія Aqua Ionic
Убудаваны іянізатар выпрацоўвае адмоўна зараджаныя іёны, якія здымаюць з валасоў статычную электрычнасць, павялічваюць здольнасць валасоў убіраць вільгаць, дзякуючы чаму яны не перасыхаюць падчас мадэлявання прычоскі, выглядаюць блiскучымі і дагледжанымі.

Апісанне
1. Працоўныя пласціны
2. Індыкатар тэмпературы
3. Кнопка ўсталёўкі тэмпературы нагрэву пласцін «+ -»
4. Кнопка ўключэння/выключэння «on/off»
5. Фіксатар
6. Завеса для падвешвання выпрамніка
7. Выйсце адмоўных іёнаў

УВАГА! Не карыстайцеся дадзенай прыладай зблізку ёмістасцяў з вадой (такіх як ванна, басейн і да т.п.).
- Пры выкарыстанні прылады ў ванным пакоі, яе варта адключаць ад сеткі адразу пасля эксплуатацыі, а менавіта: выняць вілку сеткавага шнура з разеткі, таму што блізкасць вады, уяўляе небяспеку нават у тых выпадках, калі прылада выключана выключальнікам.
- Для дадатковага захісту мэтазгодна ў ланцуг сілкавання ваннага пакоя ўсталяваць прыладу ахоўнага адключэння (СУВЯЗЕ) з намінальным токам спрацоўвання, які не перавышае 30 мА (пры ўсталёўцы трэба звярнуцца да адмыслоўца).

МЕРЫ ЗАСЦЯРОГІ
- Перад уключэннем пераканайцеся, што напруга электрычнай сеткі адпавядае працоўнай напрузе прылады.
- Не ўключайце прыладу ў месцах, дзе распыляюцца аэразолі або выкарыстоўваюцца лёгкаўзгаральныя вадкасці. Лак для валасоў наносіце толькі пасля выпроствання валасоў.
- Пры эксплуатацыі прылады рэкамендуецца разматаць сеткавы шнур на ўсю яго даўжыню.
- Сеткавы шнур не павінен:
  - датыкацца да гарачых прадметаў,
  - працягвацца праз вострыя беражкі,
  - выкарыстоўвацца ў якасці ручкі для пераноскі прылады.
    Перыядычна правярайце цэласнасць сеткавага шнура.
    Забараняецца выкарыстоўваць прыладу пры пашкоджанні сеткавай вілкі ці сеткавага шнура, калі яна працуе з перабоямі, а таксама пасля яе падзення. Па ўсіх пытаннях рамонту звяртайцеся ў аўтарызаваны сэрвісны цэнтр.
- Не бярыцеся за вілку сеткавага шнура мокрымі рукамі.
- Не выкарыстоўвайце прыладу падчас прыняцця ванны.
- Не кладзіце і не захоўвайце прыладу ў месцах, дзе яна можа зваліцца ў ванну ці ракавіну, напоўненую вадой, не апускайце корпус прылады, сеткавы шнур ці вілку сеткавага шнура ў ваду ці любую іншую вадкасць.
- Калі прылада звалілася ў ваду, неадкладна выміце сеткавую вілку з разеткі, толькі пасля гэтага можна дастаць прыладу з вады.
- Ніколі не пакідайце працуючую прыладу без нагляду.
- Не выкарыстоўвайце прыладу, калі вы знаходзіцеся ў сонным стане.
- Не выкарыстоўвайце прыладу для распроставання мокрых валасоў ці сінтэтычных парыкоў.
- Пазбягайце судотыку гарачых паверхняў прылады з тварам, шыяй і іншымі часткамі цела.
- Не кладзіце прыладу падчас працы на адчувальныя да цяпла паверхні, мяккую паверхню (на ложак ці канапу) і не накрывайце яе.
- Будзьце асцярожныя! Працоўная паверхня застаецца гарачай некаторы час пасля адключэння прылады ад сеткі.
- Бярыцеся за працуючую прыладу толькі ў зоне дзяржальні. Не дакранайцеся да працоўных пласцін выпрамніка падчас яго працы.
- Перш чым прыбраць прыладу, абавязкова дайце ёй астыць і ніколі не абмотвайце яе сеткавым шнурам.
- Заўсёды адключайце прыладу ад сеткі пасля выкарыстання і перад чысткай.
- Вымаючы вілку сеткавага шнура з разеткі, не цягніце за шнур, а трымайцеся за вілку.
- Дзеці і людзі з абмежаванымі магчымасцямі могуць карыстацца прыладай толькі пад наглядам.
- Дадзеная прылада не прызначана для выкарыстання дзецьмі і людзьмі з абмежаванымі магчымасцямі. У вылучных сітуацыях асоба, якая адказвае за бяспеку, павінна даць адпаведныя і зразумелыя інструкцыі пра бяспечнае выкарыстанне прылады і тых небяспеках, якія могуць узнікаць пры яе няправільным выкарыстанні.
- Забараняецца выкарыстоўваць прыладу пры пашкоджанні сеткавай вілкі ці сеткавага шнура, калі яна працуе з перабоямі, а таксама пасля яе падзення. Па ўсіх пытаннях рамонту звяртайцеся ў аўтарызаваны (упаўнаважаны) сэрвісны цэнтр.
- Перш чым прыбраць прыладу, абавязкова дайце ёй астыць і ніколі не абмотвайце яе сеткавым шнурам.

ПРЫЛАДА ПРЫЗНАЧАНА ТОЛЬКІ ДЛЯ ХАТНЯГА КАРЫСТАННЯ

Інструкцыя па эксплуатацыі
- Выміце выпрамнік для валасоў з пакавання і цалкам разматайце сеткавы шнур.
- Перш чым падлучыць прыладу да электрасеткі, праверце, ці адпавядае напруга, паказаная на прыладзе, напрузе хатняй электрасеткі.
- Устаўце вілку сеткавага шнура ў разетку.
- Для ўключэння выпрамніка націсніце кнопку (4) «on/off», пры гэтым загарыцца індыкатар тэмпературы (2), і па змаўчанні пачнецца разаграванне пласцін да 130°С.

Нататка:
- *Пры першым выкарыстанні магчыма з'яўленне старонняга паху ад награвальнага элемента, гэта дапушчальна.*
- *Кнопкай (3) «+ -» усталюйце неабходную тэмпературу працоўных пласцін у інтэрвале ад 130°С да 230°С.*

Рэкамендуюцца наступныя ўсталёўкі:

Тып валасоў і прызначэнне:	Тэмпература
Пашкоджаныя, афарбаваныя, абясколераныя валасы	ад 130 да 170˚С
Нармальныя валасы	ад 170 да 190˚С
Для прафесійнай укладкі	ад 190 да 230˚С

Нататка:
- *Мігценне аднаго ці некалькіх індыкатараў тэмпературы (2) азначае, што адбываецца нагрэў працоўных пласцін (1), увесь час свячэнне аднаго ці некалькіх індыкатараў (2) азначае, што пласціны (1) нагрэліся і можна прыступаць да выпроствання валасоў.*
- *Пры ўсталёўцы тэмпературы варта памятаць, што нагрэў пласцін (1) адбываецца хутка, а іх астыванне патрабуе больш працяглага часу.*

- Размяркуйце валасы на пасмы шырынёй не больш за 4-5 см.
- Дачакайцеся нагрэву працоўных пласцін (1) да ўсталяванай тэмпературы.
- Націсніце на фіксатар (5).
- Змясціце пасму валасоў паміж пласцінамі (1) і сцісніце іх. Падчас працы сціскайце працоўныя пласціны толькі ў зоне дзяржальні, не дакранайцеся да корпусу выпрамніка, краёў корпуса і працоўных пласцін (1).
- ПатрымаЙце некалькі секунд і правядзіце выпрамніком па ўсёй даўжыні пасмы валасоў, злёгку сціскаючы пласціны.
- Паўтарайце працэдуру датуль, пакуль не завершыце выпростванне ўсіх валасоў.
- Па завяршэнні працэдуры выпроствання валасоў, выключыце прыладу, націснуўшы на кнопку (4) «on/off», пры гэтым індыкатар тэмпературы (2) загасне.
- Па канчатку працы адключыце выпрамнік, націснуўшы на кнопку (4) «on/off» і выміце вілку сеткавага шнура з разеткі.
- Дачакайцеся поўнага астывання прылады, сцісніце пласціны (1) і націсніце на кнопку фіксатара (5).

Нататка:
- *Калі на кнопкі ўсталёўкі тэмпературы(3) «+ -» не рабілася ніякіх націскаў, тады праз 60 хвілін адбудзецца аўтаматычнае адключэнне прылады.*

Чыстка і догляд
- Перад чысткай адключыце прыладу ад сеткі і дайце ёй цалкам астыць.
- Забараняецца апускаць корпус прылады, сеткавы шнур і вілку сеткавага шнура ў ваду ці любыя іншыя вадкасці.
- Праціарайце вонкавую паверхню корпуса і працоўныя пласціны мяккай вільготнай тканінай.
- Забараняецца выкарыстоўваць для чысткі прылады абразіўныя мыйныя сродкі і растваральнікі.

Захоўванне
- Перад тым як прыбраць прыладу на захоўванне, дайце ёй цалкам астыць і пераканайцеся, што корпус прылады чысты і сухі.
- Сцісніце пласціны (1) і зафіксуйце іх фіксатарам (5).
- Не намотвайце сеткавы шнур на корпус прылады, таму што гэта можа прывесці да яго пашкоджання.
- Для выгоды ў выкарыстанні прадугледжана завеса для падвешвання (6), на якой можна захоўваць выпрамнік пры ўмове, што ў гэтым становішчы на яго не будзе трапляць вада.
- Захоўвайце прыладу ў сухім прахалодным месцы, недаступным для дзяцей.

Камплект пастаўкі
1. Выпрамнік - 1 шт.
2. Торба для захоўвання - 1 шт.
3. Інструкцыя - 1шт.

Тэхнічныя характарыстыкі
Напруга сілкавання: 220-240 В ~ 50-60 Гц
Спажываная магутнасць: 50 Вт

Вытворца пакідае за сабой права змяняць характарыстыкі прылад без папярэдняга апавяшчэння

Тэрмін службы прылады- 5 гадоў

Гарантыя
Падрабязнае апісанне умоў гарантыйнага абслугоўвання могуць быць атрыманы у таго дылера, ў якога была набыта тэхніка. Пры звароце за гарантыйным абслугоўваннем абавязкова павінна быць прад'яўлена купчая альбо квітанцыя аб аплаце.

ЎЗБЕК

SOCH TO'G'RILAGICH

Aqua Ionic texnologiyasi
Jihoz ichidagi ionlash vositasi chiqaradigan manfiy quvvatlangan ionlar sochdagi statik quvvatni oladi, sochning namni singdirish xususiyatini oshiradi, shuning uchun soch turmaklangan vaqtida qurib qolmaydi, ko'rinishi yaltiroq va toza bo'ladi.

Asosiy qismlari
1. Ishlash plastinalari
2. Harorat ko'rsatgichi
3. Plastinalari haroratini belgilash tugmasi «+ -»
4. Ishlatish/o'chirish tugmasi «on/off»
5. Mahkamlagich
6. Soch to'g'rilagich ilib qo'yiladigan ilmoq
7. Manfiy ionlar chiqishi

DIQQAT! Jihozni suv to'ldirilgan joylar (vanna, basseyn va hk.) yaqinida ishlatmang.
- Fenni vannaxonada ishlatganda, ishlatib bo'lgach uni elektrdan uzib qo'yish, ya'ni elektr vilkasini rozetkadan chiqarib olish kerak, sababi fen tugmasi bosilib o'chirilgani bilan suv yaqin bo'lgani uchun xavfli bo'ladi;
- Qo'shimcha himoya bo'lishi uchun vannaxonadagi elektr tarmog'i zanjiriga nominal ishlab ketish toki 30mA dan ko'p bo'lmagan himoya qiluvchi o'chirish vositasini (HO'V) o'rnatish to'g'ri bo'ladi; uni o'rnatish uchun mutaxassisga murojaat qiling.

XAVFSIZLIK QOIDALARI
- Ishlatishdan oldin jihoz ishlaydigan elektr quvvati elektr tarmog'idagi quvvatga to'g'ri kelishini tekshirib ko'ring.
- Jihozni aerozol purkalayotgan, tez yonadigan suyuqliklar ishlatilayotgan joyda ishlatmang. Soch laki soch to'g'rilanganidan keyin sepiladi.
- Jihoz ishlatilganda elektr shnurini to'liq uzaytirib qo'yishni tavsiya qilamiz.
- Elekt shnuri
  - issiq jismlarga tegmasligi,
  - o'tkir qirralardan o'tmasligi.
  - jihozni ko'tarish uchun ishlatilmasligi kerak.
    Vaqti-vaqti bilan elekt shnur shikastlanmaganini tekshirib turing. Elektr vilkasi, shnuri shikastlangan, bir ishlab bir ishlamayotgan, tushib ketgan jihozni ishlatish ta'qiqlanadi. Tuzatish uchun jihozni vakolatli xizmat markaziga olib boring.
- Elektr vilkasini xo'l qo'l bilan ushlamang.
- Vannaga tushganda jihozni ishlatmang.
- Jihozni suv solingan vanna yoki qo'l yuvgichga tushib ketishi mumkin bo'lgan joyga qo'ymang, jihozni suvga yoki boshqa suyuqlikka solmang.
- Agar jihoz suvga tushib ketsa tez elektr vilkasini rozetkadan chiqarib oling, shundan keyingina jihozni suvdan olish mumkin.
- Hech qachon ishlayotgan jihozni qarovsiz qoldirmang.
- Uyqungiz kelib turganda jihozni ishlatmang.
- Jihozni xo'l sochni, sun'iy yasama sochni to'g'rilashga ishlatmang.
- Jihozning issiq joylari yuz, bo'yin va tananing boshqa a'zolariga tegishidan ehtiyot bo'ling.
- Ishlayotgan jihozni issiqqa ta'sirchan, yumshoq ashyolarga (krovatga, divanga) qo'ymang, ustini yopib qo'ymang.
- Ehtiyot bo'ling! Jihoz elektrdan uzilgandan keyin ham ancha vaqtgacha issiq bo'lib turadi.
- Ishlayotganida jihozni faqat dastagidan ushlang. Ishlayotgan vaqtida soch to'g'rilagich uchiga qo'lingizni tekkizmang.
- Jihozni olib qo'yishdan oldin sovushini kutib turing, hech qachon elektr shnurini unga o'ramang.
- Ishlatib bo'lgandan keyin va tozalashdan oldin jihozni albatta elektrdan ajratib qo'ying.
- Elektrdan ajratganda shnuridan emas, vilkasidan ushlab torting.
- Bolalar va imkoniyati cheklangan insonlar jihozni faqat kimdir qarab turganda ishlatishlari mumkin.
- Jihoz bolalar yoki imkoniyati cheklangan insonlarning ishlatishi uchun mo'ljallanmagan Juda zarur bo'lganda ularning xavfsizligi uchun javob beradigan shaxs jihozni xavfsiz ishlatishni, noto'g'ri ishlatganda qanday xavf bo'lishi mumkinligini sodda va aniq qilib tushuntirishlari kerak.
- Elektr vilkasi, elektr shnuri shikastlangan, ishlab-ishlamayotgan, tushib ketgan jihozni ishlatish ta'qiqlanadi. Ta'mirlatish uchun vakolatli xizmat markaziga olib boring.
- Jihozni saqlab olib qo'yishdan oldin albatta sovushini kutib turing, hech qachon unga elektr shnurini o'ramang.

JIHOZ FAQAT UY SHAROITIDA ISHLATISHGA MO'LJALLANGAN.

Ishlatish qoidalari
- Soch to'g'rilagichni qutisidan chiqarib oling, elektr shnurini to'liq uzaytiring.
- Jihozni elektrga ulashdan oldin jihoz ustida ko'rsatilgan elektr quvvati uyingiz elektr tarmog'idagi quvvatga to'g'ri kelishini tekshirib ko'ring.
- Elektr vilkani rozetkaga ulang.
- Soch to'g'rilagichni ishlatish uchun «on/off» ishlatish/o'chirish tugmasini (4) bosing, shunda harorat ko'rsatgichi (2) yorishadi va ish plastinalari 130°C daraja haroratgacha qiziydi.

Eslatma:
- *Birinchi marta ishlaganda qizitish elementidan hid chiqishi mumkin, bunday bo'lishi tabiiy.*
- *Tugmasini (3) bosib ish plastinalari haroratini 130°C darajadan dan 230°C darajagacha belgilang*

Harorat qo'yidagicha bo'lishini tavsiya qilamiz:

Soch turi va maqsad	Harorat
Shikastlangan, bo'yalgan, rangsizlantirilgan soch	130 darajadan 170°C darajagacha
Me'yoragi soch	170 darajadan 190°C darajagacha
Malakali turmaklash uchun	190 darajadan 230°C darajagacha

Eslatma:
- *Bitta yoki bir necha harorat ko'rsatish chirog'ining (2) o'chib-yonib turishi ishlash plastinalari (1) qiziyotganini bildiradi, bitta yoki bir nechta harorat ko'rsatish chirog'ining yonib turishi esa plastinalar (1) qizigani va soch to'g'rilashga kirishish mumkinligini bildiradi.*
- *Haroratni belgilaganda plastinalar (1) tez qizib, sekin sovushini esingizdan chiqarmang.*
- Sochni kengligi 4-5 sm bo'lgan tutamlarga ajratib chiqing.
- Ish plastinalari (1) belgilangan haroratgacha qizishini kutib turing.
- Mahkamlagichni (5) bosing.
- Soch tutamini plastinalar (1) orasiga qo'yib qising. Ishlayotgan vaqtida ish plastinalarini faqat dastagidan ushlab qising, soch to'g'rilagich korpusiga, korpusi chetiga va ish plastinalariga (1) qo'l tekkizmang.
- Bir necha sekund kutib turing va plastinalarni bir oz qisib soch to'g'rilagichni butun soch uzunligi bo'ylab yuriting.
- Sochingizning hammasini to'g'rilaguncha shuni qaytaring.
- Sochingizni to'g'rilab bo'lgandan keyin «on/off» ishlatish/o'chirish tugmasini (4) bosib o'chiring, haroratni ko'rsatish chirog'i o'chadi.
- Ishlatib bo'lgandan keyin «on/off» ishlatish/o'chirish tugmasini (4) bosib soch to'g'rilagichni o'chiring, elektr vilkasini rozetkadan chiqarib oling.
- Jihoz to'liq sovushini kutib turing, plastinalarini qising va mahkamlagich tugmasini (5) bosing.

Eslatma:
- *Agar haroratni belgilash tugmasi (3) «+ -» bosilmay tursa, 60 daqiqadan keyin jihoz o'zi o'chadi.*

Tozalash va ehtiyot qilish
- Tozalashdan oldin jihozni elektrdan ajrating, to'liq sovushini kutib turing.
- Jihoz korpusini, elektr shnurini, elektr vilkasini suvga yoki boshqa suyuqlikka solish ta'qiqlanadi.
- Korpusi sirtini, ishlash plastinalarini yumshoq nam mato bilan arting.
- Jihozni tozalash uchun qirib tozalaydigan vositalar, eritgichlarni ishlatish ta'qiqlanadi.

Saqlash
- Jihozni saqlashga olib qo'yishdan oldin to'liq sovushini kutib turing, korpusi quruq, toza bo'lishi kerak.
- Plastinalarini (1) qising va mahkamlagich (5) bilan mahkamlab qo'ying.
- Elektr shnurini jihoz korpusiga o'ramang, sababi o'ralganda shnur shikastlanishi mumkin.
- Ishlatish qulay bo'lishi uchun ilmoq (6) chiqarilgan, agar suvga tushib ketmaydigan joy bo'lsa, jihozni ilmog'idan ilib saqlash mumkin.
- Jihozni salqin, quruq va bolalarning qo'li yetmaydigan joyda saqlang.

To'plami
1. Soch to'g'rilagich – 1 dona.
2. Solinadigan xaltacha – 1 dona.
3. Qo'llanma – 1 dona.

Texnik xususiyatlari
Ishlaydigan elektr quvvati: 220-240 V ~ 50-60 Hz
Ishlatadigan quvvati: 50 W

Ishlab chiqaruvchi oldindan xabar bermay jihoz xususiyatlarini o'zgartirish huquqini saqlab qoladi.

Jihozning ishlash muddati – 5 yil

Kafolat shartlari
Ushbu jihozga kafolat berish masalasida hududiy diler yoki ushbu jihoz xarid qiningan kompaniyaga murojaat qiling. Kassa cheki yoki xaridni tasdiqlaydigan boshqa bir moliyaviy hujjat kafolat xizmatini berish sharti hisoblanadi.

Ushbu jihoz 2004/108/EC Ko'rsatmasi asosida belgilangan va Quvvat kuchini belgilash Qonunida (2006/95/EC) aytilgan YAXS talablariga muvofiq keladi.

АУДИО-ВИДЕО И
БЫТОВАЯ ТЕХНИКА

VITEK

VT-2287 BK

Hair straigtener

Выпрямитель

Инструкция по эксплуатации

GB Manual instruction 2
DE Die Betriebsanweisung 3
RUS Инструкция по эксплуатации 4
KZ Пайдалану нұсқасы 5
RO/MD Instrucţiune de exploatare 6
CZ Návod k použití 7
UA Інструкція з експлуатації 8
BEL Інструкцыя па эксплуатацыі 9
UZ Фойдаланиш қоидалари 10

www.vitek.ru

GB
A production date of the item is indicated in the serial number on the technical data plate. A serial number is an eleven-unit number, with the first four figures indicating the production date. For example, serial number 0606xxxxxxx means that the item was manufactured in June (the sixth month) 2006.

DE
Das Produktionsdatum ist in der Seriennummer auf dem Schild mit technischen Eigenschaften dargestellt. Die Seriennummer stellt eine elfstellige Zahl dar, die ersten vier Zahlen bedeuten dabei das Produktionsdatum. Zum Beispiel bedeutet die Seriennummer 0606xxxxxxx, dass die Ware im Juni (der sechste Monat) 2006 hergestellt wurde.

RUS
Дата производства изделия указана в серийном номере на табличке с техническими данными. Серийный номер представляет собой одиннадцатизначное число, первые четыре цифры которого обозначают дату производства. Например, серийный номер 0606xxxxxxx означает, что изделие было произведено в июне (шестой месяц) 2006 года.

KZ
Бұйымның шығарылған мерзімі техникалық деректері бар кестедегі сериялық нөмірде көрсетілген. Сериялық нөмір он бір саннан тұрады, оның бірінші төрт саны шығару мерзімін білдіреді. Мысалы, сериялық нөмір 0606xxxxxxx болса, бұл бұйым 2006 жылдың маусым айында (алтыншы ай) жасалғанын білдіреді.

RO/MD
Data fabricării este indicată în numărul de serie pe tabelul cu datele tehnice. Numărul de serie reprezintă un număr din unsprezece cifre, primele patru cifre indicînd data fabricării. De exemplu, dacă numărul de serie este 0606xxxxxxx, înseamnă că produsul dat a fost fabricat în iunie (luna a asea) 2006.

CZ
Datum výroby spotřebiče je uveden v sériovém čísle na výrobním štítku s technickými údaji. Sériové číslo je jedenáctimístní číslo, z nichž první čtyři číslice znamenají datum výroby. Například sériové číslo 0606xxxxxxx znamená, že spotřebič byl vyroben v červnu (šestý měsíc) roku 2006.

UA
Дата виробництва виробу вказана в серійному номері на табличці з технічними даними. Серійний номер представляє собою одинадцятизначне число, перші чотири цифри якого означають дату виробництва. Наприклад, серійний номер 0606xxxxxxx означає, що виріб був виготовлений в червні (шостий місяць) 2006 року.

BEL
Дата вытворчасці вырабу паказана ў серыйным нумары на таблічцы з тэхнічнымі дадзенымі. Серыйны нумар прадстаўляе сабою адзінаццатае чысло, першыя чатыры лічбы якога абазначаюць дату вытворчасці. Напрыклад, серыйны нумар 0606xxxxxxx азначае, што выраб быў зроблен ў чэрвені (шосты месяц) 2006 года.

UZ
Mahsulot ishlab chiqarilgan muddat texnik xususiyatlari yozilgan yorliqdagi seriya raqamida ko'rsatilgan. Seriya raqami o'n bitta raqamdan iborat bo'ladi, birinchi to'rtta son ishlab chiqarilgan sanani bildiradi. Misol uchun, seriya raqami 0606xxxxxxx bo'lsa, mahsulot iyun (oltinchi oy) 2006 yili ishlab chiqarilgan bo'ladi.

© ООО ГОЛДЕР-ЭЛЕКТРОНИКС, 2013
© GOLDER-ELECTRONICS LLC, 2013

VT-2287.indd 2 27.11.2013 15:11:45