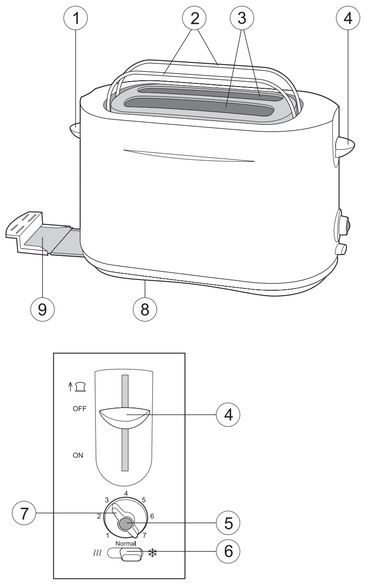

ENGLISH

TOASTER

OPERATING INSTRUCTIONS

Carefully read these instructions before using the toaster and safe them for future reference.

- Before connecting, make sure that the electrical supply voltage matches the operating voltage of the toaster.
- Make sure that you hands are dry before inserting the plug into the outlet or turning on the toaster.
- Operate the toaster on a dry, stable surface.
- Do not use the toaster outdoors.
- There should always be enough room around the toaster to provide good ventilation. Do not place the toaster near curtains, wall-papered walls, clothing, kitchen towels or any other flammable material.
- Use the toaster with caution around surfaces that may be damaged by high temperatures.
- Attention! If cooked for too long, toast can ignite.
- Do not use the toaster to heat foods containing sugar, jam or jelly.
- In order to avoid the risk of electric shock, do not place very large products or products wrapped in foil into the toaster.
- Do not, for any reason, cover the device while preparing toast.
- Clean the crumb tray regularly. Make sure that crumbs do not collect there.
- Always unplug the toaster when not in use or while cleaning.
- Make sure that the toaster has cooled completely before cleaning.
- Do not submerse any part of the toaster, its power cord or plug in water or any other liquid.
- Do not use rough, abrasive or caustic cleaners to clean the toaster.
- Do not allow the power cord to hand over sharp edges or lay across hot surfaces.
- Check the power cord regularly. If the slightest damage to the power cord is found or other signs of malfunction are observed, contact an authorized service center for repairs.

CAREFUL!

The metal parts of the toaster heat up significantly during operation. Safety measures should be taken to prevent burns, fires and other material damage.

WARNING: Never attempt to remove cooked toast from toaster with a knife or other object while the toaster is plugged in; if the heating element is touched with a metal object, it could result in electrical shock. Allow the toaster to cool, disconnect it from electrical power, and only then, carefully remove the bread.

DESCRIPTION

1. Handle for locking the built-in grill
2. Built-in grill
3. Opening for toast
4. Handle for turning on the toaster
5. "Cancel" button
6. Mode selector (reheat/ Normal/ defrost)
7. Toasting level selection handle
8. Power cord storage space
9. Removable crumb tray

USING THE TOASTER BEFORE FIRST USE

- Remove all the packing materials before using the toaster.
- Without loading any bread into the toast openings, turn on the device, set the mode selector (6) to the "Normal" position and the toasting level selector (7) - to the maximum time.
- The heating elements are burned-in during the first use and so there may be a small amount of smoke released - this is normal.

USEFUL ADVICE

- The toasting level depends on the thickness and quality of the bread.
- Never cook really thin or really thick pieces of bread; the thickness of the toast should not exceed 20 mm.
- To remove a piece of toast that has gotten stuck in the opening, first allow the toaster to cool and then use a small wooded spatula. Do not touch the heating elements. They are dangerous.

PREPARING TOAST

- Connect the power plug to the outlet; insert slices of bread into the toast openings (3).
- Set the mode selector (6) to "Normal."
- Set the toasting level selector (7) to the desired cooking time: 1 - minimum toasting level; 7 - maximum toasting level.
- Press the "on" handle (4) down until it locks.
- When the toast is done, the toaster automatically turns off and the "on" handle (4) returns to its original position.
- Carefully lift the "on" handle (4) to remove small pieces of bread from the toaster.

REHEATING

- You can reheat cold toast if necessary.
- Set the selector (6) to the far-left "reheating" position.
- Load the toast and press the "on" handle (4).
- This mode allows you to reheat toast without any additional cooking.

DEFROSTING

- In order to toast frozen bread products, set the selector (6) to the far-right "defrosting" position; load the toasts, press the "on" handle (4).

"CANCEL" BUTTON

If you want to cancel the cooking process, press the "Cancel" (5) button.

HEATING ROLLS

- Attach the roll-heating attachment by pressing the handle (1).
- Place the rolls or other bread products on the heating attachment (2).
- Set the mode selector (6) to the "Normal" position.
- Do not allow the power cord to hand over sharp edges or lay across hot surfaces.
- Check the power cord regularly. If the slightest damage to the power cord is found or other signs of malfunction are observed, contact an authorized service center for repairs.

CRUMB TRAY

- Your toaster is equipped with a tray to collect crumbs (9).
- To remove the crumbs, simply slide out the tray, remove the crumbs and then replace the tray.

CARE AND CLEANING

Make sure the toaster is disconnected from power before cleaning.

Wait until the toaster has cooled completely.

Never submerse the device in water or any other liquid.

Wipe the outer surfaces of the toaster with a damp cloth and then wipe it dry.

Slide out the crumb tray, remove the crumbs, and then replace the tray.

In order to avoid damage to the device, do not insert any foreign objects into the toasting openings.

Store the device in a cool, dry place.

TECHNICAL CHARACTERISTICS

Power supply: 220 - 230 V ~ 50 Hz

Power rating: 640 - 700 W

The manufacturer shall reserve the right to change the specification of the appliances without preliminary notice.

The life time of the appliance shall not be less than 5 years

Guarantee

Details regarding guarantee conditions can be obtained from the dealer from whom the appliance was purchased. The bill of sale or receipt must be produced when making any claim under the terms of this guarantee.

This product conforms to the EMC-Requirements as laid down by the Council Directive 89/336/EEC and to the Low Voltage Regulation (73/23 EEC)

DEUTSCH

TOASTER

GEBRAUCHANWEISUNG

Aufmerksam lesen Sie die Gebrauchsanweisung vor dem Anfang der Toasternutzung und bewahren Sie sie für die weitere Nutzung auf.

- Vor der Einschaltung vergewissern Sie sich, dass die Spannung des elektrischen Netzwerkes der Arbeitsspannung des Toasters entspricht.
- Bevor Sie den Toaster einschalten oder den Stecker in die Steckdose hineinsetzen, vergewissern Sie sich, dass Ihre Hände trocken sind.
- Verwenden Sie den Toaster auf einer trokkenen standfesten Oberfläche.
- Verwenden Sie den Toaster draußen nicht.
- Um den Toaster herum soll es immer genügend Raum für eine gute Ventilation geben. Stellen Sie den Toaster neben den Vorhängen, unweit der Wände, mit Tapeten beklebt, neben Kleidung, Küchenhandtüchern oder beliebigen anderen leichtentzündlichen Materialien nicht.
- Nutzung des Toasters sieht Vorsicht neben den Oberflächen vor, die wegen der hohen Temperatur beschädigt werden können.
- Achtung! Beim langen Rösten können sich die Toaste entzünden.
- Verwenden Sie den Toaster fürs Erwärmen der Nahrungsmittel, die Zucker, Marmelade oder Konfitüre enthalten, nicht.
- Zur Vermeidung des Risikos des Entzündens unterbringen Sie in den Toaster Nahrungsmittel einer sehr großen Größe und in Folie eingewickelt nicht.
- Während der Toastescubereitung bedecken Sie das Gerät unter keinen Umständen.
- Regelmäßig reinigen Sie die Krümelschale. Achten Sie darauf, dass sich Krümel darauf nicht ansammeln.
- Immer schalten Sie den Toaster ab, wenn Sie ihn nicht benutzen oder vor dessen Reinigen.
- Vor dem Reinigen des Toasters vergewissern Sie sich, dass er abgekühlt ist.
- Tauchen Sie einen beliebigen Teil des Toasters, Schnursatz oder Stecker ins Wasser oder beliebige Flüssigkeit nicht ein.
- Verwenden Sie fürs Reinigen des Toasters grobe, Schleif- oder Ätzreiniger nicht.
- Lassen Sie Kontakte der Netzschnur mit scharfen Rändern oder deren Berührung mit heißen Oberflächen nicht zu.
- Regelmäßig kontrollieren Sie die Netzschnur, im Falle des Entdeckens der geringsten Merkmale der Netzschnurbeschädigung oder der Merkmale der fehlerhaften Arbeit wenden Sie sich an ein autorisiertes Servicezentrum.

VORSICHT!

Metallteile des Toasters werden während der Arbeit stark erwärmt. Es ist nötig, Sicherheitsmaßnahmen für Vorbeugung von Brandwunden, Brand oder anderen Beschädigungen des Eigentums zu treffen.

WARNUNG: niemals versuchen Sie, geklemmte Toaste aus einem eingeschalteten Toaster unter Verwendung eines Messers oder irgendeines anderen Gegenstandes herauszuziehen, da Berührung eines Metallgegenstandes mit dem Heizelement, das sich unter Spannung befindet, ein Grund des Elektroschockerhaltes sein kann. Lassen Sie den Toaster abkühlen, schalten Sie ihn vom Netzwerk ab und erst dann entfernen Sie vorsichtig das Brot.

BESCHREIBUNG

1. Hebel für Fixierung des eingebauten Rostes
2. Eingebauter Rost
3. Öffnungen für Toaste
4. Hebel der Toastereinschaltung
5. Knopf " Aufhebung "
6. Umschalter der Betriebsarten (Aufwärmung/ Normal/Auftauen)
7. Griff der Einstellung der Toastesröstensstufe
8. Stelle für Aufbewahrung der Netzschnur
9. Abnehmbare Krümelschale

TOASTERAUSNUTZUNG VOR DER ERSTEN NUTZUNG

- Vor der ersten Nutzung des Toasters entfernen Sie alle Verpackungsmaterialien.
- Ohne in die Öffnungen für Toaste Brotscheibchen zu laden, schalten Sie das Gerät ein, bringen Sie den Umschalter der Betriebsarten (6) in die Lage «Normal»", und den Griff der Einstellung der Toastesröstensstufe (7) - auf maximale Zeit.
- Heizelemente des Toasters brennen bei erster Einschaltung an und deshalb ist das Erscheinen einer kleinen Rauchmenge möglich – es ist eine normale Erscheinung.

NÜTZLICHE RATSCHLÄGE

- Toastesröstensstufe hängt von der Dicke und Qualität des Brotes ab.
- Niemals rösten Sie zu sehr feine oder dicke Scheibchen, Dicke des Toastes soll 20 mm nicht übertreten.
- Wenn Toaste in Toastesöffnungen steckengeblieben sind, schalten Sie für deren Entfernung den Toaster ab und lassen Sie ihn abkühlen, verwenden Sie ein kleines Holzschaufelchen. Berühren Sie die Heizelemente nicht, es ist gefährlich.

TOASTESZUBEREITUNG

- Schalten Sie den Netzstecker in die Steckdose ein, senken Sie vorbereitete Brotscheibchen in die Toastesöffnungen (3) hinein.
- Bringen Sie den Umschalter der Betriebsarten (6) in die Lage «Normal» .
- Mit dem Griff der Einstellung der Toastesröstensstufe (7) geben Sie die gewünschte Arbeitszeit ein: 1 - minimale Röstensstufe; 7 - maximale Röstensstufe der Toaste.
- Drücken Sie auf den Hebel der Einschaltung (4) bis zur Fixierung.
- Wenn die Toaste zubereitet sind, schaltet sich der Toaster automatisch ab und der Hebel der Einschaltung (4) geht in die Ausgangsposition über.
- Für Toastesentfernung der kleinen Größe heben Sie akkurat den Griff der Einschaltung (4) in Richtung nach oben.

AUFWÄRMUNG

- Falls notwendig, können Sie kalte Toaste aufwärmen.
- Bringen Sie den Umschalter (6) in die äußerste linke Lage "Aufwärmung".
- Laden Sie Toaste hinein, drücken Sie auf den Hebel der Einschaltung (4).
- In dieser Betriebsart kann man Toaste ohne zusätzliches Rösten aufwärmen.

AUFTAUEN

- Fürs Röstenvongefrorenen Broterzeugnissen bringen Sie den Umschalter (6) in die äußerste rechte Lage "Auftauen", laden Sie Toaste hinein, drücken Sie auf den Hebel der Einschaltung (4).

KNOPF " AUFHEBUNG "

Wenn Sie den Röstensprozess der Toaste unterbrechen wollen, drücken Sie auf den Knopf (5) "Aufhebung".

AUFWÄRMUNG DER BRÖTCHEN

- Fixieren Sie das Untergestell für Aufwärmung der Brötchen, dabei drücken Sie auf den Hebel (1).
- Legen Sie Brötchen oder andere Broterzeugnisse aufs Untergestell (2) für Aufwärmung.
- Bringen Sie den Umschalter der Betriebsarten (6) in die Lage «Normal» .
- Mit dem Griff der Einstellung der Toastesröstensstufe (7) geben Sie die erwünschte Arbeitszeit ein.
- Drücken Sie auf den Hebel der Einschaltung (4) bis zur Fixierung.
- Nach Ablauf der eingegebenen Zeit der Aufwärmung wird der Toaster automatisch ausgeschaltet.

SCHALE FÜR KRÜMELSAMMELN

- Ihr Toaster ist mit einer Schale fürs Krümelsammeln (9) ausgestattet.
- Für Krümelentfernung bringen Sie die Schale einfach heraus, entfernen Sie die Krümel, und dann bringen Sie sie auf ihre Stelle zurück.

REINIGUNG UND PFLEGE

Vor dem Reinigen vergewissern Sie sich, dass das Gerät vom Netzwerk abgeschaltet ist.

Warten Sie ab, bis der Toaster vollständig kühl ist.

Niemals tauchen Sie das Gerät ins Wasser oder andere Flüssigkeiten ein.

Wischen Sie die Außenoberfläche des Toastergehäuses mit feuchtem Tuch ab, dann wischen Sie ihn trocken ab.

Bringen Sie die Schale fürs Krümelsammeln heraus, entfernen Sie Krümel, bringen Sie die Schale auf ihre Stelle zurück.

Zur Vermeidung der Beschädigung des Gerätes unterbringen Sie keine fremde Gegenstände in die Toastesöffnungen.

Bewahren Sie das Gerät an einer kühlen trockenen Stelle auf.

TECHNISCHE CHARAKTERISTIKEN

Betriebsspannung: 220-230 V, 50 Hz

Leistung: 640-700 Watt

Der Hersteller behält sich das Recht vor die Charakteristiken des Gerätes ohne Vorbescheid zu ändern.

Die Lebensdauer des Gerätes beträgt nicht weniger als 5 Jahre

Gewährleistung

Ausführliche Bedingungen der Gewährleistung kann man beim Dealer, der diese Geräte verkauft hat, bekommen. Bei beliebiger Anspruchserhebung soll man während der Laufzeit der vorliegenden Gewährleistung den Check oder die Quittung über den Ankauf vorzulegen.

Das vorliegende Produkt entspricht den Forderungen der elektromagnetischen Verträglichkeit, die in 89/336/EWG -Richtlinie des Rates und den Vorschriften 73/23/EWG über die Niederspannungsgeräte vorgesehen sind.

РУССКИЙ

ТОСТЕР

ИНСТРУКЦИЯ ПО ЭКСПЛУАТАЦИИ

Внимательно прочитайте инструкцию перед началом эксплуатации тостера и сохраните ее для дальнейшего использования.

- Перед включением убедитесь, что напряжение электрической сети соответствует рабочему напряжению тостера.
- Прежде чем включить тостер или вставить вилку в розетку, убедитесь, что ваши руки сухие.
- Используйте тостер на сухой устойчивой поверхности.
- Не пользуйтесь тостером вне помещения.
- Вокруг тостера всегда должно быть достаточно места для хорошей вентиляции. Не ставьте тостер рядом со шторами, вблизи стен, покрытых обоями, рядом с одеждой, кухонными полотенцами или любыми другими легковоспламеняющимися материалами.
- Использование тостера требует осторожности рядом с поверхностями, которые могут быть повреждены из-за высокой температуры.
- Внимание! При длительном поджаривании тосты могут воспламениться.
- Не используйте тостер для нагревания продуктов, содержащих сахар, джем или варенье.
- Во избежание риска возгорания не помещайте в тостер продукты очень большого размера и продукты, завернутые в фольгу.
- Во время приготовления тостов ни в коем случае не накрывайте прибор.
- Регулярно очищайте поддон. Следите за тем, чтобы крошки не скапливались на нем.
- Всегда отключайте тостер, если вы им не пользуетесь или перед его чисткой.
- Перед чисткой тостера убедитесь, что он остыл.
- Не погружайте любую из частей тостера, шнуровой комплект или вилку в воду или любую другую жидкость.
- Не используйте для чистки тостера грубые, абразивные или едкие очистители.
- Не допускайте контактов сетевого шнура с острыми краями или соприкосновения его с горячей поверхностью.
- Регулярно осматривайте сетевой шнур, в случае обнаружения малейших признаков повреждения сетевого шнура или признаков неисправной работы обратитесь в авторизованный сервисный центр.

ОСТОРОЖНО!

Металлические части тостера во время работы сильно нагреваются. Следует принять меры предосторожности для предотвращения ожогов, пожара или других повреждений имущества.

ПРЕДУПРЕЖДЕНИЕ: никогда не пытайтесь вытащить зажатые тосты из включенного тостера, используя нож или какой-либо другой предмет; так как соприкосновение металлического предмета с нагревательным элементом, находящимся под напряжением, может стать причиной получения электрошока. Дайте тостеру время остыть, отключите его от сети и только потом осторожно удалите хлеб.

ОПИСАНИЕ

1. Рычаг для фиксации встроенной решетки
2. Встроенная решетка
3. Отверстия для тостов
4. Рычаг включения тостера
5. Кнопка "Отмена"
6. Переключатель режимов работы (подогрев/Normal/разморозка)
7. Ручка установки степени поджаривания тостов
8. Место для хранения сетевого шнура
9. Съемный поддон для крошек

ЭКСПЛУАТАЦИЯ ТОСТЕРА ПЕРЕД ПЕРВЫМ ИСПОЛЬЗОВАНИЕМ

- Перед первым использованием тостера удалите все упаковочные материалы.
- Не загружая в отверстия для тостов ломтики хлеба, включите прибор, установите переключатель режимов работы (6) в положение "Normal", а ручку установки степени поджаривания тостов (7) - на максимальное время.
- Нагревательные элементы тостера обгорают при первом подключении и поэтому возможно появление небольшого количества дыма - это нормальное явление.

ПОЛЕЗНЫЕ СОВЕТЫ

- Степень поджаривания тоста зависит от толщины и качества хлеба.
- Никогда не поджаривайте слишком тонкие или толстые ломтики, толщина тоста не должна превышать 20 мм.
- Если тосты застряли в отверстиях для тостов, для их извлечения отключите тостер и дайте ему остыть, используйте маленькую деревянную лопатку. Не прикасайтесь к нагревательным элементам - это опасно.

ПРИГОТОВЛЕНИЕ ТОСТОВ

- Подключите сетевую вилку к розетке, опустите подготовленные ломтики хлеба в отверстия для тостов (3).
- Установите переключатель режимов работы (6) в положение "Norma".
- Ручкой установки степени поджаривания тостов (7) установите необходимое время работы: 1 - минимальная степень поджаривания; 7 - максимальная степень поджаривания тостов.
- Нажмите на рычаг включения (4) до его фиксации.
- Когда тосты приготовятся, тостер автоматически отключится и рычаг включения (4) займет исходную позицию.
- Для извлечения тостов небольшого размера аккуратно поднимите ручку включения (4) по направлению вверх.

ПОДОГРЕВ

- При необходимости вы можете подогреть остывшие тосты.
- Установите переключатель (6) в крайнее левое положение "Подогрев".
- Загрузите тосты, нажмите рычаг включения (4).
- В этом режиме тосты можно подогреть без дополнительного поджаривания.

РАЗМОРОЗКА

- Для поджаривания замороженных хлебобулочных изделий установите переключатель (6) в крайнее правое положение "Разморозка", загрузите тосты, нажмите рычаг включения (4).

КНОПКА "ОТМЕНА"

Если вы хотите прервать процесс поджаривания тостов, нажмите на кнопку (5) "Отмена".

ПОДОГРЕВ БУЛОЧЕК

- Зафиксируйте подставку для подогрева булочек, нажав на рычаг (1).
- Положите булочки или другие хлебобулочные изделия на подставку (2) для подогрева.
- Установите переключатель режимов работы (6) в положение "Normal".
- Ручкой установки степени поджаривания тостов (7) установите необходимое время работы.
- Нажмите на рычаг включения (4) до его фиксации.

ПОДДОН ДЛЯ СБОРА КРОШЕК

- Ваш тостер оборудован поддоном для сбора крошек (9).
- Для удаления крошек просто выдвиньте поддон, удалите крошки, а затем установите его на прежнее место.

ЧИСТКА И УХОД

Перед чисткой убедитесь, что прибор отключен от сети.

Дождитесь, когда тостер полностью остынет.

Никогда не опускайте прибор в воду или другие жидкости.

Протрите внешнюю поверхность корпуса тостера влажной тряпочкой, затем вытрите его насухо.

Выдвиньте поддон для сбора крошек, удалите крошки, установите поддон на место.

Во избежание повреждения прибора никогда не помещайте посторонние предметы в отверстия для тостов.

Храните прибор в прохладном сухом месте.

ТЕХНИЧЕСКИЕ ХАРАКТЕРИСТИКИ

Напряжение питания: 220-230 В, 50 Гц

Мощность: 640-700 Вт

Производитель оставляет за собой право изменять характеристики приборов без предварительного уведомления

Срок службы прибора не менее 5-ти лет

Данное изделие соответствует всем требуемым европейским и российским стандартам безопасности и гигиены.

Производитель: АН-ДЕР ПРОДАКТС ГмбХ, Австрия
Нойбауюртель 38/7А, 1070 Вена, Австрия
Сделано в Китае

ҚАЗАҚ

ТОСТЕР

Қауіпсіз қолдану ережелері

- Аспапты қолданудың алдында онда көрсетілген кернеу сіздің үйіңіздегі кернеуге сәйкес келетінін тексеріңіз.
- Қосылған аспапты қараусыз қалдырмаңыз. Оны балалардың қолы жетпейтін жерде сақтаңыз.
- Желілік сымы, ашасы немесе басқа бөлшектері зақымданған аспапты қолданбаңыз.
- Аспапты тек арнауы бойынша ғана қолданыңыз.
- Аспапты суға немесе басқа сұйықтықтарға салмаңыз. Оны ылдыс жуу машинасында жуманыз.
- Аспапты жылыту жабдықтарының, электр және газ плиталардың жанына қойманыз.
- Жайдан тыс жерде қолданбаңыз.
- Топтамаға кірмейтін жабдықтарды қолдану ұсынылмайды.
- Аспапты тасымалдау кезінде сымнан тартпаңыз. Сымды бұрамаңыз және тостерді айналдыра орамаңыз.
- Аспапты тегіс тұрақты жерге қойыңыз.
- Аспапты тазалаудың алдында оның суығанына көз жеткізіңіз.
- Тостердің істік бетіне тақапмаңыз.
- Сымның үстелден ілініп тұруына және оның ыстық беттермен жанасуына жол бермеңіз.
- Аспапты тез тұтанатын заттармен қатар қойманыз. Аспап және перде арасындағы аралық кем дегенде 1 болуы қажет.
- Тостерді өнімдерді жібіту үшін қолдануға болмайды.
- Аспапты қолданбаған жағдайда немесе оны тазалаудың алдында, оны жеңіден ажыратыңыз.
- Қысқа тұйықталу қауіп-қатерін болдырмау үшін аспапты тазалауда металл ысқыштарды пайдаланбаңыз.

Тосттарды дайындау

- Тостерді 230 Вольт кернеудегі желіге қосыңыз.
- Қуыру реттеуішін қажетті деңгейге орнатыңыз. Қуырылу дәрежесі санның көбуіне байланысты ұлғаяды.
- Нан тілімдерін тостерге салыңыз және рычагқа төмен басыңыз, ол төмен жағдайда автоматты түрде бекітілуі қажет. Қосу индикаторы жанады.
- Егер сіз тосттарды мұздатылған наннан дайындағыңыз келсе, онда жібіту батырмасына басыңыз. Жібіту функциясы дайындау уақытына шамамен 30 секунд қосады.
- Суып қалған нанды жылыту үшін жылыту батырмасына басыңыз. Жылыту индикаторы жанады. Бұл функция реттеу жағдайына байланыссыз 30 секунд жұмыс істейді және нанды қосымша қуырусыз жылытады.
- Тосттар дайын болған жағдайда, тостер автоматты түрде өшеді де нан атылып шығады.
- Процесті тоқтату үшін тоқтату батырмасына басыңыз.

Тазалау және күту

- Қолданып болғаннан кейін тостерді өшіріңіз және оны желіден ажыратыңыз.
- Тостер астындағы табақты шығарыңыз және нан ұнтақтарын жинап алыңыз.
- Тостер бетін ылғал шүберекпен сүртіп алыңыз.
- Тазалау кезінде металл ысқыштарды және өткір заттарды қолданбаңыз, себебі сіз аспапты қырып жіберуіңіз мүмкін.
- Өзге қызмет көрсету және жөндеу білікті маманмен жүргізілуі қажет.

ТЕХНИКАЛЫҚ СИПАТТАМАЛАРЫ

Қорек 220-230 В ~ 50 Гц

Қуаты 640-700 Вт

Өндіруші алдын ала хабарламастан аспаптың сипаттамаларын өзгертуге құқылы.

Аспаптың қызмет мерзімі 5 жылдан кем емес

Гарантиялық міндеттілігі

Гарантиялық жағдайдағы қаралып жатқан бөлшектер дилерден тек сатып алынған адамға ғана беріледі. Осы гарантиялық міндеттілігіндегі шағымдалған жағдайда төленген чек немесе квитанциясын көрсетуі қажет.

Бұл тауар ЕМС – жағдайларға сәйкес келеді неизгі Міндеттемелер 89/336/ЕЕС Директивалың ережелеріне енгізілген Теменгі Ережелердің Ретгелуі (73/23 ЕЕС)

POLSKI

TOSTER

INSTRUKCJA OBSŁUGI

Uważnie przeczytać instrukcję przed rozpoczęciem używania tostera i przechowywać ją w celu późniejszego użycia.

- Przed włączeniem upewnić się, iż napięcie sieci odpowiada napięciu tostera.
- Przed włączeniem tostera lub włożeniem wtyczki do gniazdka upewnić się, iż ręce są suche.
- Używać toster na suchej równej powierzchni.
- Nie używać tostera na zewnątrz pomieszczenia.
- Wokół tostera zawsze powinna być odpowiednia ilość miejsca dla dobrej wentylacji. Nie stawiać tostera w pobliżu zasłon, ścian, pokrytych tapetami, odzieży, kuchennych ręczników lub jakichkolwiek łatwopalnych materiałów.
- Używanie tostera wymaga zachowania ostrożności w pobliżu powierzchni, które mogą być uszkodzone w wyniku wysokiej temperatury.
- Uwaga! Podczas długiego podsmażania tosty mogą zapalić się.
- Nie używać tostera do podgrzewania produktów, zawierających cukier, dżem lub konfitury.
- W celu uniknięcia ryzyka zapalenia nie umieszczać w tosterze bardzo dużych produktów i produktów, zawiniętych w folię.
- W czasie przyrządzania tostów w żadnym wypadku nie nakrywać urządzenia.
- Regularnie oczyszczać tackę. Śledzić za tym, aby okruszki nie gromadziły się na niej.
- Zawsze odłączać toster, jeśli się go nie używa lub przed czyszczeniem.
- Przed czyszczeniem tostera upewnić się, iż on ostygł.
- Nie zanurzać jakiejkolwiek części tostera, kabla lub wtyczki w wodzie lub w jakimkolwiek innym płynie.
- Nie używać do czyszczenia tostera szorstkich i żrących środków czystości, a także detergentów.
- Nie dopuszczać do kontaktu kabla sieciowego z ostrymi brzegami lub jego styczności z gorącą powierzchnią.
- Regularnie sprawdzać kabel sieciowy, w przypadku wyjawienia nawet najmniejszych oznak uszkodzenia kabla lub oznak nieprawidłowego działania zwrócić się do autoryzowanego serwisu.

OSTROŻNIE!

Metalowe części tostera w czasie jego pracy silnie nagrzewają się. Należy przedsięwziąć środki ostrożności w celu zapobiegnięcia oparzeniom, pożarowi lub innym uszkodzeniom majątku.

OSTRZEŻENIE: nigdy nie próbować wymywać zaciśniętych tostów z włączonego tostera, używając noża lub jakiegokolwiek innego przedmiotu, ponieważ styczność metalowego przedmiotu z nagrzanym elementem, znajdującym się pod napięciem, może stać się przyczyną porażenia prądem. Odczekać, aż toster ostygnie, odłączyć go od sieci i tylko po tym ostrożnie wyjąć chleb.

OPIS

1. Drążek do blokowania wbudowanej kratki
2. Wbudowana kratka
3. Otwory do tostów
4. Drążek włączenia tostera
5. Przycisk „anulowanie"
6. Przełącznik trybów pracy (podgrzewanie/ Normal/rozmrażanie)
7. Uchwyt ustawienia stopnia podsmażania tostów
8. Miejsce do przechowywania kabla sieciowego
9. Wyjmowana tacka do okruszków

UŻYCIE TOSTERA PRZED PIERWSZYM UŻYCIEM

- Przed pierwszym użyciem tostera usunąć całe opakowanie.
- Nie wkładając w otwory do tostów kawałków chleba, włączyć urządzenie, ustawić przełącznik trybów pracy (6) w pozycji „Normal", a uchwyt ustawienia stopnia podsmażania tostów (7) – na maksymalny czas.
- Elementy grzewcze tostera zapalą się w czasie pierwszego włączenia i dlatego możliwym jest pojawienie się niewielkiej ilości dymu – jest to normalne zjawisko.

PRZYDATNE RADY

- Stopień podsmażenia tostów zależy od grubości i jakości chleba.
- Nigdy nie podsmażać zbyt cienkich lub grubych kawałków chleba, grubość tosta nie powinna przekraczać 20 mm.
- Jeśli tosty zablokowały się w otworach do tostów – w celu ich wyjęcia wyłączyć toster i odczekać, aż ostygnie, używać małej drewnianej łopatki. Nie dotykać nagrzanych elementów – jest to niebezpieczne.

PRZYGOTOWANIE TOSTÓW

- Podłączyć wtyczkę do gniazdka, włożyć przygotowane kawałki chleba w otwory do tostów (3).
- Ustawić przełącznik trybów pracy (6) w pozycji „Normal".
- Uchwytem ustawienia stopnia podsmażania tostów (7) ustawić pożądany czas pracy: 1 – minimalny stopień podsmażania, 7 – maksymalny stopień podsmażania tostów.
- Nacisnąć drążek włączenia (4) do jego blokady.
- Kiedy tosty będą gotowe, toster automatycznie wyłączy się i drążek włączenia (4) zajmie początkową pozycję.
- W celu wyjęcia tostów o niewielkich rozmiarach ostrożnie podnieść rączkę włączenia (4) w kierunku do góry.

PODGRZEWANIE

- W razie konieczności można podgrzać tosty, które ostygły.
- Ustawić przełącznik (6) w maksymalnie lewej pozycji „Podgrzewanie".
- Włożyć tosty, naciskając drążek włączenia (4).
- W tym trybie tosty można podgrzać bez dodatkowego podsmażania.

ROZMRAŻANIE

- W celu podsmażania zamrożonego pieczywa ustawić przełącznik (6) w maksymalnie prawej pozycji „Rozmrażanie", włożyć tosty, naciskając drążek włączenia (4).

PRZYCISK „ANULOWANIE"

Jeśli chcą Państwo przerwać proces podsmażania tostów, nacisnąć przycisk (5) „Anulowanie".

PODGRZEWANIE BUŁECZEK

- Umieścić podstawkę do podgrzewania bułeczek, naciskając na drążek (1).
- Położyć bułeczki lub inne pieczywo na podstawce (2) do podgrzewania.
- Ustawić przełącznik trybów pracy (6) w pozycji „Normal".
- Rączką ustawiania stopnia podsmażania tostów (7) ustawić pożądany czas pracy.
- Nacisnąć na drążek włączenia (4) do jego zablokowania.
- Po upłynięciu ustawionego czasu podgrzewania toster automatycznie wyłączy się.

TACKA DO OKRUSZKÓW

- Toster posiada wbudowaną tackę do zbierania okruszków (9).
- W celu usunięcia okruszków wystarczy wysunąć tackę, usunąć okruszki, a następnie ustawić ją na swoim miejscu.

CZYSZCZENIE I KONSERWACJA

Przed czyszczeniem upewnić się, iż urządzenie jest odłączone od sieci.

Odczekać, aż toster całkowicie ostygnie.

Nigdy nie zanurzać tostera w wodzie lub innych płynach.

Przecierać zewnętrzną powierzchnię obudowy tostera wilgotną szmatką, a następnie wytrzeć do sucha.

Wysunąć tackę do zbieranie okruszków, usunąć okruszki, a następnie ustawić tackę na swoim miejscu.

W celu uniknięcia uszkodzenia urządzenia nigdy nie umieszczać jakichkolwiek przedmiotów w otworach do tostów.

Przechowywać toster w suchym chłodnym miejscu.

DANE TECHNICZNE

Napięcie zasilania: 220-230 V, 50 Hz

Moc: 640-700 W

Producent zastrzega sobie prawo zmiany charakterystyki urządzeń bez wcześniejszego zawiadomienia.

Termin przydatności urządzenia do użytku powyżej 5 lat

Gwarancji

Szczegółowe warunki gwarancji, można otrzymać w punkcie sprzedaży, w którym nabyliście Państwo dane urządzenie. W przypadku zgłaszania roszczeń z tytułu zobowiązań gwarancyjnych, należy okazać rachunek lub fakturę poświadczające zakup.

Dany wyrób jest zgodny z wymaganiami odnośnie elektromagnetycznej kompatybilności, przewidzianej dyrektywą 89/336/EEC Rady Europy oraz przepisem 73/23 EEC o niżkowoltowych urządzeniach.

ČESKÝ

TOPINKOVAČ

NÁVOD K POUŽITÍ

Před prvním použitím topinkovače pozorně si přečtěte návod a uchovejte ho pro případné použití.

- Před zapnutím přístroje zkontrolujte, zda napětí elektrické sítě odpovídá pracovnímu napětí topinkovače.
- Před zapnutím topinkovače či zapojením vidlice do zásuvky zkontrolujte, jsou-li vaše ruce suché.
- Používejte topinkovač na suchém stálém povrchu.
- Nepoužívejte topinkovač venku.
- Kolem topinkovače by mělo být dost místa pro dobrou ventilaci. Neumíst'ujte topinkovač blízko záclon, tapetovaných stěn, v blízkosti oblečení, úterek či jiným vznětlivých látek.
- Použití topinkovače vyžaduje velké opatrnosti, je-li topinkovač umístěn blízko látek, které mohou být působením velké teploty poškozeny.
- Pozor! Při delším opékání topinky se mohou vznítit.
- Nepoužívejte topinkovač k opékání potravin, obsahujících cukr, džem či zavařeninu.
- Pro vyloučení rizika vznícení nedávejte do topinkovače velké kusy potravin, či potraviny zabalené do alobalu.
- Během opékání v žádném případě přístroje nepokrývejte.
- Pravidelně čistěte vytahovací zásuvku na drobky. Dbejte na do, aby se drobky v zásuvce nehromadily.
- Odpojte topinkovač, nepoužívát'e-li ho či hodláte-li ho čistit.
- Před čištěním topinkovače přesvědčete se, zda je chladný.
- Neponoř'ujte žádné součástky topinkovače, šňůru či vidlici do vody či jiné tekutiny.
- Nepoužívejte k čištění topinkovače drsné, abrazivní či leptavé čistící prostředky.
- Si'tový kabel nesmí přijít do kontaktu v ostrými předměty či ohřátými povrchy.
- Pravidelně kontrolujte sít'ový kabel, v případě zjištění jakýchkoli poškození sít'ového kabelu či poruch obrát'te se na oprávněné servisní středisko.

POZOR!

Kovové součástky topinkovače se během provozu značně zahřívají. Je třeba dodržovat bezpečnostní opatření pro vyloučení rizika spálení, vznícení či poškození majetku.

VÝSTRAHA: nikdy nezkoušejte uvolnit zaseknuté topinky ze zapnutého topinkovače pomocí nože či jiných předmětů, jelikož kontakt kovového předmětu s topným tělesem pod napětím může způsobit úraz elektrickým proudem. Vyčkejte, až se topinkovač vychladne, odpojte ho od sítě a teprve ted' topinky opatrně odstraňte.

POPIS

1. Rukojet' pro fixaci zabudované mřížky
2. Zabudovaná mřížka
3. Štěrbiny na topinky
4. Tlačítko zapnutí topinkovače
5. Tlačítko Přerušení
6. Přepínač režimů provozu (ohřívání/ Normal/rozmrazování)
7. Rukojet' pro nastavení stupně opékání topinek
8. Místo pro uložení sít'ového kabelu
9. Vytahovací zásuvka pro odstranění drobků

POUŽITÍ TOPINKOVAČE PŘED PRVNÍM POUŽITÍM

- Před prvním použitím topinkovače odstraňte balicí materiály.
- Bez vložení topinek do štěrbin zapněte přístroj, nastavte přepínač režimů provozu (6) do polohy «Normal» a rukojet' pro nastavení stupně opékání topinek (7) na maximální čas.
- Topné články topinkovače při prvním použití se zahřívají poprvé, proto je možné objevení mírné kouře – je to normální.

DOPORUČENÍ

- Stupeň opékání závisí na tlušt'ce a kvalitě chleba.
- Neopékejte příliš tenké či tlusté krajíce, tlušt'ka krajíce nesmí přesahovat 20 mm.
- Jestliže se topinky ve štěrbinách zasekly, pro jejich odstranění topinkovač vypněte, vyčkejte, až se přístroj vychladne a použijte menší dřevenou lopatku. Nedotýkejte se topných článků – je to velice nebezpečné.

OPÉKÁNÍ TOPINEK

- Zapojte sít'ovou vidlici do zásuvky, umístěte plátky chleba do štěrbin topinkovače (3).
- Nastavte přepínač režimů provozu (6) do polohy «Normal».
- Pomocí rukojetě pro nastavení stupně opékání topinek (7) nastavte požadovanou dobu opékání: 1 – minimální stupeň opékání; 7 – maximální stupeň opékání.
- Zmáčkněte tlačítko (4) do fixace.
- Po opečení topinek topinkovač se automaticky vypne a tlačítko (4) se vrátí do základní polohy.
- Pro vyjmutí topinek menší velikosti opatrně nadzvedněte tlačítko (4).

OHŘÍVÁNÍ

- Dle potřeby lze vychladlé topinky ohřát.
- Nastavte přepínač (6) do maximální levé polohy "Ohřívání".
- Vložte topinky, zmáčkněte tlačítko (4).
- Tento režim dovoluje ohřívat topinky bez opékání.

ROZMRAZOVÁNÍ

- Pro opékání mraženého pečiva nastavte přepínač (6) do maximálně pravé polohy «Rozmrazování», vložte topinky, zmáčkněte tlačítko (4).

TLAČÍTKO "PŘERUŠENÍ"

Potřebujte-li přerušit opékání topinek, zmáčkněte tlačítko (5) "Přerušení".

ROZPÉKÁNÍ PEČIVA

- Zafixujte podstavec pro rozpékání pečiva pomocí rukojetě (1).
- Umístěte pečivo na postavec (2) pro rozpékání.
- Nastavte přepínač režimů provozu (6) do polohy «Normal».
- Pomocí rukojetě nastavení stupně opékání topinek (7) nastavte požadovaný čas rozpékání.
- Zmáčkněte tlačítko (4) do fixace.
- Po vypršení nastaveného času rozpékání topinkovač se automaticky vypne.

VYTAHOVACÍ ZÁSUVKA NA ODSTRANĚNÍ DROBKŮ

- Tento topinkovač je opatřen vytahovací zásuvkou na odstranění drobků (9).
- Pro odstranění drobků zásuvku jednoduše vytáhněte, odstraňte drobky a vrát'te zásuvky zpátky.

ČIŠTĚNÍ A ÚDRŽBA

Před čištěním zkontrolujte, zda je přístroj odpojen od sítě.

Vyčkejte, až se topinkovač úplně vychladne.

Zákaz ponoření přístroje do vody či jiné tekutiny.

Otírejte kryt topinkovače mírně navlhčenou tkaninou a pak ho suchou tkaninou osušte.

Vytáhněte zásuvku na odstranění drobků, odstraňte drobky a vrat'te zásuvku zpátky.

Pro nebezpečí poškození přístroje zákaz vložení cizích předmětů do štěrbin topinkovače.

Přístroj uložte na chladném suchém místě.

TECHNICKÉ ÚDAJE

Napájení:	220-230 V, 50 Hz
Příkon:	640-700 W

Výrobce si vyhrazuje právo měnit charakteristiky přístroj bez předběžného oznámení.

Životnost přístroje min. 5 let

Záruka

Podrobné záruční podmínky poskytne prodejce přístroje. Při uplatňování nároků během záruční lhůty je třeba předložit doklad o zakoupení výrobku.

Tento výrobek odpovídá požadavkům na elektromagnetickou kompatibilitu, stanoveným direktivou 89/336/EEC a předpisem 73/23/EEC Evropské komise o nízkonapěťových přístrojích.

УКРАЇНЬСКИЙ

ТОСТЕР

ІНСТРУКЦІЯ З ЕКСПЛУАТАЦІЇ

Уважно прочитайте інструкцію перед початком експлуатації тостера й збережіть її для подальшого використання.

- Перед включенням переконайтеся, що напруга електричної мережі відповідає робочій напрузі тостера.
- Перш ніж включити тостер або вставити вилку в розетку, переконайтеся, що ваші руки сухі.
- Використовуйте тостер на сухій стійкій поверхні.
- Не користуйтеся тостером поза приміщенням.
- Навколо тостера завжди повинно бути досить місця для гарної вентиляції. Не ставте тостер поруч зі шторами, поблизу стін, покритих шпалерами, поруч із одягом, кухонними рушниками або будь-якими іншими легкозаймистими матеріалами.
- Використання тостера вимагає обережності поруч із поверхнями, які можуть бути ушкоджені через високу температуру.
- Увага! При тривалому підсмажуванні тости можуть запалитися.
- Не використовуйте тостер для нагрівання продуктів, що містять цукор, джем або варення.
- Щоб уникнути ризику загоряння, не поміщайте в тостер продукти дуже великого розміру й продукти, загорнені у фольгу.
- Під час готування тостів у жодному разі не накривайте прилад.
- Регулярно очищайте піддон. Стежте за тим, щоб крихти не накопичувалися на ньому.
- Завжди відключайте тостер, якщо ви ним не користуєтеся або перед його чищенням.
- Перед чищенням тостера переконайтеся, що він охолонув.
- Не занурюйте жодну частину тостера, шнуровий комплект або вилку у воду або будь-яку іншу рідину.
- Не використовуйте для чищення тостера грубі, абразивні або їдкі очисники.
- Не допускайте контактів мережного шнура з гострими краями або контакту його з гарячою поверхнею.
- Регулярно оглядайте мережний шнур, у випадку виявлення найменших ознак ушкодження мережного шнура або ознак несправної роботи зверніться в авторизований сервісний центр.

ОБЕРЕЖНО!

Металеві частини тостера під час роботи сильно нагріваються. Варто вжити заходів обережності для запобігання опіків, пожежі або інших ушкоджень майна.

ПОПЕРЕДЖЕННЯ: ніколи не намагайтеся витягти заціснуті тости із включеного тостера, використовуючи ніж або який-небудь інший предмет, тому що контакт металевого предмета з нагрівальним елементом, що знаходиться під напругою, може стати причиною одержання електрошока. Дайте тостеру час охолонути, відключіть його від мережі й тільки потім обережно видаліть хліб.

ОПИС

1. Важіль для фіксації убудованої решітки
2. Убудована решітка
3. Отвори для тостів
4. Важіль включення тостера
5. Кнопка "Скасування"
6. Перемикач режимів роботи (підігрів/ Normal/розморозка)
7. Ручка установки ступеня підсмажування тостів
8. Місце для зберігання мережного шнура
9. Знімний піддон для крихт

ЕКСПЛУАТАЦІЯ ТОСТЕРА ПЕРЕД ПЕРШИМ ВИКОРИСТАННЯМ

- Перед першим використанням тостера видаліть усі пакувальні матеріали.
- Не завантажуючи в отвори для тостів скибочки хліба, включіть прилад, установіть перемикач режимів роботи (6) у положення "Normal", а ручку установки ступеня підсмажування тостів (7) - на максимальний час.
- Нагрівальні елементи тостера обгоряють при першому підключенні й тому можлива поява невеликої кількості диму - це нормальне явище.

КОРИСНІ ПОРАДИ

- Ступінь підсмажування тосту залежить від товщини і якості хліба.
- Ніколи не присмажуйте занадто тонкі або товсті скибочки, товщина тосту не повинна перевищувати 20 мм.
- Якщо тости застряглив отворах для тостів, для їхнього виймання відключіть тостер і дайте йому охолонути, використовуйте маленьку дерев'яну лопатку. Не доторкайтеся до нагрівальних елементів - це небезпечно.

ГОТУВАННЯ ТОСТІВ

- Підключіть мережну вилку до розетки, опустіть підготовлені скибочки хліба в отвори для тостів (3).
- Установіть перемикач режимів роботи (6) у положення "Normal".
- Ручкою установки ступеня підсмажування тостів (7) установіть необхідний час роботи: 1 - мінімальний ступінь підсмажування; 7 - максимальний ступінь підсмажування тостів.
- Натисніть на важіль включення (4) до його фіксації.
- Коли тости приготуються, тостер автоматично відключиться й важіль включення (4) займе вихідну позицію.
- Для виймання тостів невеликого розміру акуратно підніміть ручку включення (4) по напрямку нагору.

ПІДІГРІВ

- При необхідності ви можете підігріти остиглі тости.
- Установіть перемикач (6) у крайнє ліве положення "Підігрів".
- Завантажте тости, натисніть важіль включення (4).
- У цьому режимі тости можна підігріти без додаткового підсмажування.

РОЗМОРОЗКА

- Для підсмажування заморожених хлібобулочних виробів установіть перемикач (6) у крайнє праве положення "Розморозка", завантажте тости, натисніть важіль включення (4).

КНОПКА "СКАСУВАННЯ"

Якщо ви хочете перервати процес підсмажування тостів, натисніть на кнопку (5) "Скасування".

ПІДІГРІВ БУЛОЧОК

- Зафіксуйте підставку для підігріву булочок, натиснувши на важіль (1).
- Покладіть булочки або інші хлібобулочні вироби на підставку (2) для підігріву.
- Установіть перемикач режимів роботи (6) у положення "Normal".
- Ручкою установки ступеня підсмажування тостів (7) установіть необхідний час роботи.
- Натисніть на важіль включення (4) до його фіксації.
- Після закінчення встановленого часу підігріву тостер автоматично виключиться.

ПІДДОН ДЛЯ ЗБОРУ КРИХТ

- Ваш тостер обладнаний піддоном для збору крихт (9).
- Для видалення крихт просто висуньте піддон, видаліть крихти, а потім установіть його на колишнє місце.

ЧИЩЕННЯ Й ДОГЛЯД

Перед чищенням переконайтеся, що прилад відключений від мережі.

Дочекайтеся, коли тостер повністю охолоне.

Ніколи не опускайте прилад у воду або інші рідини.

Протріть зовнішню поверхню корпуса тостера вологою ганчіркою, потім витріть його насухо.

Висуньте піддон для збору крихт, видаліть крихти, установіть піддон на місце.

Щоб уникнути ушкодження приладу, ніколи не поміщайте сторонні предмети в отвори для тостів.

Зберігайте прилад у прохолодному сухому місці.

ТЕХНІЧНІ ХАРАКТЕРИСТИКИ

Напруга живлення:	220-230 В, 50 Гц
Потужність:	640-700 Вт

Виробник залишає за собою право змінювати характеристики приладу без попереднього повідомлення.

Термін служби приладу не менш 5 років

Гарантія

Докладні умови гарантії можна отримати в дилера, що продав дану апаратуру. При пред'явленні будь-якої претензії протягом терміну дії даної гарантії варто пред'явити чек або квитанцію про покупку.

Даний виріб відповідає вимогам до електромагнітної сумісності, що пред'являються директивою 89/336/ЕЕС Ради Європи й розпорядженням 73/23 ЕЕС по низьковольтних апаратурах.

БЕЛАРУСКІ

ТОСТЭР

ІНСТРУКЦЫЯ ПА ЭКСПЛУАТАЦЫІ

Уважліва прачытайце інструкцыю перад пачаткам эксплуатацыі тостара і захоўвайце яе для далейшага выкарыстання.

- Перад уключэннем упэўніцеся, што напружанне электрычнай сеткі адпавядае працоўнаму напружанню тостару.
- Перад тым, як уключаць тостар або ўсунуць вілку ў разетку, упэўніцеся, што Вашыя рукі сухія.
- Выкарыстоўвайце тостар на сухой устойлівай паверхні.
- Не карыстайцеся тостарам знадворку.
- Вакол тостару заўсёды павінна быць дастатковая месца для належнай вентыляцыі. Не ўсталёўвайце тостар побач са шторамі, паблізу сцен, пакрытых шпалерамі, побач з адзеннем, кухоннымі ручнікамі або любымі іншымі матэрыяламі, якія лёгка могуць загарэцца.
- Выкарыстанне тостару патрабуе асцярожнасці побач з паверхнямі, якія могуць быць пашкоджаныя з-за высокай тэмпературы.
- Увага!Пры працяўжальным падсмажванні тосты могуць загарэцца.
- Не выкарыстоўвайце тостар для награвання прадуктаў, якія ўтрымліваюць цукар, джэм або канфітуру.
- Каб пазбегнуць рызыкі загарання, не змяшчайце ў тостар прадукты вельмі вялікага памеру і прадукты, загорнутыя ў фальгу
- Падчас прыгатавання тостаў ні ў якім выпадку не накрывайце прыладу.
- Рэгулярна ачышчайце паддон. Сачыце за тым, каб на ім не збіралися крошкі.
- Заўсёды адключайце тостар, калі Вы ім карыстаецеся, або перад яго чысткай.
- Перад чысткай тостару ўпэўніцеся, што ён астыў.
- Не апускайце любую з частак тостару, шнуравы камплект ці вілку ў ваду або любую іншую вадкасць.
- Не выкарыстоўвайце для чысткі тостару грубыя, абразіўныя або едкія ачышчальнікі.
- Не дапускайце кантакту сеткавага шнуру з вострымі краямі або яго датыкнення да гарачай паверхні.
- Рэгулярна аглядайце сеткавы шнур, у выпадку знаходжання любых прыкмет пашкоджання сеткавага шнуру або прыкмет нясправнай працы звяртайцеся ў аўтарызаваны сэрвісны цэнтр.

АСЦЯРОЖНА!

Металічныя часткі тостару моцна награваюцца падчас працы. Неабходна прыняць меры перасцярогі для папярэджання апёкаў, пажару або іншага пашкоджання маёмасці.

ПАПЯРЭДЖАННЕ: ніколі не спрабуйце выцягнуць заціснутыя тосты з уключанага тостару, выкарыстоўваючы нож або любы іншы прадмет, так як сутыкненне металічнага прадмету з награвальным элементам, які знаходзіцца пад напружаннем, можа стаць прычынай электрашоку.
Дайце тостару час астыць, адключыце яго ад сеткі і толькі потым асцярожна выдаліце хлеб.

АПІСАННЕ

1. Рычаг для фіксацыі убудаванай рашоткі
2. Убудаваная рашотка
3. Адтуліны для тостаў
4. Рычаг уключэння тостару
5. Кнопка "Адмена"
6. Пераключальнік рэжымаў працы (падагрэў/Normal/размарозка)
7. Ручка ўстаноўкі ступпені падсмажвання тостаў
8. Месца для захоўвання сеткавага шнуру
9. Здымны паддон для крошак

ЭКСПЛУАТАЦЫЯ ТОСТАРУ ПЕРАД ПЕРШЫМ ВЫКАРЫСТАННЕМ

- Перад першым выкарыстаннем тостару выдаліце ўсе ўпаковачныя матэрыялы.
- Не загружаючы ў адтуліны для тостаў скрылёчкі хлебу, уключыце прылад, устаналіце пераключальнік рэжымаў працы (6) у становішча "Normal", а ручку ўстаноўкі ступені падсмажвання тостаў (7) - на максімальны час.
- Награвальныя элементы тостару абгараюць пры першым падключэнні і таму магчыма з'яўленне невялікай колькасці дыму - гэта нармальная з'ява.

КАРЫСНЫЯ ПАРАДЫ

- Ступень падсмажвання тосту залежыць ад таўшчыні і якасці хлебу.
- Ніколі не падсмажвайце занадта тонкія або тоўстыя скрылёчкі, таўшчыня тосту не павінна перавышваць 20 мм.
- Калі тосты заселі ў адтуліна х для тостаў, то для таго, каб іх дастаць, адключыце тостар і дайце яму астыць, выкарыстоўвайце маленькую драўляную лапатку. Не дакранайцеся да награвальных элементаў - гэта небяспечна.

ПРЫГАТАВАННЕ ТОСТАЎ

- Падключыце сеткавую вілку да разэткі, апусціце падрыхтаваныя скрылёчкі хлебу ў адтуліны для тостаў (3).
- Устанавіце пераключальнік рэжымаў працы (6) ў стан "Normal".
- Ручкай устаноўкі ступені падсмажвання тостаў (7) устанавіце неабходны час працы: 1 - мінімальная ступень падсмажвання, 7 - максімальная ступень падсмажвання тостаў.
- Націсніце на рычаг уключэння (4) да яго фіксацыі.
- Калі тосты будуць гатовыя, тостар аўтаматычна выключыцца і рычаг уключэння (4) зойме выходную пазіцыю.
- Для таго, каб дастаць тосты невялікага памеру, акуратна падніміце ручку ўключэння (4) у напрамку ўверх.

ПАДАГРЭЎ

- Пры неабходнасці Вы можаце падагрэць астыўшыя тосты.
- Устанавіце пераключальнік (6) у крайнее левае становішча "Падагрэў".
- Загрузіце тосты, націсніце рычаг уключэння (4).
- У гэтым рэжыме тосты можна падагрэць без дапаўняльнага падсмажвання.

РАЗМАРОЗКА

- Для падсмажвання замароженых хлебабулачных вырабаў устанавіце пераключальнік (6) у крайняе правае становішча "Размарозка", загрузіце тосты, націсніце рычаг уключэння (4).

КНОПКА "АДМЕНА"

Калі Вы жадаеце спыніць працэс падсмажвання тостаў, націсніце кнопку (5) "Адмена".

ПАДАГРЭЎ БУЛАЧАК

- Зафіксуйце падстаўку для падагрэву булачак, націснуўшы на рычаг (1).
- Пакладзіце булачкі або іншыя хлебабулачныя вырабы на падстаўку (2) для падагрэву..
- Устанавіце пераключальнік рэжымаў працы (6) ў становішча "Normal".
- Ручкай устаноўкі ступені падсмажвання тостаў (7) устанавіце неабходны час працы.
- Націсніце рычаг уключэння (4) да яго фіксацыі.
- Па сканчэнні ўстаноўленага часу падагрэву тостар аўтаматычна выключыцца.

ПАДДОН ДЛЯ ЗБОРУ КРОШАК

- Ваш тостар абсталяваны паддонам дл збору крошак (9).
- Для выдалення крошак проста висуньце паддон, выдаліце крошкі, а потым устанавіце яго на тое ж месца.

ЧЫСТКА І ДОГЛЯД

Перад чысткай упэўніцеся, што прылада адключаная ад сеткі.

Дачакайцеся, пакуль тостар цалкам астыне.

Ніколі не апускайце прыладу ў ваду або іншыя вадкасці.

Пратрыце знешнюю паверхню корпусу тостару вільготнай анучкай, потым вытрыце яго насуха.

Высуньце паддон для збору крошак, выдаліце крошкі, устанавіце паддон на месца.

Для таго, каб пазбегнуць пашкоджання прылады, ніколі не змяшчайце неналежныя прадметы ў адтуліны для тостаў.

Захоўвайце прыладу ў халодным сухім месцы.

ТЭХНІЧНЫЯ ХАРАКТАРЫСТЫКІ

Напружанне сілкавання:	220-230 В, 50 Гц
Магутнасць:	640-700 Вт

Вытворца пакідае за сабой права змяняць характарыстыкі прыбора без папярэдняга паведамлення.

Тэрмін службы прыбора не менш за 5 гады

Гарантыя

Падрабязныя апісанне умоў гарантыйнага абслугоўвання могут быць атрыманы у таго дылера, ў якога была набыта тэхніка. Пры звароце за гарантыйным абслугоўваннем абавязкова павінна быць прад'яўлена купчая альбо квітанцыя ад аплаце.

Дадзены выраб адпавядае патрабаванням ЕМС, якія выказаны ў дырэктыве ЕС 89/336/ЕЕС, і палажэнням закона аб прытрымліванні напружання (73/23 ЕС)

ЎЗБЕК

ТОСТЕР

Хавфсиз ишлатиш қоидалари

- Ишлатишдан олдин жиҳознинг электр қучланиши жиҳозда кўрсатилган электр қучланишига мос эканлигини текшириб кўринг.
- Электрга уланган жиҳозни қаровсиз қолдирманг. Уни болаларнинг қўли етмайдиган жойга қўйинг.
- Жиҳозни фақат мақсадига қараб ишлатинг.
- Жиҳозни сувга ва бошқа суюқликларга солманг. Уни идиш ювиш машинасида ювманг.
- Жиҳозни ситиш жиҳозлари, газ ва электр плиталари яқинига қўйманг.
- Тостерни уйдан ташқарида ишлатманг
- Жиҳозга қўшиб берилмаган воситаларни ишлатиш тавсия этилмайди.
- Жиҳозни шнуридан ушлаб кўтарманг. Шнурни букланган ва уни тостер атрофига ўраманг
- Жиҳозни текис ва кўзголмайдиган жойга қўйинг.
- Тозалашдан олдин жиҳоз совуганлигига ишонч ҳосил қилинг
- Тостернинг иссиқ юзаларига қўл теккизманг.
- Шнури стол четидан осилиб турмасин ва иссиқ буюмларлга тегмаслиги керак.
- Жиҳозни тез ёнадиган предметлар яқинига қўйманг. Жиҳоз билан пардалар орасидаги масофа 1 м дан кам бўлмаслиги керак.
- Тостернимахсулотларнимуздан туширишга ўчун ишлатманг
- Ишлатмётгандава тозалашдан олдин уни электрдан суғуриб олинг.
- Тозалаш учун металл мочалкаларни ишлатманг акс ҳолда қисқа туташув бўлиши мумкин.

Тост тайёрлаш

- Тостерни 230 Вольтлик электр тармоғига уланг.
- Қизартириш мурватини керакли даражага қўйинг. Рақам катталашгани сари қизариш даражаси ҳам ошади.
- Нон бўлакларини тостерга солиб дастагини ўзи тўхтаб қолгунга қадар пастга босинг. Ишга тушганлик индикатори ёнади.
- Музлатилган нондан тост тайёрламоқчи бўлсангиз муздан туширишга тугмасини босинг. Муздан туширишга индикатори ёнади. Муздан туширишга функцияси тайёрлаш вақтини тахминан 30 секундга узайтиради.
- Совуқ нонни ситиш учун ситиш тугмасини босинг. Ситиш тугмаси ёнади. Ушбу функция тахминан 30 секунд ишлайди ва нонни қизартирмасдан ситади.
- Тостлар тайёр бўлганда тостер автоматик равишда ўчади ва нон бўлаклари юқорига чиқарилади.
- Ишини тўхтатиш учун тўхтатиш тугмасини босинг.

Тозалаш ва қараш

- Ишлатиб бўлгандан сўнг тостерни электрдан узиб совушга қўйинг.
- Тостер остидаги патнисни чиқариб нон ушоқларини тозалаб олинг.
- Тостер ташқарисини нам мато билан артинг.
- Тозалаганда металл мочалкалар ва ўткир воситаларни ишлатманг, жиҳоз тирналиши мумкин.
- Жиҳозни фақат малакали мутахассислар таъмирлашлари керак.

ТЕХНИК ХУСУСИЯТЛАРИ

Электр кучи: 220-230 В ~ 50 Гц

Қуввати: 640-700 Вт

Ишлаб чиқарувчи олдиндан огоҳлантирмасдан жиҳоз хусусиятларини ўзгартириш ҳуқуқини сақлаб қолади.

Жиҳознинг ишлаш муддати 5 йилдан кам эмас

Кафолат шартлари

Ушбу жиҳозга кафолат бериш масаласида ҳудудий дилер ёки ушбу жиҳоз харид қилинган компанияга мурожаат қилинг. Касса чеки ёки харидни тасдиқловчи бошқа бир молиявий ҳужжат кафолат хизматини бериш шарти ҳисобланади.

Ушбу жиҳоз 89/336/ЯЕС Кўрсатмаси асосида белгиланган ва Қувват қучини белгилаш Қонунида (73/23 ЕЭС) айтилган ЯХС талабларига мувофиқ келади.

VITEK

АУДИО-ВИДЕО И БЫТОВАЯ ТЕХНИКА

VT-1572 W/Y

Toaster

Тостер

Инструкция по эксплуатации

GB	Manual instruction	2
DE	Die betriebsanweisung	3
RUS	Инструкция по эксплуатации	4
KZ	Пайдалану нұсқасы	5
PL	Instrukcja obsługi	6
CZ	Návod k použití	7
UA	Інструкція з експлуатації	8
BEL	Інструкцыя па эксплуатацыі	9
UZ	Фойдаланиш қоидалари	10

www.vitek.ru

GB
A production date of the item is indicated in the serial number on the technical data plate. A serial number is an eleven-unit number, with the first four figures indicating the production date. For example, serial number 0606xxxxxxx means that the item was manufactured in June (the sixth month) 2006.

DE
Das Produktionsdatum ist in der Seriennummer auf dem Schild mit technischen Eigenschaften dargestellt. Die Seriennummer stellt eine elfstellige Zahl dar, die ersten vier Zahlen bedeuten dabei das Produktionsdatum. Zum Beispiel bedeutet die Seriennummer 0606xxxxxxx, dass die Ware im Juni (der sechste Monat) 2006 hergestellt wurde.

RUS
Дата производства изделия указана в серийном номере на табличке с техническими данными. Серийный номер представляет собой одиннадцатизначное число, первые четыре цифры которого обозначают дату производства. Например, серийный номер 0606xxxxxxx означает, что изделие было произведено в июне (шестой месяц) 2006 года.

KZ
Бұйымның шығарылған мерзімі техникалық деректері бар кестедегі сериялық нөмірде көрсетілген. Сериялық нөмір он бір саннан тұрады, оның бірінші төрт саны шығару мерзімін білдіреді. Мысалы, сериялық нөмір 0606xxxxxxx болса, бұл бұйым 2006 жылдың маусым айында (алтыншы ай) жасалғанын білдіреді.

PL
Data produkcji wyrobu zawarta w numerze seryjnym podana jest na tabliczce z danymi technicznymi. Numer seryjny składa się z liczby jedynastocyfrowej, w której pierwsze cyfry oznaczają datę produkcji. Na przykład, numer seryjny 0606xxxxxxx oznacza, że wyrób został wyprodukowny w czerwcu (szósty miesiąc) 2006 roku.

CZ
Datum výroby spotřebiče je uveden v sériovém čísle na výrobním štítku s technickými údaji. Sériové číslo je jedenáctimístní číslo, z nichž první čtyři číslice znamenají datum výroby. Např.ikład sériové číslo 0606xxxxxxx znamená, že spotřebič byl vyroben v červnu (šestý měsíc) roku 2006.

UA
Дата виробництва виробу вказана в серійному номері на табличці з технічними даними. Серійний номер представляє собою одинадцятизначне число, перші чотири цифри якого означають дату виробництва. Наприклад, серійний номер 0606xxxxxxx означає, що виріб був виготовлений в червні (шостий місяць) 2006 року.

BEL
Дата вытворчасці вырабу паказана ў серыйным нумары на таблічке з тэхнічнымі дадзенымі. Серыйны нумар прадстаўляе сабою адзінаццатизначнае лісло, першыя чатыры лічбы якога абазначаюць дату вытворчасці. Напрыклад, серыйны нумар 0606xxxxxxx азначае, што выраб быў зроблен ў чэрвені (шосты месяц) 2006 года.

UZ
Жиҳоз ишлаб чиқарилган муддат техник хусусиятлар кўрсатилган лавҳачадаги серия рақамида кўрсатилган. Серия рақами ўн битта сондан иборат бўлиб уларнинг биринчи тўрттаси ишлаб чиқарилган вақтни ифода этади. Мисол учун 0606xxxxxxx серия рақами жиҳоз 2006 йилнинг июн ойида (оптинчи ойда) ишлаб чиқарилганлигини билдиради.