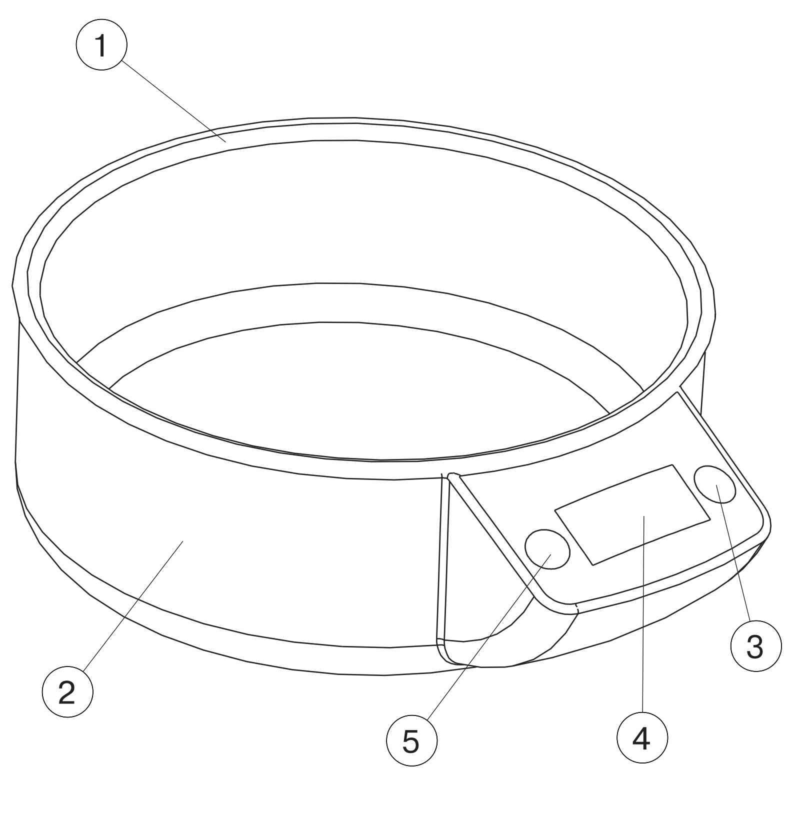

Дисплей (рис.1)

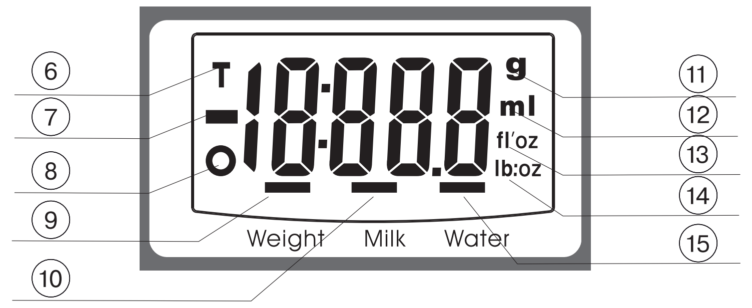

ENGLISH

ELECTRONIC KITCHEN SCALE

DESCRIPTION
1. Removable bowl for weighing
2. Body
3. Operating modes selection button
4. Display
5. “ZERO”, “ON/OFF” button

Display (pic.1)
6. “T” tare weight
7. Negative meaning ,“-“
8. Basic weight, “o”
9. “Weight” mode
10. “Milk” mode
11. Weight,“g”
12. Capacity, “ml”
13. Capacity in ounce, “fl’oz”
14. Weight in pounds, “lb:oz”
15. “Water” mode

RECOMMENDATIONS
Electromagnetic compatibility
These scales can be sensitive to electromagnetic emission of other electronic devices, situated closely to the scales (for instance, cell phones, portable radio stations, radio control boxes and microwave ovens). If there are signs of such influence on the display (mistaken or conflicting data), replace the scales or disconnect a source of disturbance for a while.

ATTENTION!
- These scales do not need maintenance.
- Use the scales carefully as any other measuring device. Do not subject the scales to extreme temperatures, moisture, and direct sunlight. Do not drop the unit and do not knock on it.
- Provide that liquid does not get into the unit. The device is not waterproof. Do not leave or use the scales in places with high moisture (more than 80%), protect the unit from contact with water or other liquids in order to avoid distortion of measurements or breakage of the unit.
- Do not place heavy objects, which weight is higher than permissible measuring limit, into the bowl.
- Do not repair the scales yourself.
- For maintenance apply to the authorized service centers.
- The unit is intended for household usage only.

Inserting batteries
Open the battery compartment lid and insert two 1,5 V “AAA” batteries, strictly following the polarity. Close the battery compartment lid.
Note: - for longer operation of the scales without replacement of batteries, use “alkaline” batteries of “AAA” size.

Measuring units selection button
- to select measuring units (g, lb:oz) or capacity units (ml, fl’oz) switch on the scales, by touching the (5) “ZERO-ON/OFF” button
- by touching the (3) “MODE” button select the function, in which you want to change measuring units, weight (g, lb:oz) or capacity (ml, fl’oz)
- changing of the measuring units of weight or capacity is performed by the (g lb) button, situated near the battery compartment.

Weighing modes
- switch on the scales by touching the (5) “ZERO-ON/OFF” button and wait the zero indication on the display (4).
- touch the (3) “MODE**”,** select the (9) “Weight” mode, the (10) “Milk” mode or the (15) “Water” mode on the display (4),

Note: in the weighing mode or in the capacity mode information displayed will be in the selected units (see the above paragraph).

Weighing
- Place the scales on the flat stable horizontal surface.
- Place the bowl (1) into the body of the scales (2).
- Touch the “ZERO-ON/OFF” button to switch on the scales.
- Wait the zero indication on the display (4).
- Touch the (3) “MODE**”** button, select the (9) “Weight” mode on the display (4).
- Put the ingredient(s) on the scales. The weight of the ingredient will appear on the display (4).

Capacity measuring mode
- Place the scales on the flat stable horizontal surface.
- Place the bowl (1) into the body of the scales (2).
- Touch the “ZERO-ON/OFF” button to switch on the scales.
- Wait the zero indication on the display (4).
- Touch the (3) “MODE**”** button, select the (10) “Milk” or the (15) “Water” on the display (4).
- Pour water into the bowl (1), the capacity of liquid will appear on the display (4).

Attention: Appearance of the “Err” symbols on the display indicates the excess of the maximal weight, immediately take the load off the scales to prevent their damage.

“ZERO” function
This function allows consequently weight different ingredient, without taking them from the bowl.
- Touch the “ZERO-ON/OFF” button to switch on the scales.
- Wait the zero indication on the display (4).
- Touch the (3) “MODE**”** button, select the (9) “Weight” mode on the display (4).
- Put the ingredient(s) on the scales. The weight of the ingredient will appear on the display (4).
- Touch the (5) “ZERO-ON/OFF” button, the indications will return to zero.
- Put the next ingredient into the bowl of the scales. The weight of the ingredient will appear on the display (4).
- You can repeat he procedure several times.

Note:
- ***if you want to learn total weight of several ingredients, after weighing of the last ingredient touch the (5) “ZERO-ON/OFF” button, the indications will return to zero, after all the ingredients are taking out of the bowl (1) total weight of all the ingredients which were weighed and the (7) symbol will appear on the display (4).***
- ***when weighing several ingredients with total weight of more than 200 g., using the “ZERO” function, the (6) “T” symbol will light up, maximal total weight for weighing should not exceed 5000 g.***

Automatic shut-off
- After weighing, provided that no actions are made, the scales will automatically switch off in 2 minutes.
- For economic usage of the batteries, we recommend switching off the scales after usage, to do it, touch the (5) “ZERO-ON/OFF” for 3 seconds.

Battery replacement
Replace the battery when “Lo” appears on the display. Open the battery compartment lid, insert new batteries (15 V “AAA”), following the polarity, and close the battery compartment lid.
If you are not using the scales for a long time, remove the batteries from the battery compartment.

Note: if the scales malfunction, try to switch off power, open the battery compartment lid and remove the batteries. In some time, place the batteries on their place and switch on the unit.

Apply to the authorized service centers for maintenance.

Clean and care
Wipe the scales with a damp cloth. Do not use abrasives and solvents.
Keep the scales in a dry cool place, out of reach of children.

SPECIFICATIONS
Batteries: 2 x 1,5 V AAA
Storage conditions: only for usage indoors at temperature 0 - 40°C
Relative humidity: 20-90%
Weighting range: from 10 g to 5 kg

The manufacturer reserves the right to change the device's characteristics without prior notice.

Service life of the unit - 5 years

GUARANTEE
Details regarding guarantee conditions can be obtained from the dealer from whom the appliance was purchased. The bill of sale or receipt must be produced when making any claim under the terms of this guarantee.

CE *This product conforms to the EMC-Requirements as laid down by the Council Directive 89/336/EEC and to the Low Voltage Regulation (73/23 EEC)*

DEUTSCH

KÜCHENWAAGE

BESCHREIBUNG
1. Abnehmbare Waageschale
2. Gehäuse der Waage
3. Taste der Umschaltung der Betriebsstufen
4. Display
5. Taste der Nullrückstellung des Gewichtes „Zero“, Ein-/Ausschalttaste „ON/OFF“

Display (Abb. 1)
6. Taragewicht „T“
7. Negative Bezeichnung „-“
8. Ausgangsgewicht „o“
9. Wiegebetrieb „Weight“ (Gewicht)
10. Betrieb der Milchvolumenmessung „Milk“ (Milch)
11. Gewicht „g“
12. Volumen „ml“
13. Volumen in Unzen „fl’oz“
14. Volumen in Pfunds „lb:oz“
15. Betrieb der Wasservolumenmessung „Water“ (Wasser)

EMPFEHLUNGEN
Elektronische Veträglichkeit
Die elektronische Waage kann gegen elektromagnetische Strahlung anderer Geräte (z.B. Handys, Radiogeräte, Fernbedienungen und Mikrowellenöfen) anfällig sein, die sich in der unmittelbaren Nähe befinden. Falls solche Störungen entstanden sind (auf dem Display erscheinen fehlerhafte und widerspruchsvolle Daten), legen Sie das Gerät an ein anderes Ort oder schalten Sie die Störungsquelle kurzzeitig aus.

ACHTUNG!
- Die Waage ist servicegerecht.
- Seien Sie beim Nutzen der Waage vorsichtig, weil es ein Präzisionsinstrument ist, vermeiden Sie Temperaturschwankungen, erhöhte Feuchtigkeit, Schläge, Staub oder direkte Sonnenstrahle, lassen Sie das Gerät nicht fallen und schlagen Sie darauf nicht.
- Achten Sie darauf, dass die Flüssigkeit ins Gehäuse der Waage nicht eindringt, da dieses Gerät nicht wasserdicht ist.
- Es ist nicht gestattet, das Gerät in den Räumen mit erhöhter Luftfeuchtigkeit (über 80%) zu lassen oder zunutzen, lassen Sie keinen Kontakt mit Wasser oder anderen Flüssigkeiten zu, weil dadurch die Messungsgenauigkeit beeinflusst wird oder der Betriebsausfall des Geräts passieren kann.
- Es ist nicht gestattet, schwere Gegenstände in den Waagebehälter zu platzieren, deren Gewicht die maximal zulässige Grenze des Abwiegens übersteigt.
- Es ist nicht gestattet, das Gerät selbständig zu reparieren.
- Bitte wenden Sie sich für die technische Wartung des Geräts an ein autorisiertes Kundenservicedienst.
- Das Gerät ist nur für den Gebrauch im Haushalt geeignet.

Auswechseln der Batterien
Öffnen Sie den Deckel des Batteriefachs und legen Sie zwei Batterien des Typs 1,5 V „AAA“ ein, beachten Sie dabei die Polarität. Schließen Sie den Deckel des Batteriefachs zu.
Anmerkung: - Nutzen Sie „Alkali-Batterien“ des Typs „AAA“ für den dauernden Betrieb der Waage ohne Auswechseln der Batterien.

Taste der Auswahl der Messeinheiten
- Um eine bestimmte Messeinheit (g, lb:oz) oder Volumen (ml, fl’oz) zu wählen, schalten Sie die Waage mit dem Drücken der Taste (5) „Zero-ON/OFF“ ein.
- Wählen Sie durch das Drucken der Taste (3) „MODE“ die Funktion aus, bei der die Messeinheiten, Gewicht (g, lb:oz) oder Volumen (ml, fl’oz) geändert werden sollen.
- Die Änderung der Messeinheiten des Gewichts oder des Volumens erfolgt durch das Drücken der Taste (g lb), die sich neben dem Batteriefach befindet.

Abwiegungsbetriebe
- Schalten Sie die Waage mit der Taste (5) „ZERO-ON/OFF“ ein und warten Sie die „Nullanzeige“ auf dem Display ab.
- Wählen Sie auf dem Display (4) den Abwiegungsbetrieb (9) „Weight“ durch das Drucken der Taste (3) „MODE“ aus, den Betrieb der Messung des Milchvolumens (10) „Milk“ oder des Wasservolumens (15) „Water“ aus.

Anmerkung: Die Informationsdarstellung im Abwiegungs- oder Volumenmessungsbetrieb wird in den gewählten Messeinheiten erfolgen (siehe den Punkt oben).

Abwiegen
- Stellen Sie die Waage auf eine gerade stabile horizontale Oberfläche auf.
- Stellen Sie den Behälter (1) ins Gehäuse der Waage (2) ein.
- Drücken Sie die Taste „ZERO-ON/OFF“, um die Waage einzuschalten.
- Warten Sie die „Nullanzeige" auf dem Display (4) ab.
- Drücken Sie die Taste (3) „MODE“, wählen Sie auf dem Display (4) den Abwiegungsbetrieb (9) „Weight“ aus.
- Legen Sie das Wiegegut zum Wiegen auf die Waage. Auf dem Display (4) erscheint das Gewicht des Wiegeguts.

Betrieb der Volumenmessung
- Stellen Sie die Waage auf eine gerade stabile horizontale Oberfläche auf.
- Stellen Sie den Behälter (1) ins Gehäuse der Waage (2) ein.
- Drücken Sie die Taste „ZERO-ON/OFF“, um die Waage einzuschalten.
- Warten Sie die „Nullanzeige" auf dem Display (4) ab.
- Wählen Sie auf dem Display (4) den Betrieb der Messung des Milchvolumens (10) „Milk“ oder des Wasservolumens (15) „Water“ durch das Drucken der Taste (3) „MODE“ aus.
- Gießen Sie die Flüssigkeit in den Behälter (1) ein, dabei wird auf dem Display (4) das Volumen der Flüssigkeit angezeigt.

Achtung: Das Erscheinen des Symbols „Err“ auf dem Display (4) deutet auf die Übersteigung des maximalen Gewichts, nehmen Sie sofort die Last von der Waage herunter, um deren Beschädigung zu vermeiden.

Funktion der Nullrückstellung des Gewichts „ZERO“
Diese Funktion erlaubt, verschiedenes Wiegegut der Reihe nach abzuwiegen, ohne es aus der Waageschale herauszunehmen.
- Drücken Sie die Taste „ZERO-ON/OFF“, um die Waage einzuschalten.
- Warten Sie die „Nullanzeige" auf dem Display (4) ab.
- Drücken Sie die Taste (3) „MODE“, wählen Sie auf dem Display (4) den Abwiegungsbetrieb (9) „Weight“ aus.
- Legen Sie das Wiegegut zum Wiegen auf die Waageschale (1). Auf dem Display (4) erscheint das Gewicht des Wiegeguts.
- Drücken Sie die Taste (5) „ZERO-ON/OFF“, die Angaben der Waage werden auf Null rückgesetzt.
- Legen Sie das weitere Wiegegut zum Wiegen auf die Waageschale (1). Auf dem Display (4) erscheint das Gewicht des Wiegeguts.
- Sie können den Vorgang einige Male wiederholen.

Anmerkung:
- *Falls Sie das Gesamtgewicht mehrerer Ingredienzien erfahren möchten, drücken Sie nach dem Abwiegen des letzten Ingrediens die Taste (5) „ZERO-ON/OFF“, die Angaben der Waage werden auf Null rückgesetzt, nach der Herausnahme aller Ingredienzien aus der Waageschale (1) erscheint auf dem Display (4) das Gesamtgewicht aller abgewogenen Ingredienzien, sowie das Symbol (7).*
- *Beim Abwiegen mehrerer Ingredienzien mit dem Gesamtgewicht über 200 g, bei der Nutzung der Funktion „ZERO“ leuchtet das Symbol (6) des Taragewichts „T“ auf, dabei darf das maximale Gesamtgewicht aller Ingredienzien zum Abwiegen 5000 g nicht übersteigen.*

Automatische Abschaltung
- Falls keine weitere Betätigung der Waage nach der Beendigung des Abwiegens erfolgt, schaltet sich die Waage in 2 Minuten automatisch ab.
- Zwecks des sparsamen Nutzung der Batterien wird es empfohlen, die Waage nach der Nutzung auszuschalten, drücken Sie dafür die Taste (5) „ZERO-ON/OFF“ für drei Sekunden.

Auswechseln der Batterien
Das Erscheinen des Symbols „Lo“ bedeutet die Notwendigkeit des Auswechselns der Batterien. Öffnen Sie den Deckel des Batteriefachs, legen Sie zwei Batterien (1,5 V „AAA“) ein, beachten Sie dabei die Polarität, schließen Sie den Deckel zu. Wird die Waage längere Zeit nicht genutzt, nehmen Sie die Batterien aus dem Batteriefach heraus.

Anmerkung: Falls die Waage nicht korrekt funktioniert, stellen Sie die Stromversorgung ab, öffnen Sie dafür den Deckel des Batteriefachs und nehmen Sie die Batterien heraus. Danach legen Sie die Batterien ins Batteriefach wieder herein und schalten Sie die Waage wieder ein.

Bitte wenden Sie sich für die technische Wartung des Geräts an ein autorisiertes Kundenservicedienst.

Reinigung und Pflege
Wischen Sie die Waage mit einem feuchten Tuch ab. Es ist nicht gestattet, Abrasiv- und Lösungsmittel zu nutzen.
Bewahren Sie die Waage in einem trockenen und für Kinder unzugänglichem Ort auf.

TECHNISCHE EIGENSCHAFTEN
Batterien: 2x 1,5 V AAA
Aufbewahrungsbedingungen: nur für die Nutzung innerhalb des Raums bei der Temperatur von 0 bis 40°C geeignet.
Relative Luftfeuchtigkeit: 20-90%
Messbereich: von 10 g bis 5 kg

Dieses Erzeugnis entspricht allen erforderlichen europäischen und russischen Vorsichts- und hygienischen Vorschriften.

Benutzungsdauer der Teekanne - 5 Jahre

Gewährleistung
Ausführliche Bedingungen der Gewährleistung kann man beim Dealer, der diese Geräte verkauft hat, bekommen. Bei beliebiger Anspruchserhebung soll man während der Laufzeit der vorliegenden Gewährleistung den Check oder die Quittung über den Ankauf vorzulegen.

CE *Das vorliegende Produkt entspricht den Forderungen der elektromagnetischen Verträglichkeit, die in 89/336/EWG -Richtlinie des Rates und den Vorschriften 73/23/EWG über die Niederspannungsgeräte vorgesehen sind.*

РУССКИЙ

КУХОННЫЕ ВЕСЫ

ОПИСАНИЕ
1. Съемная емкость для взвешивания
2. Корпус весов
3. Кнопка выбора режимов работы
4. Дисплей
5. Кнопка обнуления веса «ZERO», включения/выключения «ON/OFF»

Дисплей (рис.1)
6. Вес тары «Т»
7. Отрицательное значение «-»
8. Исходный вес «0»
9. Режим взвешивания «Weight»
10. Режим измерения объема молока «Milk»
11. Вес в граммах, «g»
12. Объем в миллилитрах «ml»
13. Объем в унциях «fl’oz»
14. Вес в фунтах «lb:oz»
15. Режим измерения объема воды «Water»

РЕКОМЕНДАЦИИ
Электромагнитная совместимость
Электронные весы могут быть чувствительны к электромагнитному излучению других устройств, расположенных в непосредственной близости (например, мобильных телефонов, портативных радиостанций, пультов радиоуправления (или пультов дистанционного управления), а также микроволновых печей). В том случае, если появились признаки такого воздействия (на дисплее отображаются ошибочные или противоречивые данные), переместите весы в другое место, либо отключите на время источник помех.

ВНИМАНИЕ!
- Весы не требуют технического обслуживания.
- Обращайтесь с весами аккуратно, как с любым измерительным прибором, не подвергайте их воздействию высоких или низких температур, повышенной влажности, избегайте воздействия прямых солнечных лучей, не роняйте устройство и не стучите по нему.
- Не допускайте попадания жидкости внутрь корпуса весов, данное устройство не является водонепроницаемым. Запрещается оставлять или использовать весы в местах с повышенной влажностью (более 80%), не допускайте контакта устройства с водой либо другими жидкостями во избежание нарушения правильности показаний весов или выхода их из строя.
- Запрещается помещать в чашу весов тяжелые предметы, вес которых превышает максимально допустимый предел взвешивания весов.
- Запрещается самостоятельно ремонтировать весы.
- По вопросам технического обслуживания обращайтесь в авторизованные (уполномоченные) сервисные центры.
- Весы предназначены только для домашнего использования.

Установка элементов питания
Откройте крышку батарейного отсека и установите два элемента питания 1,5 В типоразмера «ААА», строго соблюдая полярность. Закройте крышку батарейного отсека.
Примечание: Для более продолжительной работы весов без замены элементов питания, используйте «алкалиновые» элементы питания типоразмера «ААА».

Кнопка выбора единиц измерения
- для выбора единиц измерения (g, lb:oz) или объема (ml, fl’oz) включите весы, прикоснувшись к кнопке «ZERO-ON/OFF» (5)
- прикоснувшись к кнопке «MODE**»** (3) выберите функцию, в которой необходимо изменить единицы взвешивания, вес (g, lb:oz) или объем (ml, fl’oz)
- изменение единиц измерения веса или объема, осуществляется кнопкой (g lb), расположенной рядом с батарейным отсеком.

Режимы взвешивания
- включите весы и путем прикосновения к кнопке «ZERO-ON/OFF» (5) дождитесь «нулевого» показания на дисплее (4).
- прикоснувшись к кнопке «MODE**»** (3), выберите на дисплее (4) режим взвешивания «Weight» (9), режим измерения объема молока «Milk» (10) или воды «Water» (15).

Примечание: В режиме взвешивания или измерения объема отображение информации будет происходить в выбранных единицах измерения (см. соответствующий пункт выше).

Взвешивание
- Установите весы на ровную, устойчивую, горизонтальную поверхность.
- Установите чашу (1) в корпус весов (2).
- Прикоснитесь к кнопке «ZERO-ON/OFF» для включения весов.
- Дождитесь «нулевого» показания на дисплее (4).
- Прикоснувшись к кнопке «MODE**»** (3), выберите на дисплее (4) режим взвешивания «Weight» (9).
- В чашу весов поместите ингредиент(ы), предназначенные для взвешивания. На дисплее (4) отобразится вес ингредиента.

Режим измерения объема
- Установите весы на ровную, устойчивую, горизонтальную поверхность.
- Установите чашу (1) в корпус весов (2).
- Прикоснитесь к кнопке «ZERO-ON/OFF» для включения весов.
- Дождитесь «нулевого» показания на дисплее (4).
- Прикоснувшись к кнопке «MODE**»** (3), выберите на дисплее (4) режим измерения объема молока «Milk» (10) или воды «Water» (15).
- Наливайте жидкость в чашу (1), при этом на дисплее (4) будет отображаться объем жидкости.

Внимание: Появление на дисплее (4) символов «Err» указывает на превышение максимального веса, срочно уберите груз с весов, чтобы предотвратить их поломку.

Функция обнуления веса «ZERO»
Данная функция позволяет последовательно взвешивать различные ингредиенты, не вынимая их из чаши весов.
- Прикоснитесь к кнопке «ZERO-ON/OFF» для включения весов.
- Дождитесь «нулевого» показания на дисплее (4).
- Прикоснувшись к кнопке «MODE**»** (3), выберите на дисплее (4) режим взвешивания «Weight» (9).
- Поместите ингредиент для взвешивания в чашу весов (1). На дисплее (4) отобразится вес ингредиента.
- Прикоснитесь к кнопке «ZERO-ON/OFF» (5), показание весов «обнулится».
- Поместите следующий ингредиент для взвешивания в чашу весов (1). На дисплее (4) отобразится вес ингредиента.
- Вы можете повторить операцию несколько раз.

Примечание:
- ***если необходимо узнать общий вес нескольких ингредиентов, то после взвешивания последнего ингредиента прикоснитесь к кнопке «ZERO-ON/OFF» (5), показания весов «обнулятся», после извлечения всех ингредиентов из чаши весов (1) на дисплее (4) отобразится общий вес всех взвешенных ингредиентов, а также символ (7) .***
- ***при взвешивании нескольких ингредиентов общим весом более 200 гр., при использовании функции «ZERO», загорается символ вес тары «Т» (6), при этом максимальный, суммарный вес всех ингредиентов для взвешивания не должен превышать 5000 гр.***

Автоматическое отключение
- После завершения взвешивания (при условии, что не производятся никакие действия) весы автоматически выключатся через 2 минуты.
- В целях более экономичного использования элементов питания, рекомендуется выключать весы после использования, для этого прикоснитесь на 3 секунды к кнопке «ZERO-ON/OFF» (5).

Замена элементов питания
Появление на дисплее символа «Lo» указывает на необходимость замены элементов питания. Откройте крышку батарейного отсека, установите новые элементы питания (1,5 В «ААА»), строго соблюдая полярность, закройте крышку.
Если весы не используются продолжительное время, извлеките элементы питания из батарейного отсека.

Примечание: если весы работают неправильно, попробуйте отключить питание, для этого следует открыть крышку батарейного отсека и вынуть батарейки. Через некоторое время установите батарейки на место и включите весы.

По вопросам технического обслуживания обращайтесь в авторизованные (уполномоченные) сервисные центры.

Чистка и уход
Протирайте весы влажной тканью. Запрещается использовать абразивные моющие средства или растворители.
Храните весы в сухом прохладном месте, недоступном для детей.

ТЕХНИЧЕСКИЕ ХАРАКТЕРИСТИКИ
Элементы питания: 2 х 1,5 В размера «ААА»
Условия хранения: только для использования внутри помещения при температуре от 0°С до 40°С
Относительная влажность: 20-90%
Диапазон взвешивания: от 10 г до 5 кг

Производитель оставляет за собой право изменять характеристики приборов без предварительного уведомления

Срок службы прибора - 5 лет

РСТ ME 61 *Данное изделие соответствует всем требуемым европейским и российским стандартам безопасности и гигиены.*

АН-ДЕР ПРОДАКТС ГмбХ, Австрия
Нойбаугюртель 38/7А, 1070 Вена, Австрия

ҚАЗАҚ

АСХАНАЛЫҚ ТАРАЗЫ

СИПАТТАМАСЫ
1. Өлшеуге арналған шешілмелі ыдыс
2. Таразы корпусы
3. Режимдерді таңдау батырмасы
4. Дисплей
5. «ZERO» таразыны нөлдеу батырмасы, «ON/OFF» іске қосу/ажырату

Дисплей (сур.1)
6. «Т» ыдыс салмағы
7. «-» кері мән
8. «о» алғашқы салмақ
9. «Weight» өлшеу режимі
10. «Milk» сүт көлемін өлшеу режимі
11. «g» салмақ
12. «ml» көлем
13. «fl’oz» унциядағы көлем
14. «lb:oz» фунттағы салмақ
15. «Water» судың көлемін өлшеу режимі

ҰСЫНЫСТАР
Электромагниттік сәйкестілік
Электронды таразы тікелей жақын орналасқан басқа құрылғылардың (мысалы, мобильдік телефондардың, портативтік станциялардың, радиобасқару пульттарының, қысқа толқынды пештердің) электромагниттік сәулелеріне сезімтал болуы мүмкін. Егер мұндай әсердің белгілері пайда болған жағдайда (дисплейде қате немесе қарама-қайшы мәліметтер көрсетілсе), таразыны басқа жерге орын ауыстырыңыз немесе бөгеттердің көзін біршама уақытқа сөндіріңіз.

НАЗАР АУДАРЫҢЫЗ!
- Таразы техникалық қызмет көрсетуді қажет етпейді.
- Кез-келген өлшейтін аспапты сияқты, таразыны ұқыпты пайдаланыңыз, оған жоғары немесе төмен температуралардың, жоғары ылғалдылықтың әсерін тигізбеңіз, тікелей күн сәулелерінің әсеріне жол бермеңіз, құрылғыны құлатпаңыз және соқпаңыз.
- Таразы корпусының ішіне сұйықтың тиюіне жол бермеңіз, берілген құрылғы су өтпейтін болып есептелмейді. Таразыны ылғалдылығы жоғары (80% көп) жерлерде қалдыруға немесе пайдалануға тыйым салынады, таразы көрсеткіштерінің дұрыстығы бұзылуына немесе оның істен шығуына жол бермеу үшін, құрылғының сумен немесе басқа сұйықтықтармен жанасуына жол бермеңіз.
- Салмағы таразының максималды мүмкін шегінен асатын ауыр заттарды таразы ыдысына салуға тыйым салынады.
- Таразыны өз бетінен жөндеуге тыйым салынады.
- Техникалық қызмет көрсету сұрақтары бойынша туындыгерлес қызмет көрсету орталығына хабарласыңыз.
- Тек тұрмыста ғана қолдануға арналған.

Қоректендіру элементтерін орнату
Батареялық бөліктің қақпағын ашыңыз және 1,5 В «ААА» екі қоректендіру элементін, үйектілікті сақтай отырып орнатыңыз. Батареялық бөліктің қақпағын жабыңыз. Қоректендіру элементтерін ауыстырмай таразының неғұрлым көп уақыт бойы жұмыс істеуі үшін, «алкалинді» «ААА» өлшеміндегі қоректендіру элементтерін пайдаланыңыз.

Өлшем бірліктерді таңдау батырмасы
- өлшем бірліктерді (g, lb:oz) немесе көлемді (ml, fl’oz) таңдау үшін «ZERO-ON/OFF» батырмасын (5) басып таразыны іске қосыңыз
- «MODE**»** батырмасын (3) басып, салмақ (g, lb:oz) немесе көлем (ml, fl’oz) өлшем бірліктерін өзгерту қажет ететін қызметті таңдаңыз
- салмақ немесе көлем өлшем бірліктері өзгерту, батареялық бөліктің қасында орналасқан (g lb) батырмасымен жүзеге асырылады.

Өлшеу режимдері
- «ZERO-ON/OFF» батырмасын (5) басып таразыны іске қосыңыз және дисплейде (4) «нөлдік» көрсеткішті күтіңіз.
- «MODE**»** батырмасына (3) басып, дисплейде (4) «Weight» өлшеу режимін (9), «Milk» сүттің (10) немесе «Water» судың көлемін өлшеу режимін (15) таңдаңыз.

Ескерту: салмақты өлшеу немесе көлемді өлшеу режимінде ақпаратты көрсету таңдалған өлшем бірліктерде жүзеге асырылады (жоғарыдағы тармақты қар.).

Салмақты өлшеу
- Таразыны түзу, тұрақты, көлденең бетке орнатыңыз.
- Ыдысты (1) таразы корпусына(2) орнатыңыз.
- Таразыны іске қосу үшін «ZERO-ON/OFF» батырмасын басыңыз.
- Дисплейде (4) «нөлдік» көрсеткішті күтіңіз.
- «MODE**»** батырмасын (3) басып, дисплейде (4) «Weight» салмақты өлшеу режимін (9) таңдаңыз.
- Өлшеуге арналған қоспаларды таразы ыдысына салыңыз. Дисплейде (4) қоспалардың салмағы көрсетіледі.

Көлемді өлшеу режимі
- Таразыны түзу, тұрақты, көлденең бетке орнатыңыз.
- Ыдысты (1) таразы корпусына(2) орнатыңыз.
- Таразыны іске қосу үшін «ZERO-ON/OFF» батырмасын басыңыз.
- Дисплейде (4) «нөлдік» көрсеткішті күтіңіз.
- «MODE**»** батырмасын (3) басып, дисплейде (4) «Milk» сүттің (10) немесе «Water» судың көлемін өлшеу режимін (15) таңдаңыз.
- Сұйықтықты ыдысқа (1) құйыңыз, дисплейде (4) сұйықтықтың көлемі көрінеді.

Назар аударыңыз: Дисплейде (4) «Err» таңбаларының пайда болуы максималды салмақтың асуын көрсетеді, таразының бүлінуін болдырмау үшін, жүкті тез арада одан алыңыз.

«ZERO» салмақты нөлдеу қызметі
Берілген қызмет әртүрлі қоспаларды, оларды ыдыстан шығармай кезекпен өлшеуге мүмкіндік береді.
- «ZERO-ON/OFF» таразыны іске қосу үшін.
- Дисплейде (4) «нөлдік» көрсеткішті күтіңіз.
- «MODE**»** батырмасын (3) басып, дисплейде (4) «Weight» салмақты өлшеу режимін (9) таңдаңыз.
- Өлшеуге арналған қоспаны таразы ыдысына салыңыз. Дисплейде (4) қоспаның салмағы көрсетіледі.
- «ZERO-ON/OFF» батырмасын (5) басыңыз, таразы көрсеткіштері «нөлденеді».
- Өлшеуге арналған келесі қоспаны таразы ыдысына салыңыз. Дисплейде (4) қоспаның салмағы көрсетіледі.
- Сіз операцияны бірнеше рет қайталай аласыз.

Ескерту:
- *егер бірнеше қоспаның жалпы салмағын білу қажет болса, онда соңғы қоспаны өлшеп болғаннан кейін «ZERO-ON/OFF» батырмасын (5) басыңыз, таразының көрсеткіштері «нөлденеді», барлық қоспаларды таразы ыдысынан (1) алғанда дисплейде (4) барлық өлшенген қоспалардың жалпы салмағы, сонымен қатар таңба (7) көрсетіледі .*
- *жалпы салмағы 200 гр. асатын бірнеше қоспаны өлшегенде, «ZERO» қызметін пайдаланған кезде, таңба (6) ыдыс салмағы «Т» жанады, сол кезде өлшеуге арналған барлық қоспалардың максималды, жалпы салмағы 5000 гр.аспауы керек*

Автоматты сөну
- Салмақты өлшеп болғаннан кейін , ешқандай әрекеттер істелмеген жағдайда, таразы 2 минуттан кейін автоматты сөнеді.
- Қоректендіру элементтерін неғұрлым үнемді пайдалану мақсатында таразыны пайдаланып болғаннан кейін сөндіру ұсынылады, ол үшін 3 секундқа «ZERO-ON/OFF» батырмасын (5) басыңыз.

Қоректендіру элементтерін ауыстыру
Дисплейде «Lo» таңбасының пайда болуы қоректендіру элементтерін ауыстыру қажеттілігін көрсетеді. Батареялық бөліктің қақпағын ашыңыз, жаңа қоректендіру элементтерін (1,5 В «ААА»), үйектілікті сақтай отырып орнатыңыз, қақпақты жабыңыз.
Егер таразы ұзақ уақыт бойы пайдаланбайтын болса, қоректендіру элементтерін батареялық бөліктен алып тастаңыз.

Ескерту: егер таразы дұрыс істемесе, қоректендіруді сөндіріп көріңіз, ол үшін батареялық бөліктің қақпағын ашыңыз және батарейкаларды шығарып алыңыз. Біршама уақыттан кейін батарейкаларды орнына орнатыңыз және таразыны іске қосыңыз.

Техникалық қызмет көрсету сұрақтары бойынша туындыгерлес қызмет көрсету орталықтарына хабарласыңыз.

Тазалау және күтімі
Таразыны дымқыл матамен сүртіп тұрыңыз. Қажайтын жуғыш заттарды немесе еріткіштерді пайдалануға тыйым салынады. Таразыны құрғақ салқын, балалардың қолы жетпейтін жерде сақтаңыз.

ТЕХНИКАЛЫҚ СИПАТТАМАЛАРЫ
Қоректендіру элементтері: 2 х 1,5 В ААА
Сақтау талаптары: 0-ден 40°С дейінгі температурада бөлмелердің ішінде ғана пайдалану үшін арналған
Салыстырмалы ылғалдылық: 20-90%
Салмақты өлшеу ауқымы: 10 г-нан 5 кг-ға дейін

Өндіруші прибордың характеристикаларын өзгертуге, алдын ала ескертусіз өзінің құқын сақтайды

Прибордын қызмет - 5 дейін

Гарантиялық міндеттілігі
Гарантиялық жағдайдағы қаралып жатқан бөлшектер дилерден тек сатып алынған адамға ғана беріледі. Осы гарантиялық міндеттілігіндегі шағымдалған жағдайда төлеген чек немесе квитанциясын көрсетуі қажет.

CE *Бұл тауар ЕМС – жағдайларға сәйкес келеді негізгі Міндеттемелер 89/336/ЕЕС Дерективаның ережелеріне енгізілген Төменгі Ережелердің Реттелуі (73/23 ЕЕС)*

ROMÂNĂ

CÂNTAR DE BUCĂTĂRIE

DESCRIERE
1. Recipient detaşabil pentru cântărirea
2. Corpul cântarului
3. Buton pentru selectarea regimului de lucru
4. Display
5. Buton de anulare a masei «ZERO», conectare/deconectare «ON/OFF»

Display (des.1)
6. Greutatea ambalajului «T»
7. Valoarea negativă «-»
8. Greutate iniţială «o»
9. Regim de cântărire «Weight»
10. Regim de măsurare volumului de lapte «Milk»
11. Greutate, «g»
12. Volum «ml»
13. Volum în uncie «fl’oz»
14. Greutate în funte «lb:oz»
15. Regim de măsurare volumului de apă «Water»

RECOMANDĂRI
Compatibilitate electromagnetică
Cântarul electronic poate fi sensibil faţă de unde electromagnetice emise de alte dispozitive, amplasate în nemijlocita apropiere (de exemplu, telefoane mobile, aparate radio portative, telecomande şi cuptoare cu microunde). Dacă apar asemenea interferenţe (pe display se afişează date eronate sau contradictorii), plasaţi cântarul în altă parte sau deconectaţi temporar sursa perturbaţiilor.

ATENŢIE!
- Cântarul nu necesită întreţinere tehnică.
- Mânuiţi cântarul cu delicateţe, ca şi orice dispozitiv de măsurare; nu-l supuneţi acţiunii temperaturilor joase sau înalte, umidităţii sporite, evitaţi acţiunea directă a razelor solare, nu scăpaţi dispozitivul pe jos şi nu-l loviţi.
- Nu permiteţi pătrunderea apei în interiorul carcasei cântarului, dispozitivul nu este impermeabil pentru apă. Se interzice păstrarea sau utilizarea cântarului în locuri cu umiditate sporită (peste 80%), nu permiteţi contactul dispozitivului cu apa sau cu alte lichide pentru a preveni dereglarea corectitudinii datelor cântarului sau defectarea cântarului.
- Se interzice plasarea pe platforma cântarului a obiectelor grele, cu masa mai mare de limita maximal accesibilă a cântarului.
- Se interzice reparaţia cântarului din proprie iniţiativă.
- În legătură cu orice aspecte ale deservirii tehnice adresaţi-vă la un centru autorizat de service.
- Doar pentru utilizare în condiţii casnice.

Instalarea bateriilor
Deschideţi capacul compartimentului pentru baterii şi montaţi 2 baterii 1,5 В «ААА», în corespundere cu polaritatea. Închideţi capacul compartimentului pentru baterii.
Remarcă: - pentru utilizarea cântarului pe timp mai îndelungat fără schimbarea bateriilor folosiţi bateriile «alcaline» de tip «AAA».

Buton pentru selectarea unităţii de masă
- pentru a selecta unitate de masă (g, lb:oz) sau volumul (ml, fl’oz) conectaţi cîntarul atingând butonul (5) «ZERO-ON/OFF»
- atingând butonul (3) «MODE**»**, selectaţi funcţia în care este necesar de schimbat unităţile de masă, greutatea (g, lb:oz) sau volumul (ml, fl’oz)
- schimbarea unităţii de masă greutate sau volum realizează prin apăsarea butonului (g lb), amplasat lîngă compartimentul pentru baterii.

Regimuri de cântărire
- conectaţi cântarul, atingând butonul (5) «ZERO-ON/OFF» şi aşteptaţi apariţia indicaţiei «zero» pe display (4).
- atingând butonul (3) «MODE**»**, selectaţi pe display (4) regim de măsurare (9) «Weight», regim de măsurare volumului de lapte (10) «Milk» sau apei (15) «Water».

Remarcă: în regim de cântărire sau măsurare volumului informaţia va fi afişată în unităţile de masă selectate (vezi punctul de mai sus).

Cântărire
- Plasaţi cântarul pe o suprafaţă plană, orizontală şi stabilă.
- Montaţi platforma (1) în corpul cântarului (2).
- Atingeţi butonul «ZERO-ON/OFF» pentru conectarea cântarului.
- Aşteptaţi indicaţia «zero» pe display (4).
- Atingând butonul (3) «MODE**»**, selectaţi pe display (4) regim de cântărire (9) «Weight».
- Adăugaţi ingredientul(le) pentru măsurare în recipient. Greutatea lor se va afişa pe display (4).

Regim de măsurare volumului
- Plasaţi cântarul pe o suprafaţă plană, orizontală şi stabilă.
- Montaţi platforma (1) în corpul cântarului (2).
- Atingeţi butonul «ZERO-ON/OFF» pentru conectarea cântarului.
- Aşteptaţi indicaţia «zero» pe display (4).
- Atingând butonul (3) «MODE**»**, selectaţi pe display (4) regim de măsurare volumului de lapte (10) «Milk» sau apei (15) «Water».
- Turnaţi lichidul în recipient (1), pe display (4) se va afişa volumul lichidului.

Atenţie: Afişarea pe display (4) a simbolurilor „Err” indică depăşirea greutăţii maximal admisibile, scoateţi imediat ingredientele de pe cântar pentru a preveni defectarea lui.

Funcţie de anulare a masei «ZERO»
Această funcţie vă permite să cântăriţi în mod consecutiv diferite ingrediente fără scoaterea lor de pe cântar.
- Conectaţi cântarul, atingând butonul «ZERO-ON/OFF».
- Aşteptaţi indicaţia «zero» pe display (4).
- Atingând butonul (3) «MODE**»**, selectaţi pe display (4) regim de cântărire (9) «Weight».
- Adăugaţi ingredientul pentru măsurare în recipient (1). Greutatea lui se va afişa pe display (4).
- Atingeţi butonul (5) «ZERO-ON/OFF», indicaţiile cântarului «va deveni zero».
- Puneţi ingredientul următor pentru măsurare în recipientul cântarului. Greutatea ingredientului se va afişa pe display (4).
- Aveţi posibilitatea să repetaţi operaţiunea de mai multe ori.

Remarcă:
- *dacă aveţi nevoie să ştiţi greutatea totală a mai multor ingredientelor, după cântărirea ultimul ingredient atingeţi butonul (5) «ZERO-ON/OFF», indicaţiile cântarului «va deveni zero», după extragerea tuturor ingredientelor din recipientul cântarului (1) pe display (4) se va afişa greutatea totală tuturor ingredientelor, şi simbolul (7)..*
- *cântărind mai multe ingrediente cu masa totală mai mare 200 grame utilizând funcţia «ZERO», se va ilumina simbolul (6) greutatea ambalajului «T», greutatea totală maximă a tuturor ingredientelor pentru cântărire trebuie să fie nu mai mult de 5000 g.*

Deconectare automată
- După cântărire, cu condiţie că nu sunt efectuate nici un fel de acţiuni, cântarul se va deconecta automat peste 2 minute.
- Pentru utilizarea mai economică a bateriilor este recomandat de deconectat cântarul după utilizare, pentru aceasta atingeţi butonul (5) «ZERO-ON/OFF» pe trei secunde.

Înlocuirea bateriilor
Afişarea pe ecran a simbolului „Lo” indică necesitatea de înlocuire a bateriei.
Deschideţi capacul compartimentului pentru baterii, montaţi baterii noi (1,5 В «ААА»), în corespundere cu polaritatea şi închideţi capacul.
Dacă cântarul nu este utilizat pentru o perioadă îndelungată de timp, scoateţi bateriile din compartimentul pentru baterii.

Remarcă: dacă cântarul funcţionează incorect, încercaţi să deconectaţi sursa de alimentare, deschizând compartimentul pentru baterie si extrăgând bateriile. Peste un interval scurt de timp repuneţi bateriile la loc si conectaţi cântarul.

În legătură cu orice aspecte ale deservirii tehnice adresaţi-vă la un centru autorizat de service.

Curăţare şi întreţinere
Ştergeţi cântarul cu o bucată de ţesătură umedă. Se interzice utilizarea detergenţilor abrazivi sau a solvenţilor.
Păstraţi dispozitivul în loc uscat si răcoros, inaccesibil pentru copii.

CARACTERISTICI TEHNICE
Baterii: 2 x 1,5 V AAA
Condiţii de păstrare: numai pentru uz interior la temperaturi 0-40°C
Umiditate relativă: 20-90%
Interval de cântărire: de la 10 g pînă la 5 kg

Producătorul îi rezervează dreptul de a schimba caracteristicile aparatelor fără anunţare prealabilă.

Termenul a produsului - 5 ani.

Garanţie
În legătură cu oferirea garanţiei pentru produsul dat, rugăm să Vă adresaţi la distribuitorul regional sau la compania, unde a fost procurat produsul dat. Serviciul de garanţie se realizează cu condiţia prezentării bonului de plată sau a oricărui alt document financiar, care confirmă cumpărarea produsului dat.

CE *Acest produs corespunde cerinţelor EMC, întocmite în conformitate cu Directiva 89/336/EEC i Directiva cu privire la electrosecuritate/joasă tensiune (73/23 EEC).*

2401.indd 1
12.08.2010 16:35:54

ČESKÝ

KUCHYNSKE VÁHY

POPIS
1. Vyměnitelní nádrže pro vážení
2. Korpus vah
3. Tlačítko výběru režimů provozu
4. Displej
5. Tlačítko vynulovaní váhy «ZERO», zapojení/odpojení «ON/OFF»

Displej (obr. 1)
6. Hmotnost obalu «T»
7. Negativní hodnota «-»
8. Základní váha «0»
9. Režim vážení «Weight»
10. Režim měření kapacity mléka «Milk»
11. Hmotnost, «g»
12. Kapacita «ml»
13. Kapacita v uncích «fl’oz»
14. Váha v librách «lb:oz»
15. Režim měření kapacity vody «Water»

REKOMENDACE
Elektromagnetická kompatibilita
Elektronické váhy můžou byt citlivé k elektromagnetickému záření jiných zařízení, umístěných v bezprostřední blízkosti (například, mobilních telefonů, přenosných radiostanic, ladicích pultů a mikrovlnných peci). V případě, jestliže se objevili znaky takového působení (na displeji zobrazují chybné nebo rozporné data), posuňte váhy jinam, nebo odpojíte zatím zdroj rušení.

POZOR!
- Váhy nevyžadují servisní obsluhy.
- Obracejte se s váhami pečlivě, jak s libovolným měřicím přístrojem, ne vystavějte jich účinku vysoké nebo nízké teploty, zvýšeně vlhkosti, vyhýbejte účinku otevřených slunečních paprsků, ne pouštějte vybavení i ne bouchejte do něho.
- Ne přistupujte zásahu kapaliny dovnitř pouzdra váhy, předepsané vybavení není vodovzdorným. Nesmí se odkládat nebo využívat váhy v místech se zvýšenou vlhkostí (víc než 80%), ne dopouštějte styku vybavení s vodou nebo jinými kapalinami v zamezení poškození správnosti údaji váhy nebo východu jich z činnosti.
- Nesmí se umísťovat na skelnou plošinu těžké předměty, masa kterých překonává maximálně přípustné krajní meze měření váhy.
- Nesmí se samostatně opravovat váhy.
- Pro otázky servisu se obracejte v autorizované servisní ústředí.
- Jen pro domácí použití.

Instalovaní napájecích prvků
Otevřitě víko bateriové sekce a instalujte dva napájecích elementů 1,5 v «AAA», přísné zachovajíc polaritu. Zavřitě víko bateriové sekce.

Poznámka: - pro trvalejší prácí vah bez výměny prvků napájení vykořisťujte «alkalinové» napájecí prvky typového rozměru «AAA».

Tlačítko výběru jednotek měření
- pro výběr jednotek vážení váhy (g, lb:oz) nebo kapacity (ml, fl’oz) zapněte váhy dotknutím knoflíčku (5) «ZERO-ON/OFF»
- dotknutím knoflíčku (3) «MODE», vyberte funkci, v které je nutně vyměnit jednotky měření, váhu (g, lb:oz) nebo kapacitu (ml, fl’oz)
- směna jednotek měření váhy nebo kapacity uskutečňuje se tlačítkem (g lb), nacházejícím vedle bateriové sekce.

Režimy měření
- zapněte váhy dotknutím tlačítka (5) «ZERO-ON/OFF» a dočkejte «nulové» indikaci na displeji (4).
- dotknutím tlačítka (3) «MODE», vyberte na displeji (4) režim vážení (9) «Weight», režim měření kapacity mléka (10) «Milk» nebo vody (15) «Water».

Poznámka: v režimu vážení nebo měření kapacity údaje budou zaznamenávat se ve vybraných jednotkách měření (víz. bod výše).

Vážení
- Vložte váhy na rovný stálý vodorovný povrch.
- Umístěte číše (1) do korpusu vah (2).
- Dotkněte tlačítka «ZERO-ON/OFF» pro zapnutí vah.
- Dočkejte «nulové» indikaci na displeji (4).
- Dotknutím tlačítka (3) «MODE», vyberte na displeji (4) režim vážení (9) «Weight».
- Umístěte přísadu(y) pro vážení do číše vah. Na displeji (4) zobrazí se váha přísady.

Režim měření kapacity
- Vložte váhy na rovný stálý vodorovný povrch.
- Umístěte číše (1) do korpusu vah (2)..
- Dotkněte tlačítka «ZERO-ON/OFF» pro zapnutí vah.
- Dočkejte «nulové» indikaci na displeji (4).
- Dotknutím tlačítka (3) «MODE», vyberte na displeji (4) režim měření kapacity mléka (10) «Milk» nebo vody (15) «Water».
- Lijte kapalinu do číše (1), přitom na displeji (4) bude zobrazovat se kapacita kapaliny.

Pozor: Objevení na displeji (4) značky «Err» ukazuje se na převýšení maximálně hmotností, obratem odstraníte náklad s váhy, aby zabránit jich poškození.

Funkce nulování hmotnosti «ZERO»
Dana funkce umožňuje postupně vážení různých přísad, ne vyjímajíc jich z číše vah.
- Dotkněte tlačítka «ZERO-ON/OFF» pro zapnutí vah.
- Dočkejte «nulové» indikaci na displeji (4).
- Dotknutím tlačítka (3) «MODE», vyberte na displeji (4) režim vážení (9) «Weight».
- Umístěte přísadu(y) pro vážení do číše vah. Na displeji (4) zobrazí se váha přísady.
- Dotknete se tlačítka (5) «ZERO-ON/OFF», údaje vah «vynulují».
- Umístěte další přísadu(y) pro vážení do číše vah (1). Na displeji (4) zobrazí se váha přísady.
- Vy můžete opakovat operaci několikrát.

Poznámka:
- jestli je nutně poznat celkovou hmotnost několik ingredientů, to po vážení poslední přísady dotknete se tlačítka (5) «ZERO-ON/OFF», údaje vah «vynulují»,po vytahování všech přísad z číše vah (1) na displeji (4)zobrazí hmotnost všech vážených přísad, a také a značka (7) .
- při vážení několik přísad celkovou vahou víc 200 g, při využiti funkci «ZERO», vzplane značka (6) váha obalu «T», přitom maximální, celková váha všech přísad pro vážení ne může byt vyšší než 5000 g.

Automatické odpojení
- Po vážení, není-li provázené nějaké aktivity, váhy automatické vypnou za 2 minuty.
- Dle účelu úsporného vykořisťovaní napájecích prvků, je doporučeno vypínat váhy po užiti, pro to dotknete přes 3 sekundy tlačítka (5) «ZERO-ON/OFF».

Výměna prvků nap jen
Objevení na displejí symbolu « Lo » ukazuje se na nutnost výměny napájecího zdrojí. Odemkněte víko bateriově sekce, vložte novou baterii (1,5 v «AAA»), řídící se polaritou, uzavřete víko.
Pokud váhy ne používají se přes dlouhy čas, vytáhnete napájecí zdroj z bateriové sekce.

Poznámka: pokud váhy pracují nesprávně, zkusíte odpojit napájení, proto odemkněte víko bateriově sekce i vytáhnete baterii. Přes nějakou dobu vložte baterii na místo i zapněte váhy.

Pro otázky servisu se obracejte v autorizovaný servisní ústředí.

Čištění a obsluha
Pasírujte váhy vlhkou látkou. Nesmí se využívat brousicí mycí prostředky nebo rozpoštedla.
Chraňte váhy v suchím chladným městě, nepřípustněm pro dětí.

TECHNICKÉ CHARAKTERISTIKY
Prvky napájení: 2 x 1,5 v AAA
Podmínky skladování: jen do využívání uvnitř prostoru při teplotě 0 do 40˚C
Relativní humidita: 20-90%
Rozsah vážení: od 10 g do 5 kg

Výrobce si vyhrazuje právo změnit charakteristiku přístrojů bez předchozího upozornění.

Životnost přístroje - 5 roky

Záruka
Podrobné záruční podmínky poskytne prodejce přístroje. Při uplatňování nároků během záruční lhůty je třeba předložit doklad o zakoupení výrobku.

Tento výrobek odpovídá požadavkům na elektromagnetickou kompatibilitu, stanovеným direktivou 89/336/EEC a předpisem 73/23/EEC Evropské komise o nízkonapěťových přístrojích.

УКРАЇНЬСКИЙ

КУХОННІ ТЕРЕЗИ

ОПИС
1. Знімна ємність для зважування
2. Корпус ваг
3. Кнопка вибору режимів роботи
4. Дисплей
5. Кнопка обнуління ваги «ZERO», включення/вимкнення «ON/OFF»

Дисплей (мал. 1)
6. Вага тари «T»
7. Негативне значення «-»
8. Оригінальна вага «о»
9. Режим зважування «Weight»
10. Режим вимірювання об’єму молока «Milk»
11. Вага, «g»
12. Обсяг «ml»
13. Обсяг в унціях «fl’oz»
14. Вага в фунтах «lb:oz»
15. Режим вимірювання об’єму води «Water»

РЕКОМЕНДАЦІЇ
Електромагнітна сумісність
Електронні ваги можуть бути чутливі до електромагнітного випромінювання інших пристроїв, розташованих в безпосередній близькості (наприклад, мобільних телефонів, портативних радіостанцій, пультів радіоуправління і мікрохвильових печей). У разі якщо з’явилися ознаки такого впливу (на дисплеї відображаються помилкові або суперечливі дані), перемістіть ваги в інше місце, або відключіть на деякий час джерело перешкод.

УВАГА!
- Терези не вимагають технічного обслуговування.
- Поводьтеся з вагами акуратно, як з будь-яким вимірювальним приладом, оберігайте їх від впливу високих або низьких температур, підвищеної вологості, уникайте впливу прямих сонячних променів, не роняйте пристрій і не стукайте по ньому.
- Не допускайте потрапляння рідини всередину корпусу ваг, даний пристрій не є водонепроникним. Забороняється залишати або використовувати ваги у місцях з підвищеною вологістю (понад 80%), не допускайте контакту пристрою з водою або іншими рідинами, щоб уникнути порушення правильності показань ваг або виходу їх з ладу.
- Забороняється вміщувати в чашу ваг важкі предмети, вага яких перевищує максимально допустиму межу зважування ваг.
- Забороняється самостійно ремонтувати ваги.
- З питань технічного обслуговування звертайтеся до авторизованого сервісного центру.
- Тільки для домашнього використання.

Встановлення елементів живлення
Відкрийте кришку батарейного відсіку і встановіть два елементи живлення 1,5 В «ААА», строго дотримуючись полярності. Закрийте кришку батарейного відсіку.
Примітка: - для більш тривалої роботи вагів без заміни елементів живлення, використовуйте «алкалінові» елементи живлення типорозміру «ААА».

Кнопка вибору одиниць виміру
- для вибору одиниць виміру (g, lb:oz) або об’єму (ml, fl’oz) увімкніть ваги, дотиком до кнопки (5) «ZERO-ON/OFF»
- дотиком до кнопки (3) «MODE», виберіть функцію, в якій необхідно змінити одиниці зважування, вага (g, lb:oz) або обсяг (ml, fl’oz)
- зміна одиниць вимірювання ваги або обсягу, здійснюється кнопкою (g lb), розташованою поруч з батарейним відсіком.

Режими зважування
- увімкніть ваги, дотиком до кнопки (5) «ZERO-ON/OFF» і дочекайтеся «нульового» свідчення на дисплеї (4).
- дотиком до кнопки (3) «MODE», виберіть на дисплеї (4) режим зважування (9) «Weight», режим вимірювання об’єму молока (10) «Milk» або води (15) «Water».

Примітка:
у режимі зважування або вимірювання об’єму відображення інформації буде відбуватися у вибраних одиницях виміру (див. пункт вище).

Зважування
- Встановіть ваги на рівну, стійку, горизонтальну поверхню.
- Установить чашу (1) в корпус ваги (2).
- Натисніть кнопку «ZERO-ON/OFF» для увімкнення ваги.
- Дочекайтеся «нульового» свідчення на дисплеї (4).
- Дотиком до кнопки (3) «MODE», виберіть на дисплеї (4) режим зважування (9) «Weight».
- Помістіть інгредієнт(и) для зважування в чашу вагів. На дисплеї (4) відобразиться вага інгредієнта.

Режим вимірювання об’єму
- Встановіть ваги на рівну, стійку, горизонтальну поверхню.
- Установить чашу (1) в корпус ваги (2).
- Натисніть кнопку «ZERO-ON/OFF» для увімкнення ваги.
- Дочекайтеся «нульового» свідчення на дисплеї (4).
- Дотиком до кнопки (3) «MODE», виберіть на дисплеї (4) режим вимірювання об’єму молока (10) «Milk» або води (15) «Water».
- Наливайте рідину в чашу (1), при цьому на дисплеї (4) буде відображатися об’єм рідини.

Увага: Поява на дисплеї (4) символів «Err» вказує на перевищення максимальної ваги, терміново приберіть вантаж з ваги, щоб запобігти їх пошкодження.

Функція обнулення ваги«ZERO»
Ця функція дозволяє послідовно зважувати різні інгредієнти, не виймаючи їх з чаші ваг.
- Натисніть кнопку «ZERO-ON/OFF» для увімкнення ваги.
- Дочекайтеся «нульового» свідчення на дисплеї (4).
- Дотиком до кнопки (3) «MODE», виберіть на дисплеї (4) режим зважування (9) «Weight».
- Помістіть інгредієнт для зважування в чашу ваг (1). На дисплеї (4) відобразиться вага інгредієнта.
- Натисніть кнопку (5) «ZERO-ON/OFF», свідчення терезів «обнуляться».
- Помістіть наступний інгредієнт для зважування в чашу ваг (1). На дисплеї (4) відобразиться вага інгредієнта.
- Ви можете повторити операцію кілька разів.

Примітка:
- якщо необхідно дізнатися про загальну вагу декількох інгредієнтів, то після зважування останнього інгредієнта доторкніться до кнопки (5) «ZERO-ON/OFF», свідчення терезів «обнуляться», після вилучення всіх інгредієнтів з чаші ваг (1) на дисплеї (4) відобразиться загальна вага всіх зважених інгредієнтів, а так же символ (7) .
- при зважуванні декількох інгредієнтів загальною вагою понад 200 гр., при використанні функції «ZERO», відображається символ (6) вага тари «T», при цьому максимальна, сумарна вага всіх інгредієнтів для зважування не повинна перевищувати 5000 гр.

Автоматичне відключення
- Після завершення зважування, за умови, що не виробляються ніякі дії, вага автоматично вимкнеться через 2 хвилини.
- З метою більш економічного використання елементів живлення рекомендується вимикати ваги після використання, для цього торкніться на 3 секунди до кнопки (5) «ZERO-ON/OFF».

Заміна елементів живлення
Поява на дисплеї символа «Lo» вказує на необхідність заміни елемента живлення. Відкрийте кришку батарейного відсіку, встановіть нові елементи живлення (1,5 В «ААА»), суворо дотримуючись полярності, закрийте кришку.
Якщо ваги не використовуються тривалий час, вийміть елементи живлення з батарейного відсіку.

Примітка: якщо ваги працюють неправильно, спробуйте вимкнути живлення, для цього відкрийте кришку батарейного відсіку і дістаньте батарейки. Через деякий час встановіть батарейки на місце і увімкніть ваги.

З питань технічного обслуговування звертайтеся до авторизованих сервісних центрів.

Чищення та догляд
Протирайте вагу вологою тканиною. Забороняється використовувати абразивні миючі засоби або розчинники.
Зберігайте ваги в сухому прохолодному місці, недоступному для дітей.

ТЕХНІЧНІ ХАРАКТЕРИСТИКИ
Елементи живлення: 2 х 1,5 В ААА
Умови зберігання: тільки для використання всередині приміщення при температурі від 0 до 40˚C
Відносна вологість: 20-90%
Діапазон зважування: від 10 г до 5 кг

Виробник залишає за собою право змінювати характеристики приладів без попереднього повідомлення.

Термін служби приладу - 5 років

Гарантія
Докладні умови гарантії можна отримати в дилера, що продав дану апаратуру. При пред’явленні будь-якої претензії протягом терміну дії даної гарантії варто пред’явити чек або квитанцію про покупку.

Даний виріб відповідає вимогам до електромагнітної сумісності, що пред’являються директивою 89/336/ЄЕС Ради Європи й розпорядженням 73/23 ЄЕС по низьковольтних апаратурах.

БЕЛАРУСКІ

КУХОННЫЯ ШАЛІ

АПІСАННЕ
1. Здымная ёмістасць для ўзважвання
2. Корпус шаляў
3. Кнопка выбару рэжымаў працы
4. Дысплей
5. Кнопка абнулення вагі “ZERO”, уключэння/выключэння “ON/OFF”

Дысплей (мал. 1)
6. Вага тары “T”
7. Адмоўнае значэнне “-”
8. Зыходная вага “о”
9. Рэжым узважвання “Weight”
10. Рэжым вымярэння аб’ёму малака “Milk”
11. Вага, “g”
12. Аб’ём “ml”
13. Аб’ём ва ўнцыях “fl’oz”
14. Вага ў фунтах “lb:oz”
15. Рэжым вымярэння аб’ёму вады “Water”

РЭКАМЕНДАЦЫІ
Электрамагнітная сумяшчальнасць
Электронныя шалі могуць быць адчувальныя да электрамагнітнага выпраменьвання іншых прылад, размешчаных у непасрэднай блізкасці (напрыклад, мабільных тэлефонаў, партатыўных радыёстанцый, пультаў радыёкіравання і мікрахвалевых печаў). У выпадку, калі з’явіліся прыкметы такога ўздзеяння (на дысплеі адлюстроўваюцца хібныя ці супярэчлівыя дадзеныя), перамесціце шалі ў іншае месца, або адключыце на час крыніцу перашкод.

УВАГА!
- Шалі не патрабуюць тэхнічнага абслугоўвання.
- Звяртайцеся з шалямі акуратна, як з любым вымяральным прыборам, не падвяргайце іх уздзеянню высокіх ці нізкіх тэмператур, падвышанай вільготнасці, пазбягайце ўздзеянні прамых сонечных прамянёў, не губляйце прыладу і не стукайце па ім.
- Не дапушчайце траплення вадкасці ўнутр корпуса шаляў, дадзеная прылада не з’яўляецца воданепранікальнай. Забараняецца пакідаць ці выкарыстоўваць шалі ў месцах з падвышанай вільготнасцю (больш 80%), не дапушчайце кантакту прылады з вадой або іншымі вадкасцямі ў пазбяганне парушэння правільнасці сведчанняў шаляў ці выйсця іх з ладу.
- Забараняецца змяшчаць у чару шаляў цяжкія прадметы, вага якіх перавышае максімальна дапушчальная мяжу ўзважвання шаляў.
- Забараняецца самастойна рамантаваць шалі.
- Па пытаннях тэхнічнага абслугоўвання звяртайцеся ў аўтарызаваныя сэрвісныя цэнтры.
- Толькі для хатняга выкарыстання.

Усталёўка элементаў сілкавання
Адкрыйце вечка батарэйнага адсека і ўсталюйце два элемента сілкавання 1,5 У “ААА”, строга выконваючы палярнасць. Зачыніце вечка батарэйнага адсека.
Нататка: для больш працяглай працы шаляў без замены элементаў сілкавання, выкарыстоўвайце “алкалінавыя” элементы сілкавання тыпаразмеру “ААА”.

Кнопка выбару адзінак вымярэння
- для выбару адзінак вымярэння (g, lb:oz) ці аб’ёму (ml, fl’oz) уключыце шалі дакрананнем да кнопкі (5) “ZERO-ON/OFF”
- дакрананнем да кнопкі (3) “MODE”, абярыце функцыю, у якой неабходна змяніць адзінкі ўзважвання, вага (g, lb:oz) ці аб’ём (ml, fl’oz)
- змена адзінак вымярэння вагі ці аб’ёму ажыццяўляецца кнопкай (g lb), размешчанай побач з батарэйным адсекам.

Рэжымы ўзважвання
- уключыце шалі, дакрананнем да кнопкі (5) “ZERO-ON/OFF” і дачакайцеся “нулявога” сведчання на дысплеі (4).
- дакрананнем да кнопкі (3) “MODE”, абярыце на дысплеі (4) рэжым узважвання (9) “Weight”, рэжым вымярэння аб’ёму малака (10) “Milk” ці воды (15) “Water”.

Нататка: у рэжыме ўзважвання ці вымярэнні аб’ёму адлюстраванне інфармацыі будзе адбывацца ў абраных адзінках вымярэння (гл. пункт вышэй).

Узважванне
- Усталюйце шалі на роўную, устойлівую, гарызантальную паверхню.
- Усталюйце чару (1) у корпус шаляў (2).
- Дакраніцеся да кнопкі "ZERO-ON/OFF" для ўключэння шаляў.
- Дачакайцеся "нулявога" сведчання на дысплеі (4).
- Дакрананнем да кнопкі (3) "MODE", абярыце на дысплеі (4) рэжым узважвання (9) "Weight".
- Змясціце інгрэдыент(ы) для ўзважвання ў чару шаляў. На дысплеі (4) адлюстреуцца вага інгрэдыента.

Рэжым вымярэння аб’ёму
- Усталюйце шалі на роўную, устойлівую, гарызантальную паверхню.
- Усталюйце чару (1) у корпус шаляў (2).
- Дакраніцеся да кнопкі "ZERO-ON/OFF" для ўключэння шаляў.
- Дачакайцеся "нулявога" сведчання на дысплеі (4).
- Дакрананнем да кнопкі (3) "MODE", абярыце на дысплеі (4) рэжым вымярэння аб’ёму малака (10) "Milk" ці вады (15) “Water”.
- Налівайце вадкасць у чару (1), пры гэтым на дысплеі (4) будзе адлюстроўвацца аб’ём вадкасці.

Увага: З’яўленне на дысплеі (4) знакаў “Err” паказвае на перавышэнне максімальнай вагі, тэрмінова прыбярыце груз з шаляў, каб прадухіліць іх пашкоджанне.

Функцыя абнулення вагі “ZERO”
Дадзеная функцыя дазваляе паслядоўна ўзважваць розныя інгрэдыенты, не вымаючы іх з чары шаляў.
- Дакраніцеся да кнопкі “ZERO-ON/OFF” для ўключэння шаляў.
- Дачакайцеся "нулявога" сведчання на дысплеі (4).
- Дакрананнем да кнопкі (3) "MODE", абярыце на дысплеі (4) рэжым узважвання (9) "Weight".
- Змясціце інгрэдыент для ўзважвання ў чару шаляў (1). На дысплеі (4) адлюструецца вага інгрэдыента.
- Дакраніцеся да кнопкі (5) "ZERO-ON/OFF", сведчанні шаляў "абнуляцца".
- Змясціце наступны інгрэдыент для ўзважвання ў чару шаляў (1). На дысплеі (4) адлюструецца вага інгрэдыента.
- Вы можаце паўтарыць аперацыю некалькі разоў.

Нататка:
- калі неабходна пазнаць агульную вагу некалькіх інгрэдыентаў, то пасля ўзважвання апошняга інгрэдыента дакраніцеся да кнопкі (5) “ZERO-ON/OFF”, сведчанні шаляў “абнуляцца”, пасля вымання ўсіх інгрэдыентаў з чары шаляў (1) на дысплеі (4) адлюструецца агульная вага ўсіх узважаных інгрэдыентаў, а гэтак жа знак (7) .
- пры ўзважванні некалькіх інгрэдыентаў агульнай вагай больш 200 гр., пры выкарыстанні функцыі “ZERO”, загараецца знак (6) вага тары “T”, пры гэтым максімальная, сумарная вага ўсіх інгрэдыентаў для ўзважвання не павінна перавышаць 5000 гр.

Аўтаматычнае адключэнне
- Пасля завяршэння ўзважвання, пры ўмове, што не вырабляюцца ніякія дзеянні, шалі аўтаматычна выключацца праз 2 хвіліны.
- У мэтах больш эканамічнага выкарыстання элементаў сілкавання, рэкамендуецца выключаць шалі пасля выкарыстання, для гэтага дакраніцеся на 3 секунды да кнопкі (5) “ZERO-ON/OFF”.

Замена элементаў сілкавання
З’яўленне на дысплеі знака “Lo” паказвае на неабходнасць замены элемента сілкавання. Адкрыйце вечка батарэйнага адсека, усталюйце новыя элементы сілкавання (1,5 У “ААА”), строга выконваючы палярнасць, зачыніце вечка.
Калі шалі не выкарыстоўваюцца працяглы час, выміце элементы сілкавання з батарэйнага адсека.

Нататка: калі шалі працуюць няправільна, паспрабуйце адключыць сілкаванне, для гэтага адкрыйце вечка батарэйнага адсека і дастаньце батарэйкі. Праз некаторы час усталюеце батарэйкі на месца і ўключыце шалі.

Па пытаннях тэхнічнага абслугоўвання звяртайцеся ў аўтарызаваныя сэрвісныя цэнтры.

Чыстка і догляд
Праціра́йце шалі вільготнай тканінай. Забараняецца выкарыстоўваць абразіўныя мыйныя сродкі ці растваральнікі.
Захоўваеце шалі ў сухім прахалодным месцы, недаступным для дзяцей.

ТЭХНІЧНЫЯ ХАРАКТАРЫСТЫКІ
Элементы сілкавання: 2 х 1,5 У ААА
Ўмовы захоўвання: толькі для выкарыстання ўсярэдзіне памяшкання пры тэмпературы ад 0 да 40˚C
Адносная вільготнасць: 20-90%
Дыяпазон узважвання: ад 10 г да 5 кг

Вытворца пакідае за сабой права змяняць характарыстыкі прыбораў без папярэдняга паведамлення.

Тэрмін службы прыбора - 5 гады

Гарантыя
Падрабязнае апісанне умоў гарантыйнага абслугоўвання могут быць атрыманы у таго дылера, ў якога была набыта тэхніка. Пры звароце за гарантыйным абслугоўваннем абавязкова павінна быць прад'яўлена купчая альбо квітанцыя аб аплаце.

Дадзены выраб адпавядае патрабаванням ЕМС, якія выказаны ў дырэктыве ЕС 89/336/ЕЕС, і палажэнням закона аб прытрымліванні напружання (73/23 ЕС)

ЎЗБЕК

OSHXONA TAROZI

TA’RIFI
1. Vazn o’lchash uchun yechib olinadigan idish
2. Tarozining korpusi
3. Ishlash rejimlarini tanlash tugmasi
4. Displey
5. Vaznn nolga keltirish «ZERO», tarozini yoqish/o’chirish tugmasi «ON/OFF»

Displey (1)
6. Taraning vazni «T»
7. Vaznnin manfiy qiymati «-»
8. Boshlang’ich vazni «o»
9. Vaznni o’lchash rejimi «Weight»
10. Sutning hajmini o’lchash rejimi «Milk»
11. Vazni, «g»
12. Xajmi «ml»
13. Untsiyalarda hajmi «fl’oz»
14. Funtlarda vazni «lb:oz»
15. Suvning hajmini o’lchash rejimi «Water»

TAVSIYALAR
Elektromagnit nurlanishli buyumlarga yaqinlikda ishlashi
Elektron tarozi unga bevosita yaqin yerda joylashgan boshqa moslamalarning elektromagnit nurlanishiga sezgir bo’lishi mumkin (masalan, mobil telefonlar, portativ radiostantsiyalar, radio orqali masofadan boshqarish pultlari va mikroto’lqinli pechlar). Agar bunday ta’sir ko’rsatish alomatlari paydo bo’lgan holda (displeyda xato bo’lgan yoki bir-biriga zid ma’lumotlar aks ettiriladi), tarozini boshqa joyga ko’chiring yoki shovqin xosil qiluvchi manba bo’lgan buyumni vaqtincha o’chiring.

DIQQAT!
- Tarozi texnik xizmat ko’rsatlishini talab etmaydi.
- Tarozi bilan ehtiyot bo’lib, har qanday o’lchov asbobi bilan muomala kabi, ishlash lozim, ularni o’ta yuqori yoki past haroratlar, yuqori namlik ta’sirida qoldirmang, to’g’ridan-to’g’i quyosh nurlari ta’sir etishiga yo’l qo’ymang, buyumni yerga tushirib yubormang va unga zarbalar tushmasligi lozim.
- Tarozining ichiga suyuqlik kirib qolishiga yo’l qo’ymang, ushbu asbob suv kirmaydigan qilib tayyorlanmagan. Tarozini namligi yuqori (80 % dan ortiq) bo’lgan joylarda qoldirish yoki ishlatish taqiqlanadi, tarozining ko’rsatkichlari to’g’ri bo’lishining buzilishiga yoki ularning ishdan chiqishiga sabab bo’lmaslik uchun buyumga suv yoki boshqa suyuqliklar tegishiga yo’l o’ymang.
- Tarzining idishi ichiga vazni tarozining tortish kuchinin gchegaraviy ko’rsatkichidan ko’proq bo’lgan og’ir buyumlarni joylashtirish taqiqlanadi.
- Tarozini mustaqi l ta’mirlash taqiqlanadi.
- Texnik xizmat ko’rsatish masalalari bo’yicha ro’yxatga olingan servis markazlariga murojaat qiling.
- Faqat uy-ro’zg’orda foydalanish uchun.

Ta’minot elementlarini o’rnatish
Batareyalar bo’linmasining qopqog’ini oching va qutbliligiga qat’iy rioya qilgan holda 1,5 V «AAA» lik ikkita ta’minot elementini o’rnating. Batareyalar bo’linmasining qopqog’ini yoping.
Eslatma: - Tarozining ta’minot elementlarini almashtirmaganholda uzoqroq ishlashi uchun «AAA» turi va o’lchamidagi «alkalin» ta’minot elementlaridan foydalaning.

O’lchov birliklarini tanlash tugmasi
- O’lchov (g, lb:oz) yoki hajm (ml, fl’oz) birliklarini tanlash uchun (5) «ZERO-ON/OFF» tugmasini bosib, tarozini yoqing.
- (3) «MODE» tugmasini bosib, o’lchash birliklarini o’zgartirish lozim bo’lgan funktsiyani tanlang, vazn tortish (g, lb:oz) yoki hajmni (ml, fl’oz) o’lchash.
- Vazn yoki hajmni o’lchash birliklarini o’zgartirish, batareyalar bo’linmasining yonida joylashgan (g lb) tugmasi yordamida amalga oshiriladi.

Tarozida vazn tortish rejimlari
- (5) «ZERO-ON/OFF» tugmasini bosib, tarozini yoqing va displeydagi (4) «nolli» ko’rsatkich paydo bo’lishini kutib turing.
- (3) «MODE» tugmasini bosib, displeyda (4) vazn tortish rejimini (9) «Weight», sutning (10) «Milk» yoki suvning (15) «Water» hajmini o’lchash rejimini tanlang.

Eslatma: Vazn tortish yoki hajmini o’lchash rejimida ma’lumotlarning aks ettirilishi tanlangan o’lchov birliklarida amalga oshiriladi (yuqoridagi bandini qarang).

Tarozida vazn tortish
- Tarozini tekis, barqaror, gorizontal yuzaning ustiga o’rnating.
- Tarozining idishini (1) tarozining korpusi ichiga (2) o’rnating.
- Tarozini yoqish uchun «ZERO-ON/OFF» tugmasini bosing.
- Displeydagi (4) «nolli» ko’rsatkich paydo bo’lishini kutib turing.
- (3) «MODE» tugmasini bosib, displeyda (4) vazn tortishi rejimini (9) «Weight» tanlang.
- Vazn tortish zarur bo’lgan mahsulotlarni tarozining idishi ichiga qo’ying. Displeyda (4) ushbu mahsulotning vazni aks ettiriladi.

Tarozida hajmini o’lchash rejimi
- Tarozini tekis, barqaror, gorizontal yuzaning ustiga o’rnating.
- Tarozining idishini (1) tarozining korpusi ichiga (2) o’rnating.
- Tarozini yoqish uchun «ZERO-ON/OFF» tugmasini bosing.
- Displeydagi (4) «nolli» ko’rsatkich paydo bo’lishini kutib turing.
- (3) «MODE» tugmasini bosib, displeyda (4) sutning (10) «Milk» yoki suvning (15) «Water» hajmini o’lchash rejimini tanlang.
- Suyuqlikni tarozi idishiga quying (1), bunda displeyda (4) ushbu suyuqlikning hajmi aks ettiriladi.

Diqqat: Displeyda (4) «Err» belgilarining paydo bo’lishi maksimal mumkin bo’lgan vazn tortilishidan yuqoriroq vazn bo’lganligini ko’rsatadi, tarozi shikastlanishining oldini olish uchun darhol tarozidan ortiqcha yukni olib tashlang.

Tarozidagi vazn ko’rsatkichlarini nolga keltirish funktsiyasi «ZERO»
Ushbu funktsiya turli mahsulotlarni tarozining idishi ichidan chiqarib olmasdan, ularni birin-ketish vaznini o’lchashga imkon beradi.
- Tarozini yoqish uchun «ZERO-ON/OFF» tugmasini bosing.
- Displeydagi (4) «nolli» ko’rsatkich paydo bo’lishini kutib turing.
- (3) «MODE» tugmasini bosib, displeyda (4) vazn tortishi rejimini (9) «Weight» tanlang.
- Vazn tortish zarur bo’lgan mahsulotlarni tarozining idishi (1) ichiga qo’ying. Displeyda (4) ushbu mahsulotning vazni aks ettiriladi.
- (5) «ZERO-ON/OFF» tugmasini bosing, tarozining ko’rsatkichlari nolga keltiriladi.
- Vazn tortish zarur bo’lgan keyingi mahsulotlarni tarozining idishi (1) ichiga qo’ying. Displeyda (4) ushbu mahsulotning vazni aks ettiriladi.
- Siz ushbu operatsiyani bir necha marta takrorlashingiz mumkin.

Eslatma:
- agar bir nechta mahsulotlarning umumiy vaznini bilish kerak bo’lsa, oxirgi mahsulotning vaznini tortishdan keyin (5) «ZERO-ON/OFF» tugmasini bosing, tarozining ko’rsatkichlari nolga keltiriladi, barcha mahsulotlarning tarozi idishining ichidan chiqarib olingandan keyin (1) displeyda (4) vazni tortilgan barcha mahsulotlarning umumiy vazni, shuningdek (7) belgisi aks ettiriladi.
- umumiy vazni 200 grammmdan ortiq bo’lgan bir nechta mahsulotlarning vaznini tortish zarur bo’lganda, «ZERO» funktsiyasidan foydalanish paytida, (6) o’ramning vazni «T» belgisi yonadi, bunda vazni tortilishi lozim bo’lgan barcha mahsulotlarning maksimal birgalikdagi vazni 5000 grammdan oshmasligi lozim.

Avtomatik ravishda o’chirilishi
- Vazn tortish tugatilganidan keyin, hech qanday harakatlar amalga oshirilmaganligi sharti bilan, tarozi 2 minutdan keyin avtomatik ravishda o’chiriladi.
- Ta’minot elementlarilan ko’proq tejamkor foydalanish maqsadida, tarozini foydalnib bo’lgandan keyin o’chirish tavsiya etiladi, buning uchun 3 soniya davomida (5) «ZERO-ON/OFF» tugmasini bosing.

Ta’minot elementlarini almashtirish
Displeyda «Lo» belgisining paydo bo’lishi ta’minot lementini almashtirish zarurligini ko’rsatadi. Batareyalar bo’linmasining qopqog’ini oching va qutbliligiga qat’iy rioya qilgan holda yangi 1,5 V «AAA» lik ikkita ta’minot elementini o’rnating. Batareyalar bo’linmasining qopqog’ini yoping.
Agar tarozi uzoq vaqt davomida foydalanilmaydigan bo’lsa, batareyalar bo’linmasidan ta’minot elementlarini chiqarib oling.

Eslatma: agar tarozi noto’g’ri ishlayotgan bo’lsa, ta’minotini o’chirib ko’ring va yana yoqing, buning uchun batareyalar bo’linmasining qo’opqog’ini oching va batareykalarni chiqarib oling. Bir necha vaqtdan keyin batareykalarni joyiga o’rnating va tarzini qaytadan yoqing.

Taroziga texnik xizmat ko’rsatish masalalari bo’yicha ro’yxatga olingan servis markazlariga murojaat qiling.

Tarozini tozalash va parvarish qilish
Tarozini nam mato bilan arting. Tozalash uchun abraziv yuvish vositalari yoki erituvchilardan foydalanish taqiqlanadi.
Tarozini quruq, salqin bolalar yeta olmaydigan joyda saqlash lozim.

TEXNIK XUSUSIYATLARI
Ta’minot elementlari: 2 x 1,5 V AAA
Saqlash sharoitlari: faqat xonaning ichida foydalanish uchun, bunda harorati 0 dan 40°S gacha bo’lishi lozim
Havoning nisbiy namligi: 20-90%
Vazn tortish oralig’i: 10 grammdan 5 kg gacha.

Ишлаб чиқарувчи жиҳоз хусусиятларини олдиндан маълум қилмасдан ўзгартириш ҳуқуқини сақлаб қолади.

Жиҳознинг ишлаш - 5 йилдан

Кафолат шартлари
Ушбу жиҳозга кафолат бериш масаласида худудий дилер ёки ушбу жиҳоз харид қилинган компанияга мурожаат қилинг. Касса чеки ёки харидни тасдиқловчи бошқа бир молиявий ҳужжат кафолат хизматини бериш шарти ҳисобланади.

Ушбу жиҳоз 89/336/ЯЕС Кўрсатмаси асосида белгиланган ва Қувват кучини белгилаш Қонунида (73/23 ЕЭС) айтилган ЯХС талабларига мувофиқ келади.

VITEK

АУДИО-ВИДЕО И БЫТОВАЯ ТЕХНИКА

VT-2401

Electronic kitchen scale

Электронные весы кухонные

Инструкция по эксплуатации

GB Manual instruction 2
DE Die betriebsanweisung 3
RUS Инструкция по эксплуатации 4
KZ Пайдалану нұсқасы 5
RO Instrucțiune de exploatare 6
CZ Návod k použití 7
UA Інструкція з експлуатації 8
BEL Інструкцыя па эксплуатацыі 9
UZ Фойдаланиш қоидалари 10

www.vitek.ru

GB
A production date of the item is indicated in the serial number on the technical data plate. A serial number is an eleven-unit number, with the first four figures indicating the production date. For example, serial number 0606xxxxxxx means that the item was manufactured in June (the sixth month) 2006.

DE
Das Produktionsdatum ist in der Seriennummer auf dem Schild mit technischen Eigenschaften dargestellt. Die Seriennummer stellt eine elfstellige Zahl dar, die ersten vier Zahlen bedeuten dabei das Produktionsdatum. Zum Beispiel bedeutet die Seriennummer 0606xxxxxxx, dass die Ware im Juni (der sechste Monat) 2006 hergestellt wurde.

RUS
Дата производства изделия указана в серийном номере на табличке с техническими данными. Серийный номер представляет собой одиннадцатизначное число, первые четыре цифры которого обозначают дату производства. Например, серийный номер 0606xxxxxxx означает, что изделие было произведено в июне (шестой месяц) 2006 года.

KZ
Бұйымның шығарылған мерзімі техникалық деректері бар кестедегі сериялық нөмірде көрсетілген. Сериялық нөмір он бір саннан тұрады, оның бірінші төрт саны шығару мерзімін білдіреді. Мысалы, сериялық нөмір 0606xxxxxxx болса, бұл бұйым 2006 жылдың маусым айында (алтыншы ай) жасалғанын білдіреді.

RO
Data fabricării este indicată în numărul de serie pe tabelul cu datele tehnice. Numărul de serie reprezintă un număr din unsprezece cifre, primele patru cifre indicînd data fabricării. De exemplu, dacă numărul de serie este 0606xxxxxxx, înseamnă că produsul dat a fost fabricat în iunie (luna a asea) 2006.

CZ
Datum výroby spotřebiče je uveden v sériovém čísle na výrobním štítku s technickými údaji. Sériové číslo je jedenáctimístní číslo, z nichž první čtyři číslice znamenají datum výroby. Například sériové číslo 0606xxxxxxx znamená, že spotřebič byl vyroben v červnu (šestý měsíc) roku 2006.

UA
Дата виробництва виробу вказана в серійному номері на табличці з технічними даними. Серійний номер представляє собою одинадцятизначне число, перші чотири цифри якого означають дату виробництва. Наприклад, серійний номер 0606xxxxxxx означає, що виріб був виготовлений в червні (шостий місяць) 2006 року.

BEL
Дата вытворчасці вырабу паказана ў серыйным нумары на таблічке з тэхнічнымі дадзенымі. Серыйны нумар прадстаўляе сабою адзінаццатае чысло, першыя чатыры лічбы якога абазначаюць дату вытворчасці. Напрыклад, серыйны нумар 0606xxxxxxx азначае, што выраб быў зроблен ў чэрвені (шосты месяц) 2006 года.

UZ
Жиҳоз ишлаб чиқарилган муддат техник хусусиятлар кўрсатилган лавҳачадаги серия рақамида кўрсатилган. Серия рақами ўн битта сондан иборат бўлиб уларнинг биринчи тўрттаси ишлаб чиқарилган вақтни ифода этади. Мисол учун 0606xxxxxxx серия рақами жиҳоз 2006 йилнинг июн ойида (олтинчи ойда) ишлаб чиқарилганлигини билдиради.

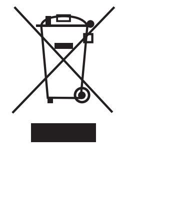

2401.indd 2 12.08.2010 16:35:56