ENGLISH

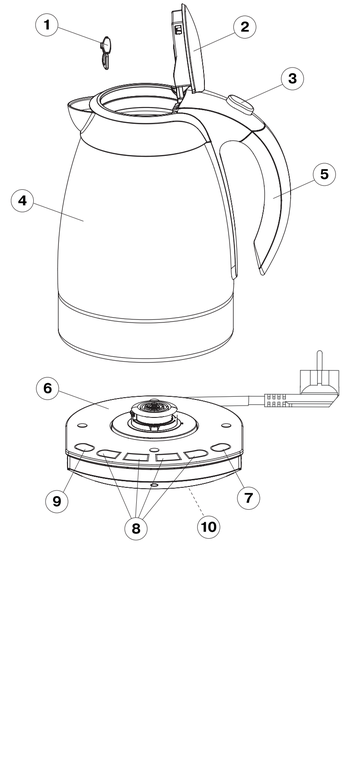

KETTLE

DESCRIPTION

1. Filter
2. Lid
3. Lid opening button
4. Flask
5. Handle
6. Support
7. «Boiling» button
8. Heating temperature button
9. Keep warm button
10. Cord storage

IMPORTANT SAFEGUARDS

Before using the kettle, read this manual carefully.

- Make sure that your home electricity supply corresponds to the voltage of current specified on the housing.
- The power cord is equipped with a euro plug; insert it into the socket, with a secure grounding.
- Do not use the kettle in bathrooms. Do not use it near swimming pools or other containers, filled with water.
- Do not touch hot surfaces of the kettle. Take only the handle.
- Do not open the lid while boiling.
- Provide that water level is not below the min. mark and not above the maximal mark. If water level exceeds the maximal mark, boiling water can splash out.
- Water in the kettle remains hot for a long time. Keep the unit out of reach of children.
- Do not allow children to use the kettle as a toy.
- This unit is not intended for usage by children or disabled persons unless they are given all the necessary instructions on safety measures and information about danger, which can be caused by improper usage of the unit.
- Close supervision is necessary when the unit is used by children or disabled persons.
- Before taking the unit away for keeping, before cleaning, unplug it, pour out water and let the unit cool down.
- Before switching on the kettle, make sure that it is placed on the support without slants.
- Do not use the unit if it fell down, if there are visible damages in the unit or in case of leakage.
- Provide that the power cord does not hang over the table and make sure that it does not touch hot surfaces.
- Do not use the kettle near heat sources and open flame.
- Use the kettle only for water boiling, do not heat or boil other liquids.
- Place the unit on the flat stable surface; do not place the kettle on the edge of the table.
- Use only the support, supplied with the unit.
- Do not take off the operating kettle from the support. If you need to take it off, unplug it and then take it off.
- Do not fill the kettle with water when it is on the support.
- Be careful in order not to get burns from hot steam while boiling water.
- Check the power cord and the plug periodically. Do not use the kettle if there are damages in the body or in the power cord.
- The electric kettle is intended for household usage only.
- In order to avoid risk of fire do not attach wires connecting the kettle to the outlet.
- Do not use the kettle outdoors.
- Do not touch the kettle with wet hands.
- Do not switch on the unit if it is empty.
- Do not use the kettle without the filter or if the lid is not firmly closed.
- Do not leave the operating unit unattended.
- You can adjust the power cord length, winding it over the support.
- Be careful while carrying the kettle, filled with boiling water.
- In order to avoid electric shock do not immerse the unit and the support into water or other liquids.
- Do not place the unit and the support in a dishwashing machine.
- Unplug the unit, if you do not use it or before cleaning. When unplugging, do not pull the cord, take the plug.
- Do not repair the unit yourself. If there are any damages in the unit apply to the authorized service center.

KEEP THIS MANUAL

Before using the appliance for the first time

- Unpack the kettle.
- Make sure that your home electricity supply corresponds to the voltage of current specified on the housing.
- Insert the power plug into the socket.
- The buttons lighting on the support (6) will light up. The buttons will be lighting for 5 minutes and then the lighting will go out.
- The lighting means that the unit is in the standby mode.
- To fill the kettle with water take it off from the support (6), the lighting will go out, open the lid (2), by pressing the (3) button.
- Fill the kettle with water till the max. mark on the water level scale (the scale is inside the flask of the kettle), close the lid, place the kettle on the support (6). Make sure that the lid (2) is closed firmly.
- Switch on the unit by pressing the (7) button, the lighting of the button will be flashing. When water starts boiling, the lighting of the button will stop flashing and the lighting will switch off during 5 minutes. Pour out water and rinse the kettle with cold water. Then repeat the procedure for several times.
- If you accidentally switched on the unit, but the water level is below the minimal mark, the kettle will switch off automatically in several seconds even if the water temperature is low.
- In the "boiling" mode, the kettle will switch off automatically in some time.

WARNING! Before removing the kettle from the support, make sure that the unit is unplugged.

Using the kettle

- Plug the unit into the mains.
- To fill the kettle with water take it off from the support (6), open the lid (2), by pressing the (3) button, and fill the kettle with water, paying attention to the water level scale. Firmly close the lid (2).
- Put the kettle on the support (6) as it allows 360° rotation of the unit.
- The buttons lighting on the support (6) will light up. The buttons will be lighting for 5 minutes and then the lighting will go out.
- The lighting means that the unit is in the standby mode.
- "Boiling" function. To boil water, press the (7) button, the lighting of the button will start flashing and the kettle will start boiling water. When the cycle is over, the lighting of the button will stop flashing and will be lighting during 5 minutes.
- "Heating to a certain temperature" function. Press one of the buttons (8) and select the required temperature (60°, 70°, 80° or 90°), the lighting of the button will start flashing and the kettle will start boiling water. When the preset temperature is reached, the lighting of the button will stop flashing and will be lighting during 5 minutes.
- Keep warm function. Press one of the buttons (8) and select the required temperature (60°, 70°, 80° or 90°) (the lighting will start flashing), press the keep warm button (9) (indicator of the keep warm button will light up).
- The kettle can operate in the keep warm mode during 30 minutes.
- You can switch off the kettle by taking it off the support (6).
- After switching off the unit wait for 15-30 seconds, then you can switch it on again for boiling water.

Cleaning the filter

Before removing the filter (1) switch off the kettle, take it off from the support (6), pour out water and let the unit cool down.

- Open the lid (2), by pressing the button (3).
- Take the upper part of the filter (1) and remove the filter.
- We recommend washing the filter under tapping water, slightly cleaning it with a brush.
- Put the filter (1) on its place.

Clean and care

- Before cleaning, disconnect the unit from the power source, pour out water from the unit, and let the unit cool down completely.
- Wipe the outer surface of the unit with a damp cloth. Use soft detergent to remove dirt; do not use metal brushes and abrasives.
- Do not immerse the kettle and the support into water or other liquids.
- Do not wash the kettle and the support in a dishwashing machine.

Removing scale

- Scale, appearing inside the kettle, influences water taste, and disturbs heat exchange between water and the heating element, that can lead to overheating and malfunction.
- To remove scale, fill the kettle till the maximal mark with water with vinegar dissolved in it in proportion 2:1.
- Boil water and leave the unit for a night. In the morning pour out the mixture, fill the kettle with water till max. mark, boil and pour out water.
- You can use special substances for electric kettles to remove scale.

Delivery set:

1. Kettle with the filter – 1pc.
2. Support – 1pc.
3. Instruction manual – 1pc.

Technical specifications

Power supply: 220-240 V ~ 50 Hz
Power: 1850-2200 W
Maximal capacity: 1,7 l

The manufacturer reserves the right to change the device's characteristics without prior notice.

Service life of the unit - 5 years

GUARANTEE

Details regarding guarantee conditions can be obtained from the dealer from whom the appliance was purchased. The bill of sale or receipt must be produced when making any claim under the terms of this guarantee.

This product conforms to the EMC-Requirements as laid down by the Council Directive 89/336/EEC and to the Low Voltage Regulation (73/23 EEC)

DEUTSCH

WASSERKOCHER

BESCHREIBUNG

1. Filter
2. Deckel
3. Taste der Deckelöffnung
4. Kolben
5. Handel
6. Standfuß
7. Taste „Kochen"
8. Taste der Erhitzungstemperatur
9. Taste "Aufwärmung"
10. Kabelaufwicklung

WICHTIGE SICHERHEITSMAßNAHMEN

Lesen Sie vor der ersten Inbetriebnahme des Wasserkochers diese Betriebsanleitung aufmerksam durch.

- Vergewissern Sie sich, ob die Spannung des Geräts mit der Netzspannung übereinstimmt.
- Das Netzkabel ist mit einem „Eurostecker" ausgestattet; schalten Sie diesen in die Steckdose mit sicherer Erdung ein.
- Es ist nicht gestattet, den Wasserkocher im Badezimmer zu nutzen. Es ist nicht gestattet, das Gerät in der Nähe von Wasserbecken und anderen mit Wasser befüllten Becken zu benutzen.
- Berühren Sie nie heiße Stellen des Wasserkochers, halten Sie ihn nur am Handel.
- Öffnen Sie nie den Deckel während des Wasserauf-kochens.
- Achten Sie darauf, dass der Wasserstand im Wasserkocher nicht unter die Grenzlinie sinkt und die Grenzlinie nicht überstegt. Das Heißwasser kann beim Übersteigen der maximalen Wasserstandsgrenzlinie ausgießen.
- Der Wasserkocher ist auch mit dem Wärmehaltebetrieb ausgestattet. Bewahren Sie das Gerät in einem für Kinder unzugänglichem Ort auf.
- Es ist nicht gestattet, das Gerät den Kindern als Spielzeug zu geben.
- Dieses Gerät darf von Kindern und behinderten Personen nicht genutzt werden, es sei denn ihnen eine angemessene und verständliche Anweisung über die sichere Nutzung des Geräts und die Gefahren seiner falschen Nutzung durch die Person, die für ihre Sicherheit verantwortlich ist.
- Besondere Vorsichtsmaßnahmen sind in den Fällen angesagt, wenn sich Kinder oder behinderte Personen während der Nutzung des Geräts in der Nähe aufhalten.
- Bevor Sie das Gerät zur längeren Aufbewahrung wegräumen, schalten Sie es vom Stromnetz ab, gießen Sie das Wasser ab und kühlen Sie es ab.
- Vergewissern Sie sich vor der Einschaltung des Geräts, ob der Wasserkocher auf dem Standfuß aufrecht steht.
- Es ist nicht gestattet, das Gerät nach seinem Sturz, bei sichtbaren Beschädigungen oder dem Wasserauslauf zu nutzen.
- Achten Sie darauf, dass das Netzkabel vom Tisch nicht frei hängt und heiße Gegenstände nicht berührt.
- Nutzen Sie nie das Gerät in der Nähe von Wärmequellen oder offenem Feuer.
- Nutzen Sie den Wasserkocher nur fürs Wasserauf-kochen, es ist nicht gestattet, andere Flüssigkeiten darin zu erwärmen oder aufzukochen.
- Stellen Sie den Wasserkocher auf eine gerade stabile Oberfläche auf. Es ist nicht gestattet, den Wasserkocher an den Tischrand zu stellen.
- Benutzen Sie nur den Standfuß, der zum Lieferungsumfang gehört.
- Es ist nicht gestattet, den Wasserkocher vom Standfuß abzunehmen, wenn er im Betrieb ist. Wenn es notwendig ist, den Wasserkocher vom Standfuß abzunehmen, schalten Sie ihn vom Stromnetz ab und nur dann nehmen Sie ihn ab.
- Es ist nicht gestattet, das Wasser in den Wasserkocher einzugießen, wenn er auf den Standfuß aufgesetzt ist.
- Seien Sie beim Wasserauf-kochen vorsichtig, um die Verbrühung mit heißem Dampf zu vermeiden.
- Prüfen Sie periodisch das Netzkabel und den Netzstecker. Es ist nicht gestattet, den Wasserkocher zu nutzen, wenn das Gehäuse oder das Netzkabel beschädigt sind.
- Der Wasserkocher ist nur für den Gebrauch im Haushalt gegeneigt.
- Verwenden Sie keine Verlängerungen beim Anschließen des Geräts an das Stromnetz, um Brandrisiko zu vermeiden.
- Es ist nicht gestattet, den Wasserkocher außerhalb der Räumlichkeiten zu benutzen.
- Berühren Sie nie das Gerät mit nassen Händen.
- Es ist nicht gestattet, den Wasserkocher ohne Wasser einzuschalten.
- Es ist nicht gestattet, den Wasserkocher ohne abnehmbaren Filter oder undicht geschlossenen Deckel zu benutzen.
- Lassen Sie das eingeschaltete Gerät nie unbeaufsichtigt.
- Die Kabellänge kann reguliert werden, indem Sie das Kabel um den Standfuß herumwickeln.
- Seien Sie beim Übertragen des heißen Wasserkochers vorsichtig.
- Tauchen Sie nie das Gerät und den Standfuß ins Wasser oder andere Flüssigkeiten, um das Stromschlagrisiko zu vermeiden.
- Es ist nicht gestattet, den Wasserkocher und den Standfuß in der Geschirrspülmaschine zu waschen.
- Schalten Sie das Gerät vom Stromnetz ab, wenn Sie es längere Zeit nicht nutzen oder vor der Reinigung. Es ist nicht gestattet, das Gerät beim Abschalten vom Stromnetz am Netzkabel zu ziehen, halten Sie es am Netzstecker.
- Es ist nicht gestattet, das Gerät selbständig zu reparieren. Bei der Feststellung von Beschädigungen wenden Sie sich an einen autorisierten Kundenservicedienst.

Vor dem ersten Gebrauch

- Nehmen Sie das Gerät aus der Verpackung heraus.
- Vergewissern Sie sich, ob die Spannung des Geräts mit der Netzspannung übereinstimmt.
- Stecken Sie den Stecker des Netzkabels in die Steckdose.
- Am Standfuß (6) wird die Tastenbeleuchtung aufleuchten. Die Tasten werden 5 Minuten leuchten, danach erlischt die Beleuchtung.
- Die Beleuchtung signalisiert, dass sich das Gerät im Bereitschaftsbetrieb befindet.
- Um den Wasserkocher mit Wasser zu füllen, nehmen Sie ihn vom Standfuß (6) ab, dabei wird die Tastenbeleuchtung erlischen, öffnen Sie den Deckel (2) des Wasserkochers, indem Sie die Taste (3) drücken.
- Füllen Sie den Wasserkocher mit Wasser bis zum maximalen Grenzlinie am Wasserstandsanzeiger (Wasserstandsanzeiger befindet sich innerhalb des Kolbens) auf, schließen Sie den Deckel zu, stellen Sie den Wasserkocher auf den Standfuß (6) auf. Vergewissern Sie sich, dass der Deckel (2) des Wasserkochers dicht geschlossen ist.
- Schalten Sie den Wasserkocher ein, indem Sie die Taste (7) drücken, dabei wird die Tastenbeleuchtung aufleuchten. Wenn das Wasser aufkocht, hört die Tastenbeleuchtung auf zu blinken und die Beleuchtung wird sich in 5 Minuten ausschalten. Gießen Sie das Restwasser aus dem Wasserkocher ab und spülen Sie ihn mit kaltem Wasser ab. Wiederholen Sie den Vorgang einige Male.
- Falls Sie den Wasserkocher zufällig einschalten und der Wasserstand darin unter der minimalen Grenzlinie bleibt, schaltet sich der Wasserkocher in einigen Sekunden automatisch aus.
- Der Wasserkocher schaltet sich im Betrieb „Kochen" nach einiger Zeit automatisch ab.

WARNUNG! Vergewissern Sie sich vor dem Abnehmen des Wasserkochens vom Standfuß, ob der Wasserkocher ausgeschaltet ist.

Inbetriebnahme des Wasserkochers

- Schalten Sie das Gerät ans Stromnetz an.
- Um den Wasserkocher mit Wasser aufzufüllen, nehmen Sie ihn vom Standfuß (6) ab, öffnen Sie den Deckel (2), indem Sie die Taste der Deckelöffnung (3) drücken, und gießen Sie das Wasser ein, achten Sie dabei auf den Wasserstandsanzeiger. Schließen Sie den Deckel (2) dicht zu.
- Stellen Sie den aufgefüllten Wasserkocher auf den Standfuß (6) auf, wie Sie es möchten, da dieser das Drehen des Wasserkochers um 360 Grad ermöglicht.
- Am Standfuß (6) wird die Tastenbeleuchtung aufleuchten. Die Tasten werden 5 Minuten leuchten, danach erlischt die Beleuchtung.
- Die Beleuchtung signalisiert, dass sich das Gerät im Bereitschaftsbetrieb befindet.
- Um den Wasserkocher mit Wasser zu füllen, nehmen Sie ihn vom Standfuß (6) ab, dabei wird die Tastenbeleuchtung erlischen, öffnen Sie den Deckel (2) des Wasserkochers, indem Sie die Taste (3) drücken.
- Füllen Sie den Wasserkocher mit Wasser bis zum maximalen Grenzlinie am Wasserstandsanzeiger (Wasserstandsanzeiger befindet sich innerhalb des Kolbens) auf, schließen Sie den Deckel zu, stellen Sie den Wasserkocher auf den Standfuß (6) auf.
- Schalten Sie den Wasserkocher ein, indem Sie die Taste (7) drücken, dabei wird die Tastenbeleuchtung aufleuchten. Wenn das Wasser aufkocht, hört die Tastenbeleuchtung auf zu blinken und die Beleuchtung wird sich in 5 Minuten ausschalten. Gießen Sie das Restwasser aus dem Wasserkocher ab und spülen Sie ihn mit kaltem Wasser ab. Wiederholen Sie den Vorgang einige Male.
- Falls Sie den Wasserkocher zufällig einschalten und der Wasserstand darin unter der minimalen Grenzlinie bleibt, schaltet sich der Wasserkocher in einigen Sekunden automatisch aus.
- Der Wasserkocher schaltet sich im Betrieb „Kochen" nach einiger Zeit automatisch ab.

WARNUNG! Vergewissern Sie sich vor dem Abnehmen des Wasserkochers vom Standfuß, ob der Wasserkocher ausgeschaltet ist.

Inbetriebnahme des Wasserkochers

- Schalten Sie das Gerät ans Stromnetz an.
- Um den Wasserkocher mit Wasser aufzufüllen, nehmen Sie ihn vom Standfuß (6) ab, öffnen Sie den Deckel (2), indem Sie die Taste der Deckelöffnung (3) drücken, und gießen Sie das Wasser ein, achten Sie dabei auf den Wasserstandsanzeiger. Schließen Sie den Deckel (2) dicht zu.
- Stellen Sie den aufgefüllten Wasserkocher auf den Standfuß (6) auf, wie Sie es möchten, da dieser das Drehen des Wasserkochers um 360 Grad ermöglicht.
- Am Standfuß (6) wird die Tastenbeleuchtung aufleuchten. Die Tasten werden 5 Minuten leuchten, danach erlischt die Beleuchtung.
- Die Beleuchtung signalisiert, dass sich das Gerät im Bereitschaftsbetrieb befindet.
- Um den Wasserkocher mit Wasser zu füllen, nehmen Sie ihn vom Standfuß (6) ab, dabei wird die Tastenbeleuchtung erlischen, öffnen Sie den Deckel (2) des Wasserkochers, indem Sie die Taste (3) drücken.
- Füllen Sie den Wasserkocher mit Wasser bis zum maximalen Grenzlinie am Wasserstandsanzeiger (Wasserstandsanzeiger befindet sich innerhalb des Kolbens) auf, schließen Sie den Deckel zu, stellen Sie den Wasserkocher auf den Standfuß (6) auf.
- Schalten Sie den Wasserkocher ein, indem Sie die Taste (7) drücken, dabei wird die Tastenbeleuchtung aufleuchten. Wenn das Wasser aufkocht, hört die Tastenbeleuchtung auf zu blinken und die Beleuchtung wird sich in 5 Minuten ausschalten. Gießen Sie das Restwasser aus dem Wasserkocher ab und spülen Sie ihn mit kaltem Wasser ab. Wiederholen Sie den Vorgang einige Male.
- Falls Sie den Wasserkocher zufällig einschalten und der Wasserstand darin unter der minimalen Grenzlinie bleibt, schaltet sich der Wasserkocher in einigen Sekunden automatisch aus.
- Der Wasserkocher schaltet sich im Betrieb „Kochen" nach einiger Zeit automatisch ab.

WARNUNG! Vergewissern Sie sich vor dem Abnehmen des Wasserkochers vom Standfuß, ob der Wasserkocher ausgeschaltet ist.

Inbetriebnahme des Wasserkochers

- Schalten Sie das Gerät ans Stromnetz an.
- Um den Wasserkocher mit Wasser aufzufüllen, nehmen Sie ihn vom Standfuß (6) ab, öffnen Sie den Deckel (2), indem Sie die Taste der Deckelöffnung (3) drücken, und gießen Sie das Wasser ein, achten Sie dabei auf den Wasserstandsanzeiger. Schließen Sie den Deckel (2) dicht zu.
- Stellen Sie den aufgefüllten Wasserkocher auf den Standfuß (6) auf, wie Sie es möchten, da dieser das Drehen des Wasserkochers um 360 Grad ermöglicht.
- Am Standfuß (6) wird die Tastenbeleuchtung aufleuchten. Die Tasten werden 5 Minuten leuchten, danach erlischt die Beleuchtung.
- Die Beleuchtung signalisiert, dass sich das Gerät im Bereitschaftsbetrieb befindet.
- Funktion „Kochen". Schalten Sie die Taste (7), um das Wasser aufzukochen, die Tastenbeleuchtung wird aufleuchten und das Wasser fängt an, sich zu erwärmen. Wenn das Wasser aufkocht, hört der Indikator der Beleuchtung auf zu blinken und wird 5 Minuten leuchten.
- Funktion „Erhitzung bis zur bestimmten Temperatur". Drücken Sie eine der Tasten (8) und wählen Sie die notwendige Temperatur (60°, 70°, 80° oder 90°) aus, die Tastenbeleuchtung wird aufleuchten, und das Wasser fängt an, sich zu erwärmen. Beim Erreichen einer bestimmten Wassertemperatur, hört die Tastenbeleuchtung auf zu blinken und leuchtet noch 5 Minuten.
- Funktion „Aufwärmung". Drücken Sie eine der Tasten (8) und nach der Auswahl der notwendigen Temperatur (60°, 70°, 80° oder 90°) (dabei wird die Tastenbeleuchtung aufleuchten) drücken Sie die Taste „Aufwärmung" (9) (der Indikator der Taste „Aufwärmung" wird aufleuchten).
- Der Wasserkocher kann im Betriebsmodus „Kochen" 30 Minuten funktionieren.
- Sie können den Wasserkocher selbst ausschalten, indem Sie ihn vom Standfuß (6) abnehmen.
- Warten Sie nach dem Ausschalten des Geräts 15-30 Sekunden ab, danach können Sie es wieder einschalten, um Wasser aufzukochen.

Filterreinigung

Nehmen Sie den Wasserkocher vor dem Herausnehmen des Filters (1) vom Standfuß (6) ab, gießen Sie das Wasser heraus und lassen Sie ihn abkühlen.

- Öffnen Sie den Deckel (2), indem Sie die Taste (3) drücken.
- Fassen Sie am oberen Teil des Filters (1) und ziehen Sie heraus.
- Es wird empfohlen, das Filter unter dem Wasserstrom abzuspülen, reinigen Sie es leicht mit der Bürste.
- Setzen Sie das Filter (1) wieder ein.

Reinigung und Pflege

- Schalten Sie das Gerät vor der Reinigung vom Stromnetz ab, gießen Sie das Wasser ab und lassen Sie es abkühlen.
- Wischen Sie die Innenseite des Wasserkochers mit einem feuchten Tuch ab. Nutzen Sie für die Entfernung der Verschmutzung weiche Reinigungsmittel, aber keine Metallbürsten und Abrasivmittel.
- Es ist nicht gestattet, den Wasserkocher und den Standfuß ins Wasser oder andere Flüssigkeiten komplett tauchen zu lassen.
- Es ist nicht gestattet, den Wasserkocher und den Standfuß in der Geschirrspülmaschine zu waschen.

Entkalkung

- Der Kalkstein, der sich innerhalb des Wasserkochers bildet, beeinflusst die geschmacklichen Qualitäten des Wassers, und verletzt auch den Wärmeaustausch zwischen dem Wasser und dem Heizelement, was zur Überhitzung und dem schnelleren Ausfall führen kann.
- Um den Kalkstein zu entfernen, füllen Sie für die Entfernung der Verschmutzung den Wasserkocher zu mindestens 1/3 mit Essigessenz in Verhältnis 2:1.
- Bringen Sie die Flüssigkeit zum Kochen und lassen Sie diese im Wasserkocher über die Nacht stehen. Am nächsten Morgen gießen Sie die Flüssigkeit ab, füllen Sie den Wasserkocher mit Wasser bis zum maximalen Wasserstandsniveau, lassen Sie es aufkochen und gießen Sie das Wasser ab.
- Sie können spezielle Mittel zur Entkalkung verwenden, die für die Entkalkung von elektrischen Wasserkochern geeignet sind.

Lieferumfang:

1. Wasserkocher mit Filter – 1 Stück
2. Standfuß – 1 Stück
3. Bedienungsanleitung – 1 Stück

Technische Eigenschaften

Stromversorgung: 220-240 V ~ 50 Hz
Leistung: 1850-2200 W
Maximales Fassungsvermögen: 1,7 Liter

Dieses Erzeugnis entspricht allen erforderlichen europäischen und russischen Vorsichts- und hygienischen Vorschriften.

Benutzungsdauer der Teekanne - 5 Jahre

Gewährleistung

Ausführliche Bedingungen der Gewährleistung kann man beim Dealer, der dieses Gerät verkauft hat, bekommen. Bei beliebiger Anspruchserhebung soll man während der Laufzeit der vorliegenden Gewährleistung den Check oder die Quittung über den Ankauf vorzulegen.

Das vorliegende Produkt entspricht den Forderungen der elektromagnetischen Verträglichkeit, die in 89/336/EWG -Richtlinie des Rates und den Vorschriften 73/23/EWG über die Niederspannungsgeräte vorgesehen sind.

РУССКИЙ

ЧАЙНИК

ОПИСАНИЕ

1. Фильтр
2. Крышка
3. Клавиша открытия крышки
4. Колба
5. Ручка
6. Подставка
7. Кнопка «кипение»
8. Кнопки температуры нагрева
9. Кнопка «подогрев»
10. Место укладки сетевого шнура

НЕОБХОДИМЫЕ МЕРЫ БЕЗОПАСНОСТИ

Перед использованием электрического чайника внимательно прочитайте руководство по эксплуатации.

- Убедитесь, что рабочее напряжение устройства соответствует напряжению электросети.
- Сетевой шнур снабжен «евровилкой»; включайте ее в розетку электросети, имеющую надежный контакт заземления.
- Не используйте чайник в ванных комнатах. Не пользуйтесь им вблизи бассейнов или других емкостей, наполненных водой.
- Не прикасайтесь к горячим поверхностям чайника, беритесь только за ручку.
- Не открывайте крышку во время кипячения воды.
- Следите, чтобы уровень воды в чайнике не был ниже минимальной отметки и выше максимальной отметки. Если уровень воды будет выше максимальной отметки, кипящая вода может выплеснуться.
- Вода в чайнике остается горячей достаточно долгое время. Храните устройство в местах, недоступных для детей.
- Не разрешайте детям использовать чайник в качестве игрушки.
- Данное устройство не предназначено для использования детьми и людьми с ограниченными возможностями, за исключением случаев, когда лицом, отвечающим за их безопасность, дана соответствующая информация или инструкции о безопасном использовании устройством и тех опасностях, которые могут возникать при его неправильном использовании.
- Будьте особенно внимательны, если устройство используется детьми или людьми с ограниченными возможностями.
- Перед тем как убрать устройство на длительное хранение или перед чисткой, отключите его от сети, слейте воду и дайте ему остыть.
- Перед включением убедитесь, что чайник установлен на подставке без перекосов.
- Не пользуйтесь чайником после его падения, при наличии видимых повреждений или в случае протекания.
- Не допускайте, чтобы электрический шнур свешивался со стола, а также следите, чтобы он не касался горячих поверхностей.
- Не используйте устройство в непосредственной близости от источников тепла или открытого пламени.
- Используйте чайник только для кипячения воды, запрещается подогревать или кипятить другие жидкости.
- Ставьте чайник на ровную и устойчивую поверхность, не ставьте чайник на край стола.
- Используйте только подставку, входящую в комплект поставки.
- Запрещается снимать работающий чайник с подставки. Если возникла необходимость снять чайник, сначала отключите его, и лишь после этого можно снять чайник с подставки.
- Не наливайте воду в чайник, уже стоящий на подставке.
- Будьте осторожны, чтобы во время кипячения воды не обжечься горячим паром.
- Периодически проверяйте сетевой шнур и вилку. Не пользуйтесь чайником, если имеются какие-либо повреждения корпуса или сетевого шнура.
- Электрический чайник предназначен только для бытового использования.
- Во избежание риска возникновения пожара не используйте переходники при подключении прибора к электрической розетке.
- Не используйте чайник вне помещений.
- Не беритесь за чайник влажными руками.
- Не включайте чайник без воды.
- Не используйте чайник без фильтра или с неплотно закрытой крышкой.
- Не оставляйте включенное устройство без присмотра.
- Длину сетевого шнура можно регулировать, наматывая его на подставку.
- Будьте осторожны при переносе чайника, наполненного кипятком.
- Во избежание удара электрическим током не погружайте чайник и подставку в воду или другие жидкости.
- Не помещайте чайник и подставку в посудомоечную машину.
- Отключайте чайник от сети, если вы не пользуетесь им или при необходимости провести чистку. Вынимая вилку сетевого шнура из розетки, не тяните за шнур, а держитесь за вилку.
- Запрещается самостоятельно ремонтировать устройство. При обнаружении неисправностей обращайтесь в авторизованный (уполномоченный) сервисный центр.

СОХРАНИТЕ НАСТОЯЩЕЕ РУКОВОДСТВО

Перед первым использованием

- Извлеките чайник из упаковки.
- Убедитесь, что рабочее напряжение чайника соответствует напряжению сети.
- Вставьте вилку сетевого шнура в розетку.
- Загорятся подсветка кнопок на подставке (6) устройства. Кнопки будут подсвечиваться 5 минут, а затем подсветка погаснет.
- Подсветка сигнализирует о том, что устройство находится в режиме готовности.
- Для наполнения чайника водой снимите его с подставки (6), при этом подсветка кнопок погаснет, откройте крышку чайника (2), нажав на клавишу (3).
- Наполните чайник водой до максимальной отметки на шкале уровня воды (шкала находится внутри колбы чайника), закройте крышку, установите чайник на подставку (6). Убедитесь, что крышка чайника (2) плотно закрыта.
- Включите чайник, нажав на кнопку (7), при этом подсветка кнопки будет мигать. Когда вода закипит, подсветка кнопки перестанет мигать и подсветка выключится в течение 5 минут. Слейте воду и сполосните чайник холодной водой. Затем повторите процедуру еще несколько раз.
- Если Вы случайно включили чайник, а уровень воды в нем ниже минимальной отметки, то чайник автоматически выключится через несколько секунд, даже если температура воды мала.
- В режиме «кипение» чайник отключится через некоторое время автоматически.

ПРЕДУПРЕЖДЕНИЕ! Перед снятием с подставки убедитесь, что чайник отключен.

Эксплуатация чайника

- Подключите чайник к электросети.
- Для наполнения чайника водой снимите его с подставки (6), откройте крышку (2), нажав на кнопку открывания крышки (3) и, наливая воду, обращая внимание на шкалу уровня воды. Плотно закройте крышку (2).
- Поместите полностью собранный чайник на подставку (6) как вам удобно, т.к. она позволяет вращать устройство на 360 градусов.
- Загорятся подсветка кнопок на подставке (6) устройства. Кнопки будут подсвечиваться 5 минут, а затем подсветка погаснет.
- Подсветка сигнализирует о том, что устройство находится в режиме готовности.
- Функция «кипячение». Для того чтобы вскипятить воду, нажмите на кнопку (7), подсветка кнопки будет мигать, и чайник начнет нагревать воду. При достижении температуры воды заданного значения, кнопка подсветки перестанет мигать и будет подсвечиваться в течение 5 минут.
- Функция «нагрев до определенной температуры». Нажмите на одну из кнопок (8) и выбери-те необходимую температуру (60°, 70°, 80° или 90°), подсветка кнопки будет мигать, и чайник начнет нагревать воду. При достижении температуры воды заданного значения, кнопка подсветки перестанет мигать и будет подсвечиваться в течение 5 минут.
- Функция «подогрев». Нажав на одну из кнопок (8) и выбрав нужную вам температуру (60°, 70°, 80° или 90°) (при этом подсветка кнопки начнет мигать), нажмите на кнопку «подогрев» (9) (загорится индикатор кнопки «подогрев»).
- Чайник может работать в режиме «подогрев» в течение 30 минут.
- Вы можете сами отключить чайник, сняв его с подставки (6).
- После отключения чайника подождите 15-30 секунд, после чего вы можете снова включать его для кипячения воды.

Чистка фильтра

Перед извлечением фильтра (1) отключите чайник, снимите его с подставки (6),слейте из него воду и дайте ему остыть.

- Откройте крышку (2), нажав на кнопку (3).
- Возьмитесь за верхнюю часть фильтра (1) и извлеките фильтр.
- Рекомендуется промывать фильтр под струей воды, слегка почистив его щеткой.
- Установите фильтр (1) на место.

Чистка и уход

- Перед чисткой отключите устройство от сети, слейте воду и дайте чайнику остыть.
- Протрите внешнюю поверхность чайника влажной тканью. Для удаления загрязнений используйте мягкие чистящие средства, не используйте металлические щетки и абразивные моющие средства.
- Не погружайте чайник и подставку в воду или другие жидкости.
- Не помещайте чайник и подставку в посудомоечную машину.

Удаление накипи

Накипь, образующаяся внутри чайника, влияет на вкусовые качества воды, а также нарушает теплообмен между водой и нагревательным элементом, что может привести к его перегреву и ускоренному выходу из строя.

- Для удаления накипи наполните чайник до максимального уровня водой с разведенным в ней столовым уксусом в пропорции 2:1.
- Доведите жидкость до кипения и оставьте на ночь. Утром слейте жидкость, наполните чайник водой до максимального уровня, прокипятите и слейте воду.
- Для удаления накипи можно использовать специальные средства, предназначенные для электрочайников.

Комплект поставки:

1. Чайник с фильтром – 1 шт.
2. Подставка – 1 шт.
3. Руководство по эксплуатации – 1 шт.

Технические характеристики

Электропитание: 220-240 В ~ 50 Гц
Мощность: 1850-2200 Вт
Максимальный объем: 1,7 л

Производитель оставляет за собой право изменять характеристики приборов без предварительного уведомления

Срок службы прибора - 5 лет

Данное изделие соответствует всем требуемым европейским и российским стандартам безопасности и гигиены.

АН-ДЕР ПРОДАКТС ГмбХ, Австрия
Нойбаугюртель 38/7А, 1070 Вена, Австрия
Сделано в Китае

ҚАЗАҚ

ШАЙНЕК

СИПАТТАМАСЫ

1. Сүзгіш
2. Қақпақ
3. Қақпақты ашу пернесі
4. Құпысы
5. Сабы
6. Тірек
7. «Кипение» батырмасы
8. Қыздыру температурасы батырмалары
9. «Подогрев» батырмасы
10. Желілік бауды орайтын орын

МАҢЫЗДЫ ҚАУІПСІЗДІК ШАРАЛАРЫ

Электрлік шайнекті пайдалану алдында нұсқаулықты зейін қойып оқып шығыңыз.

- Шайнектің жұмыс істеу кернеуі желідегі кернеуге сайкес болуына көз жеткізіңіз.
- Желілік бау "еуропалық айыр тетікпен" жабдықталған; оны жерлендіруің сенімді түйіспесі бар ашалыққа қосыңыз.
- Шайнекті жуғыну бөлмелерінде пайдаланбаңыз. Оны хауыздардың немесе басқа суға толтырылған ыдыстардың ысқындағы пайдаланбаңыз.
- Шайнектің ыстық бөттеріне қол тигізбеңіз, сабынан ғана ұстаңыз.
- Суды қайнатқанда қақпақты ашпаңыз.
- Шайнектегі суды ең минималды белгішен төмен және максималды белгішеден жоғары болмауын байқаңыз. Судың деңгейі максималды белгішеден асып кетеңдік қайнап жатқан су шашырауы мүмкін.
- Құрылғыны балалардың қолы жетпейтін жерге сақтаңыз.
- Балаларға шайнектті ойыншық ретінде пайдалануға рұқсат етпеңіз.
- Берілген құрылғы балалардың немесе мүмкіндіктері шектеулі адамдардың пайдалануына, егер оларға пайдалану және оны дұрыс пайдаланудан кеңде пайда болуы ықтимал қауіптер туралы толарлық мәліметтер ұқып жауап беретін тұлғамен нұсқаулықтар берілген болмаса арналмаған.
- Егер құрылғыны балалар немесе мүмкіндіктері шектеулі адамдар пайдаланса ауа назар бөлінеді.
- Құрылғыны ұзақ уақытқа сақтауға қор алдында оны желіден ажыратыңыз, суын төгіңіз, салқындауға уақыт беріңіз.
- Іске қосу алдында, шайнек тіреуде ұқсық орнатылғанына назар аударыңыз.
- Шайнек құланғанын кейін, кезде көрінетін бұзылулар болғанда немесе ағып кеткенде пайдаланбаңыз.
- Электр бауының ұзындығын салбырауын болдырмаңыз, соның ішінде қатар, оның ыстық бөттермен жанасуын болдырмаңыз.
- Шайнекті тікелей жылу көздерінің немесе ашық отпен қасында пайдаланбаңыз.
- Шайнекті суды қайнатуға ғана пайдаланыңыз, басқа сұйықтықтарды қыздыруға немесе қайнатуға тыйым салынады.
- Шайнек тұзу және тұрақты бетке қойылсын.
- Шайнекті үстелдің шетіне қоймаңыз.
- Жетіспейтін жинағына кіретін тіреуді ғана пайдаланыңыз.
- Жұмыс істеп тұрған шайнекті тіреуден шешуге тыйым салынады. Егер шайнекті шешуге мәжбүр болсаңыз, оны сөндіріңіз және тіреуден шешіңіз.
- Тіреуде тұрған шайнекке су құймаңыз.
- Суды қайнатқан кезде ыстық бұғы күйін қалмау үшін сақ болыңыз.
- Шайнек бау мен қақпақтың тұрақты тексеріп тұрыңыз. Егер қораптың немесе желілік бауының қандай да бір ақаулығы болса, шайнекті пайдаланбаңыз.
- Электр шайнек тұрмыста пайдалануға ғана арналған.
- Өртену тәуекелін болдырмау үшін шайнекті электр ашалығына қосқанда ауыст

ČESKÝ

ČAJNÍK

POPIS

1. Filtr
2. Víko
3. Klávesa otvírání víka
4. Baníčka
5. Rukověť
6. Podložka
7. Tlačítko «kvpění»
8. Tlačítka teploty ohřevu
9. Tlačítko «nahřívání»
10. Místo pro navíjení síťové šňůry

DŮLEŽITÉ BEZPEČNOSTNÍ OPATŘENÍ

Před použitím elektrického čajníku pozorně pročtete návod k exploataci.

- Přesvědčte se, že pracovní napětí přístroje odpovídá napětí sítě.
- Síťová šňůra zaopatřená u « eurozástrčku»; vsazujte jej do zásuvky, obsahující spolehlivý kontakt uzemnění.
- Nepoužívejte čajník v koupelích pokojí. Nepoužívejte jeho nablízku bazénu nebo jiných nádrží, naplněných vodou.
- Ne dotýkejte se horkých povrchů čajníku, berte jen za rukověť.
- Ne otvírejte víko během vaření vody.
- Sledíte, aby stav vody v čajníku nebyl nižší nejvíždí značky i výše nejvyšší značky. Při převýšení úrovnim vody nejvyšší značky vřící voda může vychrstnout.
- Voda v čajníku zůstává horká přes dlouhý čas. Chraňte přístroj v místech, ne přístupných pro děti.
- Ne dovolujte děti využívat čajník jako hračku.
- Předepsané vybavení ne slouží pro použití dětí i lidí s omezenými možnostmi, pokud jen jim ne daně, tváří, odpovídajícím za jejich bezpečnost, vyhovující i jasný jim předpisy o bezpečném používání vybavení i těch nebezpečí, které můžou vznikat při jeho nesprávném používání.
- Buďte zejména pozorný, pokud přístroj používají děti nebo lidi s omezenými možnostmi.
- Předtím jak ukládit přístroj na dlouhodobé uskladnění, před čištěním, odpojíte jeho od sítě, scedte vodu i dejte zařízení vychladnout.
- Před spuštěním se přesvědčte, že čajník je namontovaný na podložku bez zakřivení.
- Nepoužívejte čajník za jeho pádu, při výskytu viditelných závad nebo v případě protékání.
- Ne přistupujte, aby elektrická šňůra skláněla se stolu, a také pozorujte, aby ona ne týkala se horkých povrchů.
- Nepoužívejte přístroj v bezprostřední blízkosti od zdrojů tepla nebo odkrytého plameni.
- Použijte čajník jen pro vaření vody, nesmí se ohřívat nebo vařit další kapaliny.
- Stavte čajník na rovný i stálý povrch, ne stavte čajník na kraj stolu.
- Použijte jen podložku, která je součástí dodávky.
- Nesmí se snímat pracující čajník s podložky. Pokud vznikla notnost sejmout čajník, odpojte jeho i sceďte s podložky.
- Ne nalévejte vodu do čajníku, stojícího na podložce.
- Dejte pozor, aby během vaření vody ne popálit se horkou párou.
- Periodické kontrolujte síťovou šňůru i vidlici. Nepoužívejte čajník, pokud jsou veškeré poruchy pouzdra nebo síťové šňůry.
- Čajovar elektrický je určený jen pro domácnostní použití.
- V zamezení rizika vzniku požáru nepoužívejte mezikusů při připojení přístroje k elektrické zásuvce.
- Nepoužívejte čajník vně prostorů.
- Ne berte za čajník mokrým rukama.
- Ne spouštějte čajník bez vody.
- Nepoužívejte čajník bez filtru nebo s ne těsně zavřením víkem.
- Ne nechávejte zapjatý přístroj bez dozoru.
- Dělku síťové šňůry lze regulovat, ovíjejc ji na podložku.
- Dejte pozor při přelození čajníku, naplněného vodou.
- V zamezení úderu elektrickým proudem ne ponořujte přístroj i podložku ve vodu nebo další kapaliny.
- Ne stavte čajník i podložku do myčky.
- Odpojujte přístroj od sítě, pokud vy jeho ne používáte nebo před čištěním. Vytáhajíc zástrčku síťové šňůry ze zásuvky, ne natahujte za šňůru, a držíte za zástrčku.
- Nesmí se samostatně opravovat přístroj. Při odhaleni poruch se obracejte v autorizované servisní středisko.

ZACHIVEJTE TUTO INSTRUKCI

Před prvním použitím

- Vytáhněte čajník z balení.
- Přesvědčte se, že pracovní napětí přístroje odpovídá napětí sítě.
- Vložte zástrčku síťové šňůry v zásuvku.
- Vzplane nasvícení tlačítek na podložce (6) vybavení. Knoflíky budou přisvětlovat se 5 minut, a zatím nasvícení zhasne.
- Nasvícení signalizuje, že zařízení je v režimu pohotovosti.
- Pro naplnění čajníku vodou svlečte jeho s podložky (6), přitom nasvícení tlačítek zhasne, odemkněte víko čajníku (2), stisknutím klávesy (3).
- Naplníte čajník vodou ne vyšší než (stupnice je umiří baničky čajníku), uzavřete víko, vložte čajník na podložku (6). Přesvědčte se, že víko čajníku (2) těsně uzavřené.
- Zapněte čajník, stisknuv tlačítko (7), přitom nasvícení tlačítka bude blikat. Kdy voda začne vřít, nasvícení tlačítka přestane blikat a nasvícení vypne se během 5 minut. Sceďte vodu a opláchněte čajník chladnou vodou. Nato opakujte úkon několikrát.
- Jestli Vy případkem zapnuli čajník, a úroveň vody v něm niže minimální značky, čajník automatické vypne se za několik vteřin, dokonce i když teplota vody je mala.
- V režimu «kvpění» čajník za nějaký čas odpojí se automatické.

VÝSTRAHA! Před odstavením s podložky se přesvědčte, že čajník vypnuty.

Vykořisťování čajníku

- Připojte přístroj do sítě.
- Pro naplnění čajníku vodou svlečte jeho s podložky (6), odemkněte víko (2), stisknutím tlačítka otevření víka (3), nalijte vodu, obracujíc se pozornost na stupnici úrovně vody. Těsně uzavřete víko (2).
- Umístěte plný čajník na podložku (6) jak vám pohodlně, protože ona nechává otáčet přístroj do 360°.
- Vzplane nasvícení tlačítek na podložce (6) vybavení. Knoflíky budou přisvětlovat se 5 minut, a zatím nasvícení zhasne.
- Nasvícení signalizuje, že zařízení je v režimu pohotovosti.
- Stiskněte tlačítko «nahřívání» (9), (vzplane indikátor tlačítka «nahřívání»).
- Čajník může fungovat v režimu «nahřívání» přes 30 minut.
- Vy můžete sami odpojit čajník, sejmuv jej s podložky (6).
- Po odpojení čajníku čekejte 15-30 sekund, a poté vy můžete znovu zahrnovat jeho do vaření vody.

Čištění filtru

Před získáváním filtru (1) odpojte čajník, svlečte jej s podložky (6), sceďte z něj vodu i dejte mu ochladnout.

- Odemkněte víko (2), stisknuv na tlačítko (3).
- Seberte se za horní část filtru (1) a vytáhněte filtr.
- Doporučuje se proplachovat filtr pod tekoucí vodou, lehce očistit jeho kartáčem.
- Vložte filtr (1) na místo.

Čištění i obsluha

- Před čištěním odpojte přístroj od sítě, sceďte vodu i dejte čajníku vychladnout.
- Prožlapejte zevnější povrch čajníku vlhkou látkou. Pro odstranění znečištění použijte měkkých čisticích prostředků, nepoužívejte kovové kartáče i brousicí mycí prostředky.
- Ne ponořujte čajník i podložku ve vodu nebo další kapaliny.
- Ne stavte čajník i podložku do myčky pro nádobí.

Odstranění usazeniny

- Usazenina uvnitř čajníku, ovlivňuje chuťové kvality vody, a také narušuje výměnu tepla mezi vodou i ohřívacím prvkem, co může přivést k jeho přehřátí a vic rychlému východu z činnosti.
- Pro odstranění se usazenin naplníte čajník do maximálně úrovní vodou se zředěním v ní stravném octem v poměru 2:1.
- Dovedťe kapalinu do vaření i ostavte její na noc. Ráno sceďte kapalinu, naplníte čajník vodou do maximálně úrovní, vyvaříte i sceďte vodu.
- Pro odstranění se usazenin že využít speciální prostředky, určené pro elektrické čajníky.

Komplet dodávky:

1. Čajník s filtrem – 1 kus.
2. Podložka – 1 kus.
3. Instrukce – 1 kus.

Technické charakteristiky

Napětí napájení: 220-240 v ~ 50 Hz
Výkon: 1850-2200 W
Maximální kapacita: 1,7 l

Výrobce si vyhrazuje právo změnit charakteristiku přístrojů bez předchozího upozornění.

Životnost přístroje - 5 roky

Záruka

Podrobně záruční podmínky poskytne prodejce přístroje. Při uplatňování nároků během záruční lhůty je třeba předložit doklad o zakoupení výrobku.

Tento výrobek odpovídá požadavkům na elektromagnetickou kompatibilitu, stanoveným direktivou 89/336/EEC a předpisem 73/23/EEC Evropské komise o nízkonapěťových přístrojích.

УКРАЇНСЬКА

ЧАЙНИК

ОПИС

1. Фільтр
2. Кришка
3. Клавіша відкриття кришки
4. Колба
5. Ручка
6. Підставка
7. Кнопка «кипіння»
8. Кнопки температури нагріву
9. Кнопка «підігрів»
10. Місце намотування мережевого шнура

ВАЖЛИВІ ЗАХОДИ БЕЗПЕКИ

Перед використанням електричного чайника уважно прочитайте інструкцію з експлуатації.

- Переконайтеся, що робоча напруга пристрою відповідає напрузі мережі.
- Мережний шнур оснащений «євро вилкою», включайте її в розетку, що має надійний контакт заземлення.
- Не використовуйте чайник у ванних кімнатах. Не користуйтеся ним поблизу басейнів або інших ємностей, наповнених водою.
- Не торкайтеся до гарячих поверхонь чайника, беріться тільки за ручку.
- Не відкривайте кришку під час кип'ятіння води.
- Слідкуйте, щоб рівень води в чайнику не був нижче мінімальної позначки і вище максимальної позначки. При перевищенні рівнем води максимальної відмітки окріп може виплеснутися.
- Вода в чайнику залишається гарячою досить довгий час. Зберігайте пристрій у місцях, недоступних для дітей.
- Не дозволяйте дітям використовувати чайник в якості іграшки.
- Цей пристрій не призначений для використання дітьми та людьми з обмеженими можливостями, якщо тільки особи, яка відповідає за їхню безпеку, їм не дано відповідні та зрозумілі їм інструкції щодо безпечного користування пристроєм і які небезпеки, які може виникнути при його неправильному використанні.
- Будьте особливо уважними, якщо пристрій використовується дітьми або людьми з обмеженими можливостями.
- Перед тим як прибрати пристрій на тривале зберігання або перед чищенням, відключіть його від мережі, злийте воду і дайте йому охолонути.
- Перед включенням переконайтеся, що чайник встановлений на підставці без перекосів.
- Не користуйтесь чайником після його падіння, при наявності видимих пошкоджень або у випадку протікання.
- Не допускайте, щоб електричний шнур звисав зі столу, а також слідкуйте, щоб він не торкався гарячих поверхонь.
- Не використовуйте пристрій у безпосередній близькості від джерел тепла або відкритого полум'я.
- Використовуйте чайник тільки для кип'ятіння води, забороняється підігрівати або кип'ятити інші рідини.
- Ставте чайник на рівну та стійку поверхню, не ставте чайник на край столу.
- Використовуйте тільки підставку, що входить в комплект постачання.
- Забороняється знімати чайник з підставки. Якщо виникла необхідність зняти чайник, відключіть його і зніміть з підставки.
- Не наливайте воду в чайник, що стоїть на підставці.
- Будьте обережними, щоб під час кип'ятіння вода не обпекти гарячим парою.
- Періодично перевіряйте мережевий шнур і вилку. Не користуйтесь чайником, якщо є ясні небудь пошкодження корпусу або мережевого шнура.
- Електричний чайник призначений тільки для побутового використання.
- Щоб уникнути ризику виникнення пожежі не використовуйте перехідники при підключенні приладу до електричної розетки.
- Не використовуйте чайник поза приміщеннями.
- Не беріться за чайник мокрими руками.
- Не занурюйте чайник без води.
- Не використовуйте чайник без фільтра або з нещільно закритою кришкою.
- Не залишайте увімкнений пристрій без нагляду.
- Довжину мережевого шнура можна регулювати, намотуючи його на підставку.
- Будьте обережними при переносенні чайника, наповненого кип'ятком.
- Щоб уникнути удару електричним током, не занурюйте пристрій та підставку у воду або інші рідини.
- Не кладіть чайник та підставку в посудомийну машину.
- Вимикайте пристрій від мережі, якщо ви ні не користуєтеся, або перед чищенням. Виймаючи вилку мережевого шнура з розетки, не тягніть за шнур, а тримайтеся за вилку.
- Забороняється самостійно ремонтувати пристрій. При виявленні несправностей звертайтесь до авторизованого сервісного центру.

ЗБЕРЕЖІТЬ ЦЕ КЕРІВНИЦТВО

Перед першим використанням

- Вийміть чайник з упаковки.
- Переконайтеся, що робоча напруга пристрою відповідає напрузі мережі.
- Вставте вилку мережевого шнура в розетку.
- Засвітиться підсвічування кнопок на підставці (6) пристрою. Кнопки будуть підсвічуватися 5 хвилин, а потім підсвічування згасне.
- Підсвітка сигналізує про те, що пристрій знаходиться в режимі готовності.
- Для наповнення чайника водою зніміть його з підставки (6), при цьому підсвічування кнопок згасне, відкрийте кришку чайника (2), натиснувши на клавішу (3).
- Наповніть чайник водою до максимальної позначки на шкалі рівня води (шкала знаходиться всередині колби чайника), закрийте кришку, встановіть чайник на підставку (6). Переконайтеся, що кришка чайника (2) щільно закрита.
- Увімкніть чайник, натиснувши на кнопку (7), при цьому підсвічування кнопки буде блимати. Коли вода закипить, підсвічування кнопки перестане блимати і підсвічування вимикається протягом 5 хвилин. Злийте воду і сполосніть чайник холодною водою. Потім повторіть процедуру ще кілька разів.
- Якщо Ви випадково включили чайник, а рівень води в ньому нижче мінімальної позначки, то чайник автоматично вимкнеться через кілька секунд, навіть якщо температура води мала.
- У режимі «кипіння» чайник відключиться через деякий час автоматично.

ПОПЕРЕДЖЕННЯ! Перед зняттям з підставки переконайтеся, що чайник відключений.

Експлуатація чайника

- Підключіть пристрій до мережі.
- Для наповнення чайника водою зніміть його з підставки (6), відкрийте кришку (2), натиснувши на кнопку відкривання кришки (3), наллйте воду, звертаючи увагу на шкалу рівня води. Щільно закрийте кришку (2).
- Помістіть наповнений чайник на підставку (6) як вам зручно, тому що вона дозволяє обертати пристрій на 360 °.
- Засвітиться підсвічування кнопок на підставці (6) пристрою. Кнопки будуть підсвічуватися 5 хвилин, а потім підсвічування згасне.
- Підсвітка сигналізує про те, що пристрій знаходиться в режимі готовності.
- Функція «кипіння». Для того щоб закип'ятити воду, натисніть на кнопку (7), підсвічування кнопки буде блимати і чайник почне нагріватя воду. Після закінчення циклу нагрівання, індикатор підсвічування перестане блимати та буде підсвічуватися протягом 5 хвилин.
- Функція «підігрів». Натисніщи на одну з кнопок (8) і виберіть потрібну вам температуру (60°, 70°, 80° або 90°), (при цьому індикатор тваринки почне мигати), натисніть на кнопку «підігрів» (9) (загориться індикатор кнопки «підігрів »).
- Чайник може працювати в режимі «підігріву» протягом 30 хвилин.
- Ви можете самі відключити чайник, знявши його з підставки (6).
- Після відключення чайника зачекайте 15-30 секунд, після чого ви можете знову вмикати його для кип'ятіння води.

Чищення фільтра

Перед вийманням фільтра (1), відключіть чайник, зніміть його з підставки (6), злийте воду з нього і дайте йому охолонути.

- Відкрийте кришку (2), натиснувши на кнопку (3).
- Візьміться за верхню частину фільтра (1) і вийміть фільтр.
- Рекомендується промивати фільтр під струменем води, злегка почистивши його щіткою.
- Вставте фільтр (1) на місце.

Чищення і догляд

- Перед чищенням відключіть пристрій від мережі, злийте воду і дайте чайнику охолонути.
- Протріть зовнішню поверхню чайника вологою тканиною. Для видалення забруднень використовуйте м'які засоби для чищення, не використовуйте металеві щітки і абразивні миючі засоби.
- Не занурюйте чайник та підставку у воду або інші рідини.
- Не кладіть чайник та підставку в посудомийну машину.

Видалення накипу

- Накип, що утворюється всередині чайника, впливає на смакові якості води, а також порушує теплообмін між водою і нагрівальним елементом, що може призвести до його перегріванню і більш швидкого виходу з ладу.
- Для видалення накипу наповніть чайник до максимального рівня водою з розведеним в ній столовим оцтом в пропорції 2:1.
- Доведіть рідину до кипіння і залиште її на ніч. Вранці злийте рідину, наповніть чайник водою до максимального рівня, прокип'ятіть та злийте воду.
- Для видалення накипу можна використовувати спеціальні засоби, призначені для електрочайників.

Комплект постачання:

1. Чайник з фільтром - 1шт.
2. Підставка - 1шт.
3. Інструкція - 1шт.

Технічні характеристики

Напруга живлення: 220-240 В ~ 50 Гц
Потужність: 1850-2200 Вт
Максимальний об'єм: 1,7 л

Виробник залишає за собою право змінювати характеристики приладів без попереднього повідомлення.

Термін служби приладу - 5 років

Гарантія

Докладні умови гарантії можна отримати в дилера, що продав дану апаратуру. При пред'явленні будь-якої претензії протягом терміну дії даної гарантії варто пред'явити чек або квитанцію про покупку.

Даний виріб відповідає вимогам до електромагнітної сумісності, що пред'являються директивою 89/336/ЕЕС Ради Європи й розпорядженням 73/23 ЕЕС по низьковольтним апаратурах.

БЕЛАРУСКІ

ІМБРЫЧАК

АПІСАННЕ

1. Фільтр
2. Вечка
3. Клавіша адкрыцця кришкі
4. Колба
5. Ручка
6. Падстаўка
7. Кнопка "кіпенне"
8. Кнопкі тэмпературы нагрэву
9. Кнопка "падагрэў"
10. Месца намотвання сеткавага шнура

ВАЖНЫЯ МЕРЫ БЯСПЕКІ

Перад выкарыстаннем электрычнага імбрычка ўважліва прачытайце кіраўніцтва па эксплуатацыі.

- Пераканайцеся, што працоўная напруга прылады адпавядае напрузе сеткі.
- Сеткавы шнур забяспечаны "еўравілкай", уключайце яе ў разетку, якая мае надзейны кантакт зазямлення.
- Не выкарыстоўвайце імбрычак у ванных пакоях. Не карыстайцеся ім побліз басейнаў або іншых ёмістасцяў, напоўненых вадой.
- Не датыкайцеся да гарачых паверхняў імбрычка, бярыцеся толькі за ручку.
- Не адкрывайце вечка падчас кіпячэння вады.
- Сачыце, каб узровень вады ў імбрычку не быў ніжэй мінімальнай адзнакі і вышэй максімальнай адзнакі. Пры перавышэнні ўзроўнем вады максімальнай адзнакі кіпячая вада можа выплюхнуцца.
- Вада ў імбрычку застаецца гарачай досыць доўгі час. Захоўвайце прыладу ў месцах, недаступных для дзяцей.
- Не дазваляйце дзецям выкарыстоўваць імбрычак у якасці цацкі.
- Дадзеная прылада не прызначана для выкарыстання дзецьмі і людзьмі з абмежанымі магчымасцямі, калі толькі асобам, якія адказваюць за іх бяспеку, ім не дадзены адпаведныя і зразумелыя ім інструкцыі пра бяспечнае карыстанне прыладай і тых небяспецах, якія могуць узнікаць пры няправільным карыстанні ёю.
- Будзьце асабліва ўважлівымі, калі прылада выкарыстоўваецца дзецьмі ці людзьмі з абмежанымі магчымасцямі.
- Перад тым як прыбраць прыладу на працяглае захоўванне або перад чысткай, адключыце яе ад сеткі, зліце ваду і дайце ёй астыць.
- Перад уключэннем пераканайцеся, што імбрычак усталяваны на падстаўцы без перакосаў.
- Не карыстайцеся імбрычкам пасля яго падзення, пры наяўнасці бачных пашкоджанняў ці ў выпадку пратэкання.
- Не дапускайце, каб электрычны шнур звешваўся са стала, а таксама сачыце, каб ён не дакранаўся да гарачых паверхняў.
- Не выкарыстоўвайце прыладу ў непасрэднай блізкасці ад крыніц цяпла ці адкрытага полымя.
- Выкарыстоўвайце імбрычак толькі для кіпячэння вады, забараняецца падагрэваць ці кіпяціць іншыя вадкасці.
- Стаўце імбрычак на роўную і ўстойлівую паверхню, не стаўце імбрычак на край стала.
- Выкарыстоўвайце толькі падстаўку, якая ўваходзіць у камплект пастаўкі.
- Забараняецца здымаць працавальны імбрычак з падстаўкі. Калі ўзнікла неабходнасць зняць імбрычак, адключыце яго і зніміце з падстаўкі.
- Не налівайце ваду ў імбрычак, які стоіць на падстаўцы.
- Будзьце асцярожныя, каб падчас кіпячэння вады не абпяліцца гарачай парай.
- Перыядычна правярайце сеткавы шнур і вілку. Не карыстайцеся імбрычкам, калі маюцца якія-небудзь пашкоджанні корпуса ці сеткавага шнура.
- Электрычны імбрычак прызначаны толькі для побытавага выкарыстання.
- У пазбяганне рызыкі виникнення пажежі не выкарыстоўвайце пераходнікі пры падлучэнні прылады да электрычнай разеткі.
- Не выкарыстоўвайце імбрычак па-за памяшканнямі.
- Не бярыцеся за імбрычак мокрымі рукамі.
- Не ўключайце імбрычак без вады.
- Не выкарыстоўвайце імбрычак без фільтра ці з нещільна зачыненым вечкам.
- Не пакідайце ўключаную прыладу без нагляду.
- Даўжыню сеткавага шнура можна рэгулявать, намотваючы яго на падстаўку.
- Будзьце асцярожныя пры пераносе імбрычка, напоўненага кіпенем.
- Каб пазбегнуць удару электрычным токам, не апускайце прыладу і падстаўку ў ваду ці іншыя вадкасці.
- Не змяшчайце імбрычак і падстаўку ў посудамыйную машыну.
- Адключайце прыладу ад сеткі, калі ёю ні не карыстаецеся ці перад чысткай. Выймаючы вілку сеткавага шнура з разеткі, не цягніце за шнур, а трымайцеся за вілку.
- Забараняецца самастойна рамантаваць прыладу. Пры выяўленні неспраўнасцяў звяртайцеся ў аўтарызаваны сэрвісны цэнтр.

ЗАХАВАЙЦЕ ГЭТА КІРАЎНІЦТВА

Перад першым выкарыстаннем

- Выймаце імбрычак з пакавання.
- Пераканайцеся, што працоўная напруга прылады адпавядае напрузе сеткі.
- Устаўце вілку сеткавага шнура ў разетку.
- Загарацца падсветленне кнопак на падстаўцы (6) прылады. Кнопкі будуць падсвятляцца 5 хвілін, а затым падсветленне згасне.
- Падсветленне сігналізуе пра тое, што прылада знаходзіцца ў рэжыме гатоўнасці.
- Для напаўнення імбрычка вадой зніміце яго з падстаўкі (6), пры гэтым падсветленне кнопак згасне, адкрыйце вечка імбрычка (2), націснуўшы на клавішу (3).
- Напоўніце імбрычак вадой да максімальнай адзнакі на шкале ўзроўня вады (шкала знаходзіцца ўсярэдзіне колбы імбрычка), зачыніце вечка, усталюеце імбрычак на падстаўку (6). Пераканайцеся, што вечка імбрычка (2) шчыльна зачынена.
- Уключыце імбрычак, націснуўшы на кнопку (7), пры гэтым падсветленне кнопкі будзе мігаць. Калі вада закіпіць, падсветленне кнопкі перастане мігаць і падсветленне выключыцца на працягу 5 хвілін. Зліце ваду і спаласкіце імбрычак халоднай вадой. Затым паўторыце працэдуру яшчэ некалькі разоў.
- Калі Вы выпадкова ўключылі імбрычак, а ўзровень вады ў ім нізкай мінімальнай адзнакі, то імбрычак аўтаматычна выключыцца праз некалькі секунд, нават калі тэмпература вады малая.
- У рэжыме "кіпенне" імбрычак адключыцца праз некаторы час аўтаматычна.

ПАПЯРЭДЖАННЕ! Перад знятаннем з падстаўкі пераканайцеся, што імбрычак адключаны.

Эксплуатацыя імбрычка

- Падключыце прыладу да сеткі.
- Для напаўнення вадой зніміце яго з падстаўкі (6), адкрыйце вечка (2), націснуўшы на кнопку адчынення вечка (3), наліце ваду, зважаючы на шкалу ўзроўня вады. Шчыльна зачыніце вечка (2).
- Змясціце напоўнены імбрычак на падстаўку (6) як вам зручна, яна дазваляе круціць прыладу на 360°.
- Загарацца падсветленне кнопак на падстаўцы (6) прылады. Кнопкі будуць падсвятляцца 5 хвілін, а затым падсветленне згасне.
- Падсветленне сігналізуе пра тое, што прылада знаходзіцца ў рэжыме гатоўнасці.
- Функцыя "кіпячэнне". Для таго каб закіпяціць ваду, націсніце на кнопку (7), падсветленне кнопкі будзе мігаць і імбрычак пачне награваць ваду. Па канчатку цыклу нагрэву, індыкатар падсветлення перастане мігаць і будзе падсвятляцца на працягу 5 хвілін.
- Функцыя "нагрэў(дазвычнай тэмпературы". Націсніце на адну з кнопак (8) і абярыце неабходную тэмпературу (60°, 70°, 80° ці 90°), падсветленне кнопкі будзе мігаць, і імбрычак пачне награваць ваду. Пры дасягненні тэмпературай вады зададзенага значэння, кнопка падсветлення перастане мігаць і будзе падсвятляцца на працягу 5 хвілін.
- Функцыя "падагрэў". Націскўшы на адну з кнопак (8) і абраўшы патрэбную вам тэмпературу (60°, 70°, 80° ці 90°) (пры гэтым падсветленне кнопкі пачне мігаць), націсніце на кнопку "падагрэў" (9) (загарыцца індыкатар кнопкі "падагрэў").

Імбрычак можа працаваць у рэжыме "падагрэву" на працягу 30 хвілін.

- Вы можаш самі адключыць імбрычак, знёўшы яго з падстаўкі (6).
- Пасля адключэння імбрычка пачакайце 15-30 секунд, пасля чаго вы можаш зноў уключаць яго для кіпячэння вады.

Чыстка фільтра

Перад выманнем фільтра (1) адключыце імбрычак, зніміце яго з падстаўкі (6),зліце з яго ваду і дайце яму астыць.

- Адкрыйце вечка (2), націснуўшы на кнопку (3).
- Вазьміцеся за верхнюю частку фільтра (1) і выміце фільтр.
- Рэкамендуецца прамываць фільтр пад струёй вады, злёгку пачысціўшы яго шчоткай.
- Усталюйце фільтр (1) на месца.

Чыстка і догляд

- Перад чысткай адключыце прыладу ад сеткі, зліце ваду і дайце ёй астыць.
- Пратрыце вонкавую паверхню імбрычка вільготнай тканінай. Для выдалення забруджванняў выкарыстоўвайце мяккія сродкі для чысткі, не выкарыстоўвайце металічныя шчоткі і абразіўныя мыйныя сродкі.
- Не апускайце імбрычак і падстаўку ў ваду ці іншыя вадкасці.
- Не змяшчайце імбрычак і падстаўку ў посудамыйную машыну.

Выдаленне шумавіння

- Шумавіння, якое ўтварваецца ўсярэдзіне імбрычка, уплывае на смакавыя якасці вады, а таксама парушае тэплообмен паміж вадой і нагрэвальным элементам, што можа прывесці да яго перагрэву і хутчэйшаму выйсцю з ладу.
- Для выдалення шумавіння напоўніце імбрычак да максімальнага ўзроўня вадой з разведзеным ў ёй сталовым воцтам у прапорцыі 2:1.
- Давядзіце вадкасць да кіпення і пакіньце яе на ноч. Раніцай зліце вадкасць, напоўніце імбрычак вадой да максімальнага ўзроўня, пракіпяціце і зліце ваду.
- Для выдалення шумавіння можна выкарыстоўваць адмысловыя сродкі, прызначаныя для электрычных імбрычкаў.

Камплект пастаўкі:

1. Імбрычак з фільтрам - 1шт.
2. Падстаўка - 1шт.
3. Інструкцыя - 1шт.

Тэхнічныя характарыстыкі

Напруга сілкавання: 220-240 В ~ 50 Гц
Магутнасць: 1850-2200 Вт
Максімальны аб'ём: 1,7 л

Вытворца пакідае за сабой права змяняць характарыстыкі прыбораў без папярэдняга паведамлення.

Тэрмін службы прыбора - 5 гады

Гарантыя

Падрабязнае апісанне умоў гарантыйнага абслугоўвання могуць быць атрыманы ў гаго дылера, ў якога была набыта тэхніка. Пры звароце за гарантыйным абслугоўраннем абавязкова павінна быць прад'яўлена купчая альбо квітанцыя аб аплаце.

Дадзены выраб адпавядае патрабаванням ЕМС, якія выказаны ў дырэктыве ЕС 89/336/ЕЕС, і палажэнням закона аб прытрымліванні напружэнняў (73/23 ЕС)

ЎЗБЕК

CHOVGUM

ASOSIY QISMLARI

1. Filtr
2. Qopqoq
3. Qopqoqni ochish tugmasi
4. Kolba
5. Dastak
6. Qo'yjich
7. "Qaynatish" tugmasi
8. Issiqlik darajasini belgilash tugmasi
9. "Isitish" tugmasi
10. Elektr shnurini o'rash joyi

ZARUR XAVFSIZLIK CHORALARI

Elektr chovgumni ishlatishdan oldin ishlatish qoidalarini diqqat bilan o'qib chiqing.

- Chovgum ishlaydigan elektr quvvati elektr tarmog'idagi quvvatga to'g'ri kelishini tekshirib ko'ring.
- Elektr shnuriga Yevropa standartidagi vilka o'rnatilgan, uni yerga yaxshilab tutashgan rozetkaga ulang.
- Chovgumni vannaxonada ishlatmang. Uni basseyn yoki suv solingan boshqa idishlar yaqinida ishlatmang.
- Chovgumning qaynoq joylariga qo'l tekkizmang, uni faqat dastagidan ushlang.
- Suv qaynayotganda qopqog'ini ochmang.
- Chovgumdagi suv eng kam ko'rsatgichdan pastda va eng ko'p ko'rsatgichdan balandda bo'lmasligiga qarab turing. Suv eng ko'p ko'rsatgichdan oshib ketganda qaynayotgan suv toshib ketishi mumkin.
- Chovgumdagi suv anchagacha sovimaydi. Jihozni bolalarning qo'li yetmaydigan joyda saqlang
- Bolalar jihozni o'yinchoq qilib o'ynashlariga ruxsat bermang.
- Ushbu jihoz bolalar va imkoniyati cheklangan insonlarning ishlatishi uchun mo'ljallanmagan, ularning xavfsizligi uchun javob beradigan shaxslar jihozni xavfsiz ishlatish qoidalarini bo'lip va tushunarli qilib o'rgatgan va u noto'g'ri ishlatilganda qanday xavf bo'lishi mumkinligini tushuntirgan hollar bundan istisno qilinadi.
- Jihozni bolalar va imkoniyati cheklangan insonlar ishlatganda ayniqsa ehtiyot bo'ling.
- Jihozni uzoq vaqt saqlashga olib qo'yishdan va tozalashdan oldin elektrdan uzib qo'ying, suvini to'kib tashlang va quritib qo'ying.
- Ishlatishdan oldin chovgum qo'yjichda qjyshaymasdan turganini tekshirib ko'ring.
- Tushib ketgan, biror joyi shikastlangani aniq ko'rinib turgan yoki suv oqayotgan chovgumni ishlatmang.
- Elektr shnuri stol chetidan osilib turmasligi va issiq yuzalarga tegmasligiga qarab turing.
- Chovgumni issiq chiqaradigan vositalar va ochiq olov yaqinida ishlatmang.
- Chovgumni faqat suv qaynatishga ishlating, unda boshqa suyuqliklarni isitish va qaynatish ta'qiqlanadi.
- Chovgumni tekis va qo'zg'olmaydigan joyga qo'ying, chovgumni stol chetiga qo'ymang.
- Faqat chovgum bilan qo'shib beriladigan qo'yjichni ishlating.
- Ishlab turgan chovgumni qo'yjichdan olish ta'qiqlanadi. Agar olish kerak bo'lsa oldin o'chirib so'ng qo'yjichdan oling.
- Qo'yjichda turgan chovgumga suv quymang.
- Issiq bug' kuydirmasligi uchun suv qaynayotganda ehtiyot bo'ling.
- Elektr shnur bilan vilkani doim tekshirib turing. Korpusi yoki elektr shnuri shikastlangan chovgumni ishlatmang.
- Elektr chovgum faqat maishiy maqsadda ishlatishga mo'ljallangan.
- Yong'in chiqmasligi uchun chovgumni elektr rozetkasiga ulaganda o'tkazgich ishlatmang.
- Chovgumni xonadan tashqarida ishlatmang.
- Chovgumni xo't qo'l bilan ushlang.
- Suv solinmagan chovgumni ishlatmang.
- Filtr qo'yilmagan yoki qopqog'i zich yopilmagan chovgumni ishlatmang.
- Ishlab turgan chovgumni qarovsiz qoldirmang.
- Qo'yjichda o'rab elektr shnur uzunligini o'zgartirish mumkin.
- Qaynoq suv to'la chovgumni ko'targanda ehtiyot bo'ling.
- Elektr toki urmasligi uchun chovgum yoki qo'yjichni suvga yoki boshqa suyuqlikka solmang.
- Chovgum yoki qo'yjichni idish yuvish mashinasiga solmang.
- Ishlatilmayotgan vaqtda yoki tozalashdan oldin jihozni elektrdan uzib qo'ying. Elektr shnur vilkasini rozetkadan chiqarganda shnurni emas, vilkani ushlab chiqarib oling.
- Jihozni mustaqil ta'mirlash ta'qiqlanadi. Biror joyi buzilganda uni vakolati bor ustaxonalarga olib boring.

USHBU QO'LLANMANI SAQLAB OLIB QO'YING

Birinchi marta ishlatishdan oldin

- Chovgumni qutisidan chiqarib oling.
- Jihoz ishlaydigan elektr quvvati elektr tarmog'idagi quvvatga to'g'ri kelishini tekshirib ko'ring.
- Elektr shnur vilkasini rozetkaga ulang.
- Shunda qo'yjichdagi lampalarning chirog'i yonadi. Tugmalar 5 daqiqa yonib turadi, so'ng o'chadi.
- Chirog yoniqligi jihoz ishlashga tayyorligini bildiradi.
- Chovgumga suv solish uchun uni qo'yjichdan (6) oling, shunda tugmalarning chirog'i o'chadi, qopqoqni ochish tugmasini (3) bosib chovgum qopqog'ini (2) oching.
- Suv miqdorini eng ko'p belgisiga yetkazib chovgumga suv quying(suv miqdorini ko'rsatish moslamasi choynak ichidagi kolbaga o'rnatilgan), qopqog'ini yoping, chovgumni qo'yjichga (6) qo'ying. Chovgum qopqog'i (2) zich yopilganini tekshirib ko'ring.
- Tugmasini (7) bosib chovgumni ishlating, shunda chiroq lipillab yonadi. Suv qaynab chiqqach, chiroq lipillashdan to'xtaydi va 5 daqiqdan so'ng o'chadi. Suvni to'kib tashlab choynakni sovuq suv bilan chayib tashlang. So'ngra yuqoridigilarni yana bir necha marta takrorlang.
- Suv miqdori eng kam ko'rsatgichdan pastda bo'lganda chovgumni tasodifan ishlatib yuborsangiz chovgum avtomatik o'chadi.
- "Qaynatish" rejimida chovgum biroz vaqtdan so'ng avtomatik o'chadi.

OGOHLANTIRISH!

Qo'yjichdan olinsa yoki qo'yjichdan olinsa chovgumni albatta o'chiring.

Chovgumni ishlatish

- Jihozni elektrga ulang.
- Chovgumga suv solish uchun uni qo'yjichdan (6) oling, qopqoqni ochish tugmasini (3) bosib chovgum qopqog'ini (2) oching. Suv miqdorini ko'rsatuvchi belgiga e'tibor berib chovgumga suv quying. Chovgum qopqog'ini (2) zich yoping.
- Chovgumni o'zingizga qulay qilib qo'yjichga (6) qo'yish mumkin, sababi u 360° aylanadi.
- Qo'yjichdagi (6) lampalarning chiroqlari yonadi. Tugmalar 5 daqiqa yonib turadi, so'ng o'chadi.
- Suv qaynab chiqqandan so'ng chovgum avtomatik o'chadi.
- Chiroq yoniqligi jihoz ishlashga tayyorligini bildiadi.
- "Qaynatish" funksiyasi. Suvni qaynatish uchun tugmani bosing (7), tugma chiroq lipillab yonadi va chovgum suvni isita boshlaydi. Ohirigacha qizib bo'lgach tugmalar 5 daqiqagacha yonib turadi, so'ng o'chadi.
- "Ma'l